Assortimento

2026

Cucina e cura dei tessuti

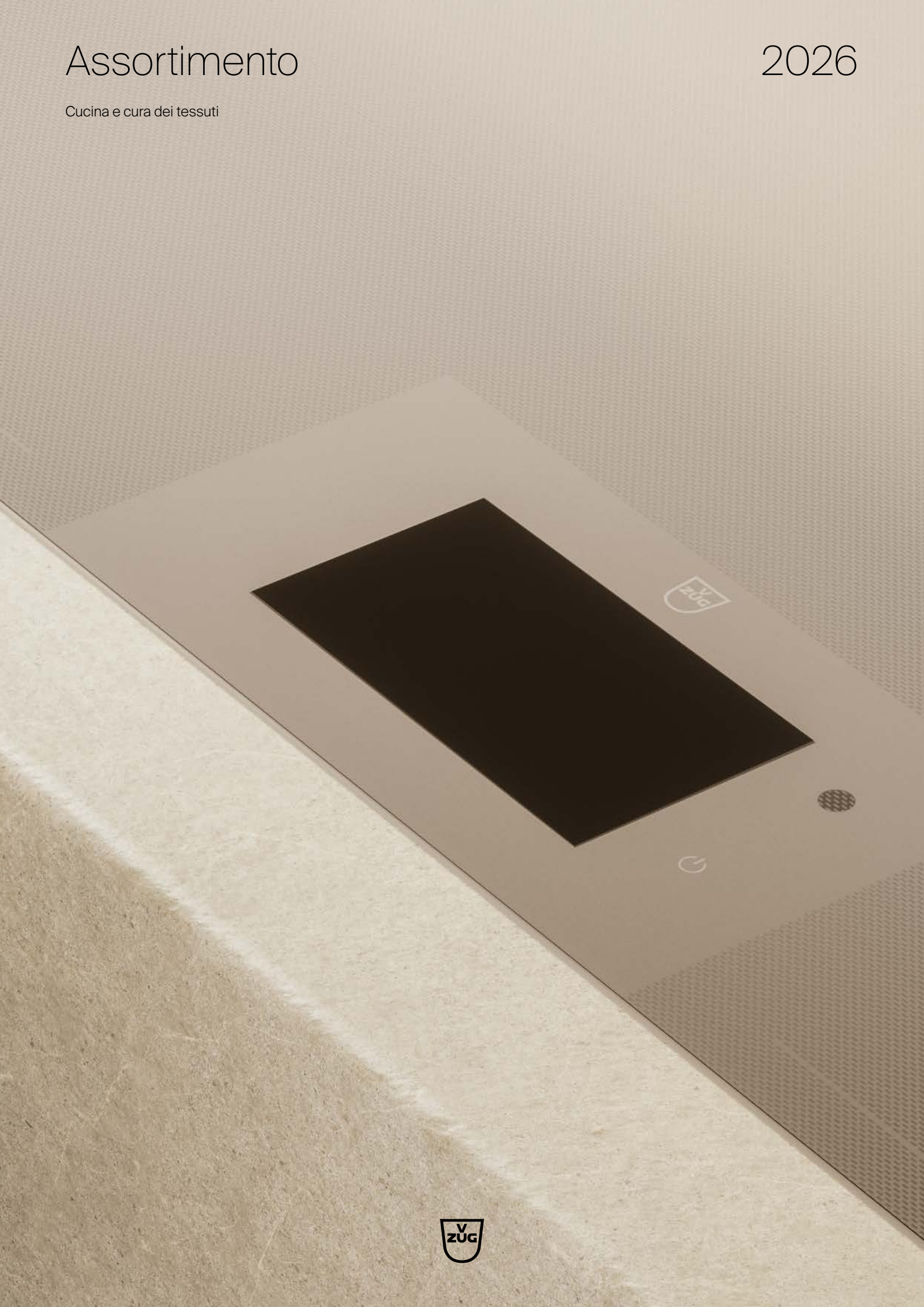

I prezzi attualmente in vigore sono riportati nel listino prezzi e sul sito web.

Indice

Cucina

5 **Chi siamo**

17 **Forni a vapore tradizionali, combinati e Combair**
27 Excellence Line 60
41 Excellence Line 55
50 Accessori 60/55

55 **Forni e cucine**
63 Forni Excellence Line 60
75 Forni Advanced Line 60
83 Forni Excellence Line 55
92 Forni Advanced Line 55
100 Accessori 60/55
102 Cucine Advanced Line 60
107 Cucine Advanced Line 55
112 Accessori 60/55

115 **Cassetti**
129 Accessori 60/55

131 **Microonde**
135 Microonde 60
139 Microonde 55
142 Accessori 60/55

145 **Macchine automatiche per il caffè**
151 Accessori 60/55

153 **Piani cottura**
164 Induzione
182 Piano cottura radiante con comandi indipendenti
191 Piani cottura radianti con comandi esterni
203 Accessori

205 **Piani cottura con cappa aspirante integrata**
214 Accessori

219 **Cappe aspiranti**
226 Aspiratori per piano cottura, cappe a isola e a parete
238 Cappe da incasso e cappe sottopensile
250 Accessori

257 **Lavastoviglie**
266 Lavastoviglie 60
278 Accessori 60
282 Lavastoviglie 55
290 Accessori 55
292 Lavastoviglie 45

297 **Frigoriferi e congelatori**
304 Frigoriferi e congelatori 60
320 WineCooler 60
326 Accessori 60
328 Frigoriferi e congelatori 55
342 Accessori 55

Cura dei tessuti

345 **Lavatrici**
353 Adora Excellence Line
358 Advanced Line
362 Unimatic Excellence Line
370 Accessori

373 **Asciugatrici**
378 Adora Excellence Line
383 Advanced Line
386 Unimatic Excellence Line
392 Accessori

395 **Dispositivi di pagamento**
401 Accessori

402 **Applicazioni**


V
ZUG

Qualità svizzera dal 1913

Crediamo fermamente che il tempo sia fondamentale. Ecco perché ognuno e ognuna di noi dovrebbe concentrarsi su ciò che conta davvero: condividere, essere accoglienti e godersi la vita. Ci impegniamo ogni giorno per portare la leggerezza nelle case e la creatività nelle cucine della nostra clientela.

Un chiaro richiamo alla piazza economica e produttiva svizzera

V-ZUG sviluppa e produce la maggior parte dei suoi apparecchi in Svizzera. Abbiamo volutamente deciso di rimanere fedeli alla nostra sede in Svizzera, da dove operiamo da tanti anni. Per attrezzarci al meglio per il futuro, facciamo parte di un progetto visionario per la produzione urbana: il Tech Cluster Zug. Dal momento che ci impegniamo instancabilmente a favore di una produzione all'avanguardia e per migliorare il nostro bilancio ecologico industriale, abbiamo costruito non solo la nostra fabbrica verticale, ma anche un hub multi-energetico.

Innovazioni di grande portata

Il nostro obiettivo è trovare soluzioni che facilitino il lavoro quotidiano nelle case della nostra clientela e garantiscano risultati perfetti. Siamo famosi per i nostri prodotti innovativi. Diamo grande importanza alla loro facilità d'uso, alla durata, all'affidabilità, alle prestazioni e all'efficienza energetica. Grazie alla nostra vicinanza alla clientela, siamo in grado di sviluppare le funzioni e i programmi giusti per ottenere risultati perfetti.

Futuro sostenibile

Consideriamo la sostenibilità come una forza trainante nello sviluppo dei nostri prodotti, dei servizi che offriamo, del modo in cui produciamo e di come contribuiamo a costruire una società sostenibile.

Prodotti e servizi per una società pronta ad affrontare il futuro
Ci assumiamo la responsabilità dei nostri prodotti durante il loro intero ciclo di vita: dalla produzione responsabile all'educazione di consumatrici e consumatori affinché li usino in modo efficiente, fino alla riparazione e al riciclaggio. Ci impegniamo a ridurre al minimo i rifiuti, giorno per giorno. Il nostro obiettivo è creare prodotti e riciclarli alla fine del loro ciclo di vita, in modo da consumare il minor numero possibile di nuove risorse.

Produzione responsabile
Ricaviamo una quota sempre maggiore della nostra energia da fonti rinnovabili, investiamo in nuovi impianti di produzione ed edifici più efficienti e il nostro programma di rimboschimento V-Forest compensa tutte le rimanenti emissioni di CO_2 derivanti dalla produzione.

La nostra strategia di sostenibilità
Intendiamo la sostenibilità come un concetto olistico che abbraccia l'intera catena del valore: ecologica, sociale e imprenditoriale. Per noi, la gestione responsabile non è una moda passeggera, ma piuttosto uno strumento utile nelle nostre decisioni quotidiane e nel nostro lavoro.

V-ZUG Product as a Service
Con V-ZUG Product as a Service manteniamo la proprietà degli elettrodomestici che mettiamo a disposizione. Dopo la scadenza del contratto li recuperiamo con l'obiettivo di migliorare la circolarità delle risorse, utilizzando il più a lungo possibile gli apparecchi o parti di essi all'interno di cicli chiusi. In questo modo possiamo offrire prodotti di lunga durata e garantire il riutilizzo di elettrodomestici e componenti. Con V-ZUG Product as a Service mettiamo a disposizione di chi investe nel settore immobiliare e di chi ha una proprietà una soluzione su misura per gli elettrodomestici. Le rate fisse includono consulenza, installazione e assistenza per tutta la durata del contratto, oltre al ritiro degli apparecchi.



Consulenza prima dell’acquisto

Le nostre e i nostri consulenti specializzati aiutano la clientela a scegliere l’apparecchio più adatto: in loco nelle nostre esposizioni, online oppure direttamente a casa. La consulenza si orienta secondo le esigenze del caso e crea le basi per un utilizzo ottimale degli apparecchi.

Consulenza personalizzata
Scegliere il prodotto giusto per la casa non è sempre facile. Il nostro team di consulenza assiste la clientela nella ricerca dell’apparecchio più adatto alle sue esigenze, sia presso una delle nostre sedi V-ZUG che tramite videochiamata.

Dimostrazione culinaria prima dell’acquisto
Scoprire e gustare: un percorso esperienziale per ogni partecipante. V-ZUG accompagna le persone in un viaggio all’insegna del gusto, dimostrando funzioni e opzioni d’uso fondamentali di elettrodomestici da cucina e da lavanderia e rispondendo alle domande, il tutto accompagnato da un piccolo menù.

Esposizioni nelle vostre vicinanze
Negli ZUGORAMA o nei V-ZUG Studio, visitatrici e visitatori possono immergersi nello stimolante mondo di V-ZUG, scoprire dal vivo gli apparecchi e richiedere una consulenza personalizzata al nostro team esperto.

Progettazione personalizzata dell’installazione
V-ZUG assiste gratuitamente la clientela nella scelta dell’apparecchio più adatto in base a condizioni strutturali, esigenze del momento e moderni standard di efficienza energetica. Che sia necessario sostituire un apparecchio oppure cercare una nuova soluzione, la consulenza personale del team specializzato di V-ZUG semplifica la progettazione e garantisce un’installazione senza intoppi.



Consulenza personalizzata online
o in loco

Consulenza dopo l’acquisto

Accompagniamo la clientela in ogni fase del percorso con il nostro marchio, sempre con l’obiettivo di offrire esperienze straordinarie.

Video How-to
Nella nostra sezione dedicata al know-how sul sito web, per ogni categoria di prodotto sono disponibili video esplicativi che aiutano a ottimizzare l’esperienza con V-ZUG.

Consulenza personale a domicilio
La nostra consulenza personale a domicilio consente di sperimentare le funzioni degli apparecchi in prima persona e in modo pratico comodamente da casa. Questo tipo di consulenza è offerto gratuitamente con l’acquisto di un apparecchio V6000 o di almeno tre apparecchi della Excellence Line, mentre per gli altri modelli viene applicata una tariffa forfettaria di CHF 120.

Consigli e ispirazione: corso pratico
Questo corso offre consulenza e ispirazione alla clientela in possesso di un CombiSteamer o di un forno. Grazie a numerosi esempi pratici, vengono presentati consigli utili e opzioni di utilizzo per sfruttare al meglio le caratteristiche dell’apparecchio nella vita quotidiana. La dimostrazione è accompagnata da un piccolo menù.

Corsi di cucina
I riflettori sono tutti puntati sull’esperienza culinaria. Sotto la guida di una figura esperta, i piccoli gruppi di partecipanti preparano menù completi che vanno dall’antipasto fino al dessert. Durante la preparazione, le molteplici funzioni degli apparecchi V-ZUG vengono presentate e utilizzate nella pratica. I corsi permettono di acquisire conoscenze approfondite su tecniche di preparazione, processi di cottura e uso ottimale delle funzioni degli apparecchi.

Video How-to:
scoprite subito tutto quello che c’è da sapere sugli elettrodomestici.

Scoprite il panorama completo di corsi di cucina.

Maggiori informazioni sulla consulenza personalizzata a domicilio.

Per il miglior servizio di assistenza

Diamo il massimo ogni giorno per garantire che la nostra clientela sia soddisfatta dei nostri prodotti e per fornire il miglior servizio di assistenza. Con oltre 700 esperte ed esperti di assistenza in tutto il mondo, siamo al fianco della clientela in ogni fase del suo percorso con V-ZUG.

Assistenza affidabile vicino a voi
L'assistenza V-ZUG vi supporta in modo affidabile in caso di problemi tecnici, messaggi di errore e guasti. La riparazione ha un ruolo di primo piano: il 99% di tutti gli apparecchi non funzionanti viene infatti riparato direttamente in loco. Dopo essere andati fuori produzione, i pezzi di ricambio restano disponibili almeno per 12 anni.

Registrazione degli apparecchi
Registrando il proprio apparecchio online, la clientela beneficia di un'assistenza più rapida e senza intoppi. E se la registrazione avviene entro i due mesi successivi alla messa in funzione, viene offerto un ulteriore anno di garanzia oltre a quella concordata o prevista dalla legge.

Pacchetto di assistenza: per la massima serenità, oggi e domani
Il pacchetto di assistenza V-ZUG offre una protezione a lungo termine oltre il normale periodo di garanzia e include costi di riparazione, pezzi di ricambio originali, tempo di lavoro e viaggio. Pagando un forfait annuale, la protezione rimane attiva anche in caso di guasto e, al contempo, la clientela approfitta di ulteriori agevolazioni. Per una copertura a lungo termine, già al momento dell'acquisto offriamo pacchetti di assistenza della durata di 5 o 10 anni a condizioni vantaggiose.

Registrate gli apparecchi e approfittate dei vantaggi

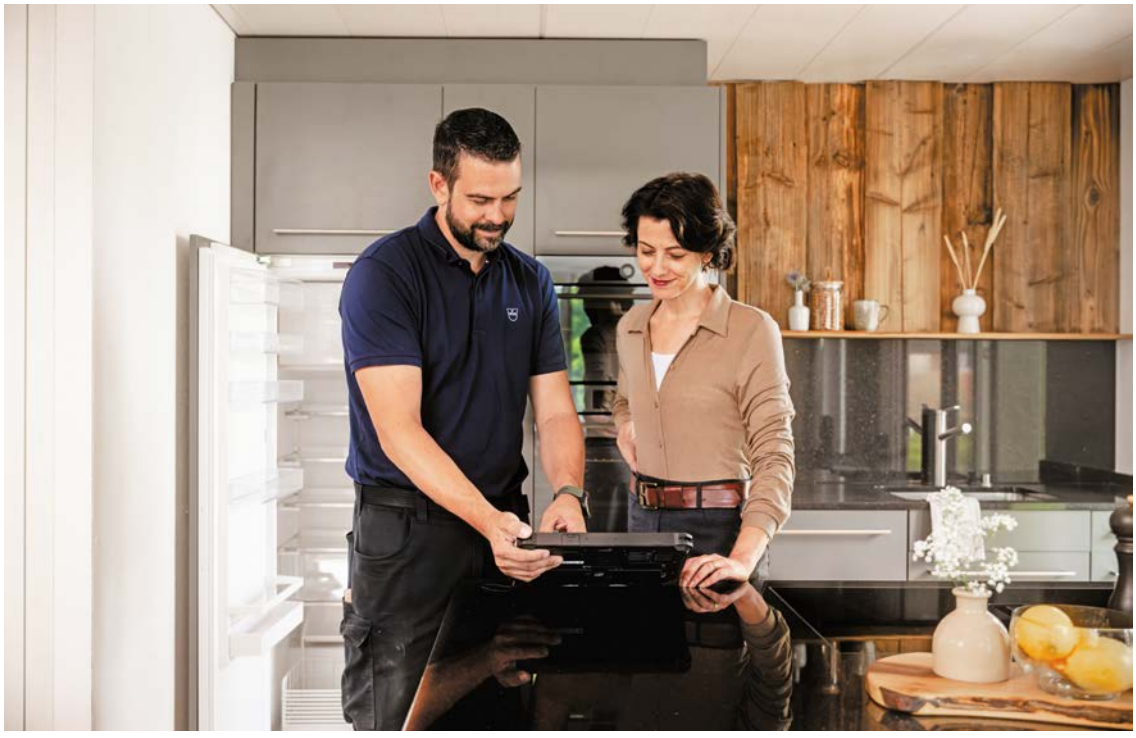

Prodotti digitali

Con i nostri prodotti digitali, l'esperienza con V-ZUG entra in una nuova dimensione. Grazie alle utili funzioni, chi utilizza i nostri apparecchi può sempre accedere alle ultime tecnologie.

Digitalizzazione: perché?
I nostri prodotti digitali vengono costantemente sviluppati per soddisfare le esigenze della nostra clientela, oggi e domani. Gli aggiornamenti digitali ci permettono di offrire funzioni nuove e migliorate che rendono l'esperienza con V-ZUG ancora più facile, comoda e piacevole.

App V-ZUG
L'app V-ZUG consente di sfruttare al meglio il potenziale degli apparecchi collegati in rete. Le notifiche di stato arrivano in tutta comodità sullo smartphone e le ricette possono essere inviate direttamente all'apparecchio. La procedura guidata inclusa nell'app aiuta a trovare le impostazioni giuste per ottenere il risultato desiderato.

V-Upgrade
Gli apparecchi V-ZUG offrono già di serie un'ampia gamma di funzioni per l'uso quotidiano. I V-Upgrade consentono di aggiungere in modo mirato programmi e funzioni speciali ad alcuni apparecchi in base alle esigenze specifiche.

V-ZUG Diagnostica
V-ZUG Diagnostica aiuta i partner di vendita che dispongono di reparti di assistenza ad analizzare rapidamente gli errori e a scegliere i pezzi di ricambio adeguati sulla base dei dati aggiornati dell'apparecchio e delle conoscenze frutto dell'esperienza maturata in migliaia di casi di assistenza. Questo strumento accelera le riparazioni e migliora la qualità dell'assistenza. Le licenze per la diagnostica sono disponibili tramite il portale business V-ZUG in formato digitale.

Scoprite i nostri prodotti digitali

Download on the App Store
GET IT ON Google Play

Con questo apparecchio collegabile in rete è possibile usufruire di tutti i vantaggi di V-ZUG-Home.

Design senza tempo

Crediamo che l'estetica di un prodotto debba durare quanto la sua qualità. Il nostro design minimalista è sobrio ed elegante. È questa la qualità svizzera.

Estetica di lunga durata
I nostri apparecchi sono sinonimo di longevità, tuttavia l'ambiente circostante cambia con il tempo e con i gusti di chi li possiede. Grazie al nostro design integrativo, i nostri prodotti hanno lo stesso aspetto elegante e senza tempo del primo giorno, anche in un ambiente in continua evoluzione.

Poco appariscente ma di grande impatto
Diversi dettagli di design, come l'estetica sobria o l'uso del vetro a specchio in diversi colori, consentono un'integrazione perfetta. Eppure il nostro design è di grande impatto. Le nostre caratteristiche come il CircleSlider o le maniglie dei modelli della Excellence Line assicurano una presenza perfettamente bilanciata tra look integrato e resistenza di oggetti belli e di pregiata qualità in cucina.

Uso intuitivo
La semplicità è difficile da raggiungere. L'elegante design dei nostri prodotti e un'esperienza d'uso ben studiata fanno sì che i nostri apparecchi siano estremamente intuitivi da usare e si integrino comodamente nella vita di tutti i giorni. Gli apparecchi della Excellence Line sono dotati dell'innovativo CircleSlider. Lo slider opaco è inciso nel vetro del TouchDisplay e permette un controllo preciso dell'apparecchio. Consente un controllo preciso dell'apparecchio, coniugando il meglio del mondo digitale con i comandi convenzionali.

Elegante integrazione
Gli apparecchi V-ZUG sono progettati con elementi essenziali e si basano su una filosofia di design il più possibile minimalista. Si inseriscono con eleganza nelle moderne cucine aperte, offrono spaziosità e rendono più luminoso l'ambiente.



Principi di circolarità

Il linguaggio del nostro design è ridotto all'essenziale. Non scende a compromessi in fatto di qualità, materiali e sostenibilità. Abbiamo curato l'interazione dell'utente con i nostri apparecchi fin nei minimi dettagli, per renderla il più possibile intuitiva e per creare un legame emotivo con i nostri prodotti.

Tutto ha inizio con il design
Per noi, un prodotto sostenibile inizia dal suo design. È in questa fase iniziale che possiamo influenzare al meglio la sostenibilità per tutto il suo ciclo di vita. Nel progettare i nostri apparecchi prestiamo particolare attenzione alla longevità, alla riparabilità e alla riciclabilità.

Materiali puri per una riciclabilità ottimale
I materiali puri sono più facili da riciclare. Componenti facilmente separabili tra loro e materiali puri facilitano lo smantellamento alla fine del ciclo di vita del prodotto e ottimizzano le opportunità di riciclaggio degli apparecchi.

Materiali accuratamente selezionati
La lavorazione di alta qualità di materiali perfettamente coordinati tra loro è garanzia di longevità e di un'esperienza d'uso senza compromessi. I nostri prodotti sono costituiti da elementi in acciaio, alluminio e vetro che regalano ogni volta all'utente un'esperienza piacevole dal punto di vista sia tattile che estetico.

Un'esperienza tattile
I nostri apparecchi sono utilizzati ogni giorno nelle case di tutto il mondo. Ci impegniamo quotidianamente per rendere ogni interazione con i nostri prodotti il più piacevole possibile, dall'apertura di una porta al funzionamento pressoché silenzioso fino alla qualità dei materiali percepibile a ogni tocco.


Vetro a specchio nero


Vetro a specchio Platinum


Vetro a specchio Pearl

A tutto vapore verso il futuro

A volte le tecnologie più rivoluzionarie nascono dalle cose più semplici, ad esempio dall'acqua. O meglio, dal vapore. Da oltre 20 anni studiamo l'energia e le caratteristiche del vapore per sviluppare metodi innovativi con cui poter cuocere il cibo, pulire le stoviglie nonché lavare e prendersi cura dei propri indumenti.

Risultati professionali a casa propria, in tutta facilità
Nei nostri Combi-Steamer, il vapore viene distribuito in modo uniforme. Si condensa quando entra in contatto con il cibo, trasferendo così la propria energia termica agli alimenti, che vengono cotti in modo delicato. Vitamine, minerali, oligoelementi e aromi sono in gran parte preservati, gli alimenti mantengono i loro colori vivaci e la consistenza risulta perfetta. Infatti, non appena il cibo raggiunge la temperatura del vapore,il processo di condensazione cessa ed è quindi praticamente impossibile che gli alimenti vengano cotti troppo.

Per risultati perfetti nel lavaggio delle stoviglie
La funzione SteamFinish della lavastoviglie impiega vapore puro per pulire in modo impeccabile e rendere brillanti le stoviglie. Il vapore generato al termine del processo di asciugatura si condensa su bicchieri, posate e stoviglie sotto forma di acqua purissima, eliminando così tutti i residui e le tracce di detergenti e brillantanti.

Addio alle pieghe sui vestiti subito dopo il lavaggio
L'utilizzo del vapore nella lavatrice fa sì che le pieghe sugli indumenti vengano eliminate quando si trovano ancora nel cestello. La funzione lisciatura a vapore consente così di risparmiare tempo e fatica durante la stiratura.





Steamer, Combi-Steamer e CombairSteamer

Con i nostri Steamer, chiunque può preparare piatti da chef nella cucina di casa propria. L'azione delicata del vapore consente di controllare con precisione temperatura e umidità, esaltando il sapore intrinseco degli alimenti e assicurando consistenze sempre eccezionali.

Cottura innovativa con il vapore

Risultati professionali a casa propria, in tutta facilità
In origine, le e gli chef professionisti utilizzavano la tecnologia del vapore per ottenere consistenze perfette preservando il sapore e il colore naturale degli alimenti. Il sottile equilibrio tra umidità e temperatura aiuta a preservare sia i nutrienti che le proprietà sensoriali. Un modo di cucinare altamente preciso e delicato, che perfezioniamo da oltre 20 anni.

La tecnologia all'avanguardia incontra il design svizzero
V-ZUG, pioniere leader nello sviluppo di Combi-Steamer di eccezionale precisione, ha creato una gamma di Steamer frutto del più recente perfezionamento di questa tecnologia, che offre funzioni di cottura potenti e automatizzate in apparecchi caratterizzati dal design minimalista svizzero.

Un'interazione personalizzata e intuitiva
L'interfaccia utente degli Steamer di V-ZUG può essere personalizzata in base alle proprie preferenze personali in modo rapido e intuitivo. Il risultato è un'interfaccia ampia ed elegante, con il caratteristico CircleSlider che semplifica e personalizza l'interazione con il prodotto.



Uno Steamer per ogni esigenza

Un unico prodotto che svolge tutte le funzioni, o due camere di cottura per una maggiore flessibilità: con i nostri apparecchi ognuno può cucinare come preferisce.

Steamer
I nostri Steamer offrono un'esperienza di vapore puro, che preserva i nutrienti e i benefici per la salute degli alimenti. Per una preparazione sicura di verdure e pesce e la rigenerazione veloce degli alimenti precotti.

Combi-Steamer
I nostri apprezzatissimi Combi-Steamer coniugano le funzioni impiegando vapore con l'aria calda per una cottura perfetta degli alimenti, che in questo modo non risultano secchi, ma dorati e croccanti all'esterno.

CombairSteamer
I nostri CombairSteamer coniugano i vantaggi dell'esperienza di cottura nei forni tradizionali con una tecnologia a vapore avanzata. Ne deriva un'esperienza di cottura nuova, racchiusa in un unico apparecchio facile da usare.

Gli standard



60 cm / 76 cm

60 cm / 55 cm

Disponibili nelle seguenti categorie:
Forni a vapore Combair
Forni

I compatti



45 cm

60 cm

Disponibili nelle seguenti categorie:
Forni a vapore combinati
Forni a vapore
Forni
Macchine automatiche per il caffè
Microonde

I piccoli



38 cm

60 cm / 55 cm

Disponibili nelle seguenti categorie:
Forni a vapore combinati
Forni a vapore
Forni
Macchine automatiche per il caffè
Microonde

Dai piatti di tutti i giorni all’alta cucina

Le varie funzioni di Steamer, Combi-Steamer e CombairSteamer permettono di cucinare ricette creative per la vita di tutti i giorni o di fare una splendida figura con i vostri e le vostre ospiti.



Cottura a vapore
Modo di funzionamento delicato che preserva vitamine e nutrienti. La cottura a vapore è semplice e non richiede un monitoraggio costante: niente può scuocere o bruciarsi.



Rigenerazione
Per servire rapidamente menù precotti e prodotti pronti in qualsiasi momento della giornata, proprio come se fossero preparati al momento. La combinazione di vapore e aria calda previene la perdita di qualità e di umidità.



Cottura delicata
Basta premere un pulsante e la funzione Cottura delicata, in combinazione con la sonda di temperatura dell’alimento in 3 punti, prepara perfettamente la carne con il giusto grado di cottura per il momento esatto in cui desiderate servirla.



Vacuisine
Nei sacchetti sigillati sottovuoto gli alimenti raggiungono il grado di cottura perfetto per il momento in cui desiderate servirli, senza rischio che cuociano troppo o troppo poco. E senza doverli controllare, proprio come in una cucina professionale.



CotturaAutomatica con CCS
Questo programma consente di scegliere con facilità il gruppo di alimenti desiderato: l’apparecchio selezionerà il modo di funzionamento e le condizioni della camera di cottura impostando esattamente la temperatura e la durata necessarie.



Cottura professionale
Basta premere un pulsante per ottenere pane, panini, trecce e ricette a base di pasta sfoglia perfetti: croccanti, dorati in superficie e mai secchi. La funzione interviene già nella fase di lievitazione dell’impasto.



Aria calda con vapore
La combinazione di aria calda e vapore assicura una distribuzione uniforme del calore nella camera di cottura. Il vapore fa sì che il risultato finale sia succoso all’interno e croccante all’esterno. Ideale per patate, verdure e prodotti surgelati.

Modi di funzionamento intelligenti con Power

I molteplici modi di funzionamento del Combi-Steamer V6000 45M PowerSteam sfruttano al meglio ogni tecnologia di riscaldamento. A garantire la potenza in più è il microonde che si attiva automaticamente nei nuovi modi di funzionamento.



PowerVapore
Vapore e microonde in un unico modo di funzionamento per ridurre il tempo di cottura fino al 30%. Gli alimenti mantengono consistenza e gusto, preservando qualità, vitamine e colore.



Power aria calda
Che si tratti di torte o verdure al forno, la combinazione di aria calda e microonde velocizza fino al 30% la cottura delle pietanze, oltre a renderle dorate in superficie e succose al centro.



PowerRigenerazione
La combinazione di aria calda, microonde e vapore garantisce un risparmio di tempo fino al 40% rispetto alla rigenerazione tradizionale. Anche i piatti unici vengono rigenerati in modo uniforme senza seccarsi.



Scongelare
Modo di funzionamento che offre opzioni che si adattano perfettamente allo specifico alimento, per risultati uniformi senza scaldare carne, pane o altri cibi.



Power aria calda con vapore
Preparazione ancora più veloce e pietanze rigenerate in modo uniforme: la combinazione di aria calda, microonde e vapore rende piatti come pollo e lasagne croccanti all'esterno e succosi all'interno.

Efficacia e sostenibilità

Il Combi-Steamer V6000 45M PowerSteam riunisce nello stesso apparecchio un forno a vapore combinato completo e un microonde di alto livello. Offre tanti metodi di preparazione diversi in un solo apparecchio.

Una rivoluzione culinaria
Per quanto riguarda la flessibilità, PowerSteam con le sue diverse modalità di cottura intelligenti è l'espressione di massima forza di V-ZUG per chi cucina a casa. Genera vapore, cuoce e rigenera più velocemente di un Combi-Steamer V-ZUG classico, conservando perfettamente la qualità, il colore, la consistenza e il sapore degli alimenti.

L'approccio intelligente alla cucina
Il PowerSteam coniuga le opzioni di cottura a vapore e al forno attraverso la tecnologia a microonde in un unico apparecchio, attivando in automatico la funzione a microonde secondo necessità. Raggiungere il risultato desiderato non è mai stato così facile.

Un'interfaccia utente iconica e intuitiva
Il CircleSlider è un sistema presente sul vetro che consente un utilizzo tattile e intuitivo e un controllo preciso. Il display touch ad alta risoluzione offre una eccellente facilità d'uso. Mentre si cucina, il CircleSlider visualizza l'avanzamento del processo di cottura in modo molto discreto, ma fornendo tutte le informazioni necessarie.


V
ZUG



Prodotti a confronto - Forni a vapore, Excellence Line 60

Euro 60 cm

	CombiSteamer V6000 PowerSteam	CombiSteamer V6000	CombiSteamer V4000	CombairSteamer V6000	CombairSteamer V2000	Steamer V4000
Pagina del catalogo	28	29	31	33	35	37
Versioni						
Vetro a specchio nero | Platinum | Pearl	● | ● | ●	● | ● | ●	● | ● | ○	● | ● | ●	● | ● | ○	● | ● | ○
AutoDoor nero | Platinum | Pearl	● | ● | ○	● | ● | ○	○ | ○ | ○	● | ● | ○	○ | ○ | ○	○ | ○ | ○
Allacciamento fisso all'acqua	○	●*	○	○	○	○
Illuminazione LED | Alogena	● | ○	● | ○	○ | ●	● | ○	○ | ●	○ | ○
Numero di luci	2	1 | 2	1 | 2	2	2	0
Volume camera di cottura (l)	41	34 | 48 | 49	34 | 48	69	69	34 | 48
Altezza apparecchio (mm)	454	378 | 454	378 | 454	598 | 759	598 | 759	378 | 454
Senza cassetto dell'apparecchio | Cassetto riscaldabile dell'apparecchio	● | ○	● | ○	● | ○	● | ●	● | ●	● | ○
Efficienza energetica		A++	A++	A+	A+	
Funzioni						
CotturaAutomatica con CCS	●	●	○	●	○	○
Rigenerazione | Rigenerazione Power | Rigenerazione automatica	● | ● | ●	● | ○ | ●	● | ○ | ○	● | ○ | ●	● | ○ | ○	● | ○ | ○
Microonde	●	○	○	○	○	○
Power Hot air | aria calda con vapore	● | ●	○ | ○	○ | ○	○ | ○	○ | ○	○ | ○
Cottura professionale	●	●	○	●	●	○
Cottura delicata	●	●	●	●	○	○
Sonda di temperatura dell'alimento a 3 punti	●	●	●	●	○	○
Vacuisine con «impostazione precisa al grado»	●	●	●	●	●	●
Cottura a vapore | Cottura a vapore Power	● | ●	● | ○	● | ○	● | ○	● | ○	● | ○
Aria calda con vapore	●	●	●	●	●	○
Aria calda | umida | Eco	● | ● | ●	● | ● | ●	● | ● | ●	● | ● | ●	● | ● | ●	○ | ○ | ○
Temperatura massima impostabile per aria calda (°C) | calore sopra e sotto (°C)	230 | 0	230 | 0	230 | 0	230 | 230	230 | 230	0 | 0
Riscaldamento sup./inf. | umido | Eco	○ | ○ | ○	○ | ○ | ○	○ | ○ | ○	● | ● | ●	● | ● | ●	○ | ○ | ○
PizzaPlus	○	○	○	●	●	○
Grill | Grill ventilato	○ | ○	○ | ○	○ | ○	● | ●	● | ●	○ | ○
Ricette | Preferiti | EasyCook	● | ● | ●	● | ● | ●	● | ● | ●	● | ● | ●	● | ● | ○	○ | ● | ●
Ricette proprie	●	●	●	●	○	●
Il preriscaldamento ritarda l'avvio del temporizzatore	●	●	●	●	●	○
Scongelamento | Wellness | Igiene	● | ● | ●	○ | ● | ●	○ | ● | ●	○ | ● | ●	○ | ● | ●	○ | ● | ●
V-ZUG-Home	●	●	●	●	●	●
Programma di pulizia integrato	●	●	●	●	●	●
Decalcificazione guidata	●	●	●	●	●	●
Funzione di diminuzione del vapore	○	●*	○	○	○	○
Comandi e display						
Touchscreen con CircleSlider	●	●	●	●	●	●
Display grafico interamente a colori	●	●	●	●	●	●
SoftOpen | SoftClose	● | ●	● | ●	● | ●	● | ●	● | ●	● | ●
Indicazione orario | Timer	● | ●	● | ●	● | ●	● | ●	● | ●	● | ●
Passaggio all'orario estivo	●	●	●	●	●	●
Dimostrazione gratuita a domicilio	●	●	○	●	○	○
Paese di provenienza	CH	CH	CH	CH	CH	CH

● compreso \| ○ non compreso
* optional

AutoDoor



CombiSteamer V6000 45M PowerSteam

Funzioni

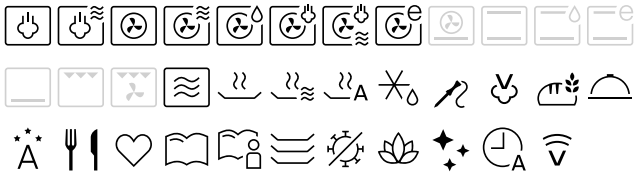

Caratteristiche

- Display grafico interamente a colori
- Touchscreen con CircleSlider
- Personalizzazione
- Luce automatica a fine programma
- Illuminazione: LED
- SoftOpen e SoftClose
- Indicazione orario
- Timer
- Il preriscaldamento ritarda l'avvio del temporizzatore
- Camera di cottura: Acciaio inossidabile
- Filtro Stile nutrizionale per EasyCook
- Sonda di temperatura dell'alimento a 3 punti
- Ricettario: Incluso
- Dimostrazione gratuita a domicilio

Dati tecnici

Misure (A x L x P)	454 x 597 x 569 mm		
Allacciamento	380-415 V 2N~	5100 W	16 A

Versione	Codice articolo	Prezzo incl.	escl.
Vetro a specchio nero	**230410**0003	**6000.-**	5550.42
Vetro a specchio Platinum	**230410**0004	**6060.-**	5605.92
Vetro a specchio Pearl	**230410**0005	**6090.-**	5633.67
CRA		**10.81**	10.-



CombiSteamer V6000 45M PowerSteam

Funzioni

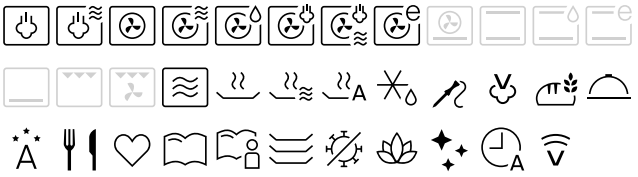

Caratteristiche

- Display grafico interamente a colori
- Touchscreen con CircleSlider
- Personalizzazione
- Luce automatica a fine programma
- Illuminazione: LED
- AutoDoor
- Raffreddamento automatico
- SoftOpen e SoftClose
- Indicazione orario
- Timer
- Il preriscaldamento ritarda l'avvio del temporizzatore
- Camera di cottura: Acciaio inossidabile
- Filtro Stile nutrizionale per EasyCook
- Sonda di temperatura dell'alimento a 3 punti
- Ricettario: Incluso
- Dimostrazione gratuita a domicilio

Dati tecnici

Misure (A x L x P)	454 x 597 x 569 mm		
Allacciamento	380-415 V 2N~	5100 W	16 A

Versione	Codice articolo	Prezzo incl.	escl.
AutoDoor			
Vetro a specchio nero	**230470**0001	**6490.-**	6003.70
Vetro a specchio Platinum	**230470**0002	**6540.-**	6049.95
CRA		**10.81**	10.-

Euro 60 cm

AutoDoor



CombiSteamer V6000 45

Funzioni



Caratteristiche

- Display grafico interamente a colori
- Touchscreen con CircleSlider
- Personalizzazione
- Luce automatica a fine programma
- Illuminazione: LED
- Pulizia agevole grazie alla porta smontabile
- SoftOpen e SoftClose
- Indicazione orario
- Timer
- Il preriscaldamento ritarda l'avvio del temporizzatore
- Camera di cottura: Acciaio inossidabile
- Filtro Stile nutrizionale per EasyCook
- Sonda di temperatura dell'alimento a 3 punti
- Ricettario: Incluso
- Dimostrazione gratuita a domicilio

Dati tecnici

Misure (A x L x P) 454 x 597 x 569 mm
Allacciamento 380-415 V 2N~ 4100 W 10 A

Versione	Codice articolo	Prezzo incl.	escl.
Vetro a specchio nero	**230320**0003	**4710.-**	4357.08
Vetro a specchio Platinum	**230320**0004	**4760.-**	4403.33
Vetro a specchio Pearl	**230320**0005	**4790.-**	4431.08
CRA		**10.81**	10.-



CombiSteamer V6000 45

Funzioni



Caratteristiche

- Display grafico interamente a colori
- Touchscreen con CircleSlider
- Personalizzazione
- Luce automatica a fine programma
- Illuminazione: LED
- AutoDoor
- Raffreddamento automatico
- Pulizia agevole grazie alla porta smontabile
- SoftOpen e SoftClose
- Indicazione orario
- Timer
- Il preriscaldamento ritarda l'avvio del temporizzatore
- Camera di cottura: Acciaio inossidabile
- Filtro Stile nutrizionale per EasyCook
- Sonda di temperatura dell'alimento a 3 punti
- Ricettario: Incluso
- Dimostrazione gratuita a domicilio

Dati tecnici

Misure (A x L x P) 454 x 597 x 569 mm
Allacciamento 380-415 V 2N~ 4100 W 10 A

Versione	Codice articolo	Prezzo incl.	escl.
AutoDoor			
Vetro a specchio nero	**230430**0001	**5190.-**	4801.11
Vetro a specchio Platinum	**230430**0002	**5250.-**	4856.61
CRA		**10.81**	10.-

Allacciamento alla rete idrica



CombiSteamer V6000 45F

Funzioni



Caratteristiche

- Display grafico interamente a colori
- Touchscreen con CircleSlider
- Personalizzazione
- Luce automatica a fine programma
- Illuminazione: LED
- Pulizia agevole grazie alla porta smontabile
- SoftOpen e SoftClose
- Indicazione orario
- Timer
- Il preriscaldamento ritarda l'avvio del temporizzatore
- Camera di cottura: Acciaio inossidabile
- Filtro Stile nutrizionale per EasyCook
- Sonda di temperatura dell'alimento a 3 punti
- Allacciamento fisso all'acqua
- Ricettario: Incluso
- Dimostrazione gratuita a domicilio

Dati tecnici

Misure (A x L x P)	454 x 597 x 569 mm		
Allacciamento	380-415 V 2N~	3700 W	10 A

Versione	Codice articolo	Prezzo incl.	escl.
Allacciamento fisso all'acqua			
Vetro a specchio nero	**23033**00001	**5030.-**	4653.10
Vetro a specchio Platinum	**23033**00002	**5080.-**	4699.35
Vetro a specchio Pearl	**23033**00003	**5120.-**	4736.36
CRA		**10.81**	10.-

AutoDoor e allacciamento alla rete idrica



CombiSteamer V6000 45F

Funzioni



Caratteristiche

- Display grafico interamente a colori
- Touchscreen con CircleSlider
- Personalizzazione
- Luce automatica a fine programma
- Illuminazione: LED
- AutoDoor
- Raffreddamento automatico
- Pulizia agevole grazie alla porta smontabile
- SoftOpen e SoftClose
- Indicazione orario
- Timer
- Il preriscaldamento ritarda l'avvio del temporizzatore
- Camera di cottura: Acciaio inossidabile
- Filtro Stile nutrizionale per EasyCook
- Sonda di temperatura dell'alimento a 3 punti
- Allacciamento fisso all'acqua
- Ricettario: Incluso
- Dimostrazione gratuita a domicilio

Dati tecnici

Misure (A x L x P)	454 x 597 x 569 mm		
Allacciamento	380-415 V 2N~	3700 W	10 A

Versione	Codice articolo	Prezzo incl.	escl.
AutoDoor, Allacciamento fisso all'acqua			
Vetro a specchio nero	**23045**00001	**5520.-**	5106.38
Vetro a specchio Platinum	**23045**00002	**5570.-**	5152.64
CRA		**10.81**	10.-



CombiSteamer V4000 45

Funzioni



Caratteristiche

- Display grafico interamente a colori
- Touchscreen con CircleSlider
- Personalizzazione
- Luce automatica a fine programma
- Illuminazione: Alogena
- Pulizia agevole grazie alla porta smontabile
- SoftOpen e SoftClose
- Indicazione orario
- Timer
- Il preriscaldamento ritarda l'avvio del temporizzatore
- Camera di cottura: Acciaio inossidabile
- Filtro Stile nutrizionale per EasyCook
- Sonda di temperatura dell'alimento a 3 punti
- Ricettario: Disponibile dietro pagamento

Dati tecnici

Misure (A x L x P)	454 x 597 x 569 mm		
Allacciamento	380-415 V 2N~	4100 W	10 A

Versione	Codice articolo	Prezzo incl.	escl.
Vetro a specchio nero	**23031**00001	**4110.-**	3802.04
Vetro a specchio Platinum	**23031**00002	**4170.-**	3857.54
CRA		**10.81**	10.-



CombiSteamer V6000 38

Funzioni



Caratteristiche

- Display grafico interamente a colori
- Touchscreen con CircleSlider
- Personalizzazione
- Luce automatica a fine programma
- Illuminazione: LED
- Pulizia agevole grazie alla porta smontabile
- SoftOpen e SoftClose
- Indicazione orario
- Timer
- Il preriscaldamento ritarda l'avvio del temporizzatore
- Camera di cottura: Acciaio inossidabile
- Filtro Stile nutrizionale per EasyCook
- Sonda di temperatura dell'alimento a 3 punti
- Ricettario: Incluso
- Dimostrazione gratuita a domicilio

Dati tecnici

Misure (A x L x P)	378 x 597 x 569 mm		
Allacciamento	380-415 V 2N~	3800 W	10 A

Versione	Codice articolo	Prezzo incl.	escl.
Vetro a specchio nero	**23030**00003	**4610.-**	4264.57
Vetro a specchio Platinum	**23030**00004	**4670.-**	4320.07
CRA		**10.81**	10.-



CombiSteamer V4000 38

Funzioni



Caratteristiche

- Display grafico interamente a colori
- Touchscreen con CircleSlider
- Personalizzazione
- Luce automatica a fine programma
- Illuminazione: Alogena
- Pulizia agevole grazie alla porta smontabile
- SoftOpen e SoftClose
- Indicazione orario
- Timer
- Il preriscaldamento ritarda l'avvio del temporizzatore
- Camera di cottura: Acciaio inossidabile
- Filtro Stile nutrizionale per EasyCook
- Sonda di temperatura dell'alimento a 3 punti
- Ricettario: Disponibile dietro pagamento

Dati tecnici

Misure (A x L x P)	378 x 597 x 569 mm		
Allacciamento	380-415 V 2N~	3800 W	10 A

Versione	Codice articolo	Prezzo incl.	escl.
Vetro a specchio nero	**23028**00001	**4020.-**	3718.78
Vetro a specchio Platinum	**23028**00002	**4070.-**	3765.03
CRA		**10.81**	10.-

Euro 60 cm



CombairSteamer V6000 60

Funzioni



Caratteristiche

- Display grafico interamente a colori
- Touchscreen con CircleSlider
- Personalizzazione
- Luce automatica a fine programma
- Illuminazione: LED
- Pulizia agevole grazie alla porta smontabile
- SoftOpen e SoftClose
- Indicazione orario
- Timer
- Il preriscaldamento ritarda l'avvio del temporizzatore
- Camera di cottura: DualEmaille
- Filtro Stile nutrizionale per EasyCook
- Sonda di temperatura dell'alimento a 3 punti
- Modalità Sabbat
- Ricettario: Incluso
- Dimostrazione gratuita a domicilio

Dati tecnici

Misure (A x L x P)	598 x 597 x 569 mm		
Allacciamento	380-415 V 2N~	4300 W	10 A

Versione	Codice articolo	Prezzo incl.	escl.
Vetro a specchio nero	**230380**0003	**4920.-**	4551.34
Vetro a specchio Platinum	**230380**0004	**4980.-**	4606.85
Vetro a specchio Pearl	**230380**0019	**5010.-**	4634.60
CRA		**10.81**	10.-

AutoDoor



CombairSteamer V6000 60

Funzioni



Caratteristiche

- Display grafico interamente a colori
- Touchscreen con CircleSlider
- Personalizzazione
- Luce automatica a fine programma
- Illuminazione: LED
- AutoDoor
- Raffreddamento automatico
- Pulizia agevole grazie alla porta smontabile
- SoftOpen e SoftClose
- Indicazione orario
- Timer
- Il preriscaldamento ritarda l'avvio del temporizzatore
- Camera di cottura: DualEmaille
- Filtro Stile nutrizionale per EasyCook
- Sonda di temperatura dell'alimento a 3 punti
- Ricettario: Incluso
- Dimostrazione gratuita a domicilio

Dati tecnici

Misure (A x L x P)	598 x 597 x 569 mm		
Allacciamento	380-415 V 2N~	4300 W	10 A

Versione	Codice articolo	Prezzo incl.	escl.
AutoDoor			
Vetro a specchio nero	**230490**0001	**5410.-**	5004.63
Vetro a specchio Platinum	**230490**0003	**5460.-**	5050.88
CRA		**10.81**	10.-



CombairSteamer V6000 76

Funzioni



Caratteristiche

- Display grafico interamente a colori
- Touchscreen con CircleSlider
- Personalizzazione
- Luce automatica a fine programma
- Illuminazione: LED
- Pulizia agevole grazie alla porta smontabile
- SoftOpen e SoftClose
- Indicazione orario
- Timer
- Il preriscaldamento ritarda l'avvio del temporizzatore
- Camera di cottura: DualEmaille
- Filtro Stile nutrizionale per EasyCook
- Sonda di temperatura dell'alimento a 3 punti
- Modalità Sabbat
- Ricettario: Incluso
- Dimostrazione gratuita a domicilio

Dati tecnici

Misure (A x L x P) 759 x 597 x 569 mm
Allacciamento 380-415 V 2N~ 4700 W 10 A

Versione	Codice articolo	Prezzo incl.	escl.
Cassetto riscaldabile dell'apparecchio			
Vetro a specchio nero	**231030**00000	**5120.-**	4736.36
Vetro a specchio Platinum	**231030**00001	**5170.-**	4782.61
CRA		**10.81**	10.-

CombairSteamer V6000 7U

Funzioni



Caratteristiche

- Display grafico interamente a colori
- Touchscreen con CircleSlider
- Personalizzazione
- Luce automatica a fine programma
- Illuminazione: LED
- Pulizia agevole grazie alla porta smontabile
- SoftOpen e SoftClose
- Indicazione orario
- Timer
- Il preriscaldamento ritarda l'avvio del temporizzatore
- Camera di cottura: DualEmaille
- Filtro Stile nutrizionale per EasyCook
- Sonda di temperatura dell'alimento a 3 punti
- Modalità Sabbat
- Ricettario: Incluso
- Dimostrazione gratuita a domicilio

Dati tecnici

Misure (A x L x P) 759 x 597 x 569 mm
Allacciamento 380-415 V 2N~ 4700 W 10 A

Versione	Codice articolo	Prezzo incl.	escl.
Incasso sottopiano, Cassetto riscaldabile dell'apparecchio			
Vetro a specchio nero	**230600**00001	**5120.-**	4736.36
Vetro a specchio Platinum	**230600**00002	**5170.-**	4782.61
CRA		**10.81**	10.-



CombairSteamer V2000 60

Funzioni



Caratteristiche

- Display grafico interamente a colori
- Touchscreen con CircleSlider
- Personalizzazione
- Illuminazione: Alogena
- Pulizia agevole grazie alla porta smontabile
- SoftOpen e SoftClose
- Indicazione orario
- Timer
- Il preriscaldamento ritarda l'avvio del temporizzatore
- Camera di cottura: DualEmaille
- Modalità Sabbat
- Ricettario: Disponibile dietro pagamento

Dati tecnici

Misure (A x L x P)	598 x 597 x 569 mm		
Allacciamento	380-415 V 2N~	4300 W	10 A

Versione	Codice articolo	Prezzo incl.	escl.
Vetro a specchio nero	**230360**0001	**3730.-**	3450.51
Vetro a specchio Platinum	**230360**0003	**3790.-**	3506.01
CRA		**10.81**	10.-



CombairSteamer V2000 6U

Funzioni



Caratteristiche

- Display grafico interamente a colori
- Touchscreen con CircleSlider
- Personalizzazione
- Illuminazione: Alogena
- Pulizia agevole grazie alla porta smontabile
- SoftOpen e SoftClose
- Indicazione orario
- Timer
- Il preriscaldamento ritarda l'avvio del temporizzatore
- Camera di cottura: DualEmaille
- Modalità Sabbat
- Ricettario: Disponibile dietro pagamento

Dati tecnici

Misure (A x L x P)	598 x 597 x 569 mm		
Allacciamento	380-415 V 2N~	4300 W	10 A

Versione	Codice articolo	Prezzo incl.	escl.
Incasso sottopiano			
Vetro a specchio nero	**230980**0000	**3730.-**	3450.51
Vetro a specchio Platinum	**230980**0001	**3790.-**	3506.01
CRA		**10.81**	10.-



CombairSteamer V2000 76

Funzioni



Caratteristiche

- Display grafico interamente a colori
- Touchscreen con CircleSlider
- Personalizzazione
- Illuminazione: Alogena
- Pulizia agevole grazie alla porta smontabile
- SoftOpen e SoftClose
- Indicazione orario
- Timer
- Il preriscaldamento ritarda l'avvio del temporizzatore
- Camera di cottura: DualEmaille
- Modalità Sabbat
- Ricettario: Disponibile dietro pagamento

Dati tecnici

Misure (A x L x P)	759 x 597 x 569 mm		
Allacciamento	380-415 V 2N~	4700 W	10 A

Versione	Codice articolo	Prezzo incl.	escl.
Cassetto riscaldabile dell'apparecchio			
Vetro a specchio nero	**230400**00001	**3930.-**	3635.52
Vetro a specchio Platinum	**230400**00000	**3980.-**	3681.78
CRA		**10.81**	10.-



CombairSteamer V2000 7U

Funzioni



Caratteristiche

- Display grafico interamente a colori
- Touchscreen con CircleSlider
- Personalizzazione
- Illuminazione: Alogena
- Pulizia agevole grazie alla porta smontabile
- SoftOpen e SoftClose
- Indicazione orario
- Timer
- Il preriscaldamento ritarda l'avvio del temporizzatore
- Camera di cottura: DualEmaille
- Modalità Sabbat
- Ricettario: Disponibile dietro pagamento

Dati tecnici

Misure (A x L x P)	759 x 597 x 569 mm		
Allacciamento	380-415 V 2N~	4700 W	10 A

Versione	Codice articolo	Prezzo incl.	escl.
Incasso sottopiano, Cassetto riscaldabile dell'apparecchio			
Vetro a specchio nero	**230590**00001	**3930.-**	3635.52
Vetro a specchio Platinum	**230590**00002	**3980.-**	3681.78
CRA		**10.81**	10.-



Steamer V4000 45

Funzioni



Caratteristiche

- Display grafico interamente a colori
- Touchscreen con CircleSlider
- Personalizzazione
- Pulizia agevole grazie alla porta smontabile
- SoftOpen e SoftClose
- Indicazione orario
- Timer
- Camera di cottura: Acciaio inossidabile
- Filtro Stile nutrizionale per EasyCook

Dati tecnici

Misure (A x L x P)	454 x 597 x 569 mm		
Allacciamento	380-415 V 2N~	3700 W	10 A

Versione	Codice articolo	Prezzo incl.	escl.
Vetro a specchio nero	**23026**00003	**2800.-**	2590.19
Vetro a specchio Platinum	**23026**00004	**2860.-**	2645.70
CRA		**10.81**	10.-



Steamer V4000 38

Funzioni



Caratteristiche

- Display grafico interamente a colori
- Touchscreen con CircleSlider
- Personalizzazione
- Pulizia agevole grazie alla porta smontabile
- SoftOpen e SoftClose
- Indicazione orario
- Timer
- Camera di cottura: Acciaio inossidabile
- Filtro Stile nutrizionale per EasyCook

Dati tecnici

Misure (A x L x P)	378 x 597 x 569 mm		
Allacciamento	380-415 V 2N~	3300 W	10 A

Versione	Codice articolo	Prezzo incl.	escl.
Vetro a specchio nero	**23025**00003	**2710.-**	2506.94
Vetro a specchio Platinum	**23025**00004	**2760.-**	2553.19
CRA		**10.81**	10.-

Disegni in scala – Forni a vapore, Excellence Line 60

CombiSteamer V6000 45M PowerSteam

2304100003
2304100004
2304100005

CombiSteamer V6000 45

2303200003
2303200004
2303200005

CombiSteamer V6000 45F

2303300001
2303300002
2303300003

CombiSteamer V4000 45

2303100001
2303100002

Steamer V4000 45

2302600003
2302600004

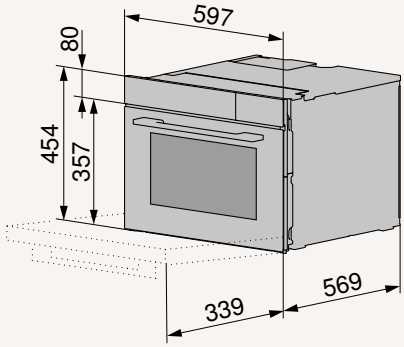

CombiSteamer V6000 45M PowerSteam

2304700001
2304700002

CombiSteamer V6000 45

2304300001
2304300002

CombiSteamer V6000 45F

2304500001
2304500002

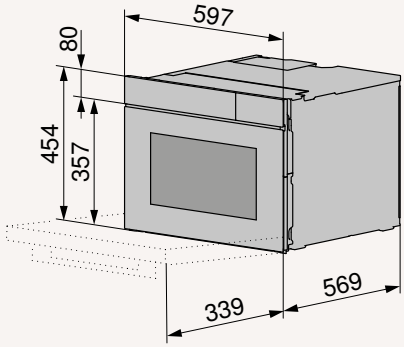

CombiSteamer V6000 38

2303000003
2303000004

CombiSteamer V4000 38

2302800001
2302800002

Steamer V4000 38

2302500003
2302500004

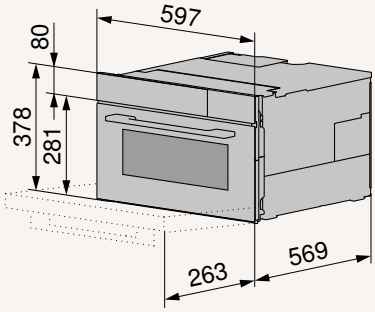

Informazioni dettagliate sulla progettazione sono disponibili sul nostro sito web.

CombairSteamer V6000 60

2303800003
2303800004
2303800019

CombairSteamer V2000 60

2303600001
2303600003

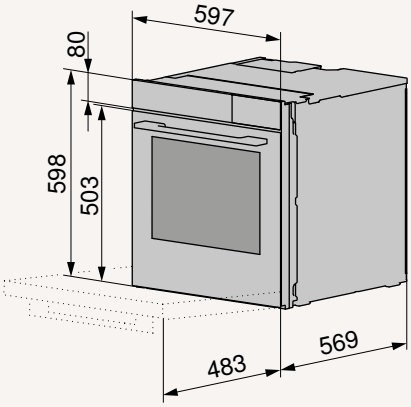

CombairSteamer V6000 60

2304900001
2304900003

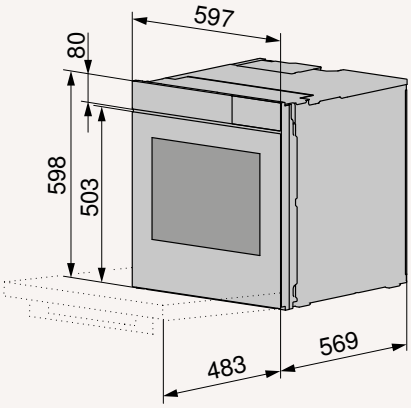

CombairSteamer V6000 76

2310300000
2310300001

CombairSteamer V2000 76

2304000001
2304000000

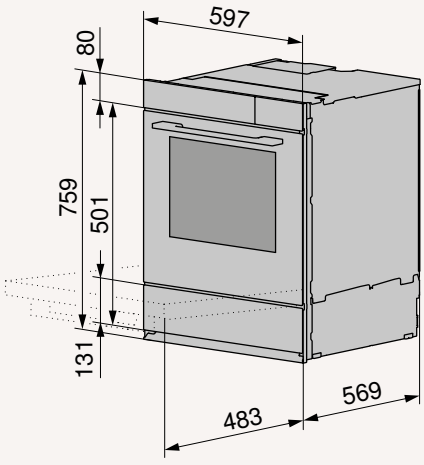

Disegni in scala – Forni a vapore, Excellence Line 60

Euro 60 cm

CombairSteamer V6000 7U

2306000001
2306000002

CombairSteamer V2000 7U

2305900001
2305900002

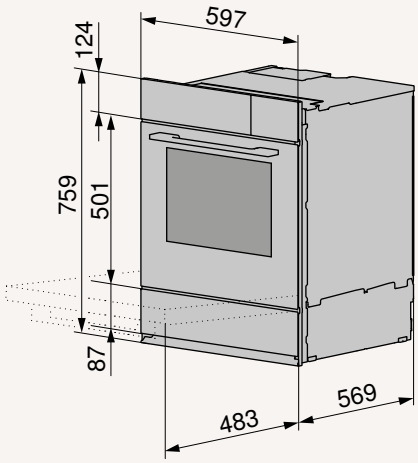

CombairSteamer V2000 6U

2309800000
2309800001

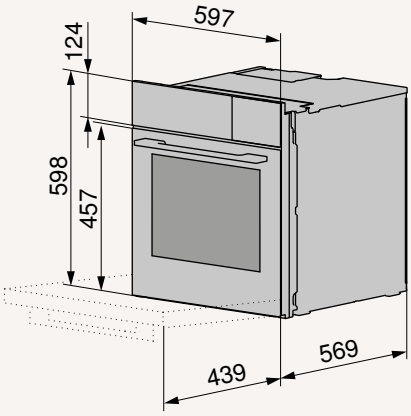

Prodotti a confronto - Forni a vapore, Excellence Line 55

SMS 55 cm

	CombiSteamer V6000	CombiSteamer V4000	CombairSteamer V6000	CombairSteamer V2000	Steamer V4000
Pagina del catalogo	42	42	43	45	47
Versioni					
Vetro a specchio nero | Platinum	● | ●	● | ●	● | ●	● | ●	● | ●
AutoDoor nero | Platinum	○ | ○	○ | ○	● | ●	○ | ○	○ | ○
Allacciamento fisso all'acqua	○	○	○	○	○
Illuminazione LED | Alogena	● | ○	○ | ●	● | ○	○ | ●	○ | ○
Numero di luci	1	1	2	2	0
Volume camera di cottura (l)	34	34	69	69	34
Altezza apparecchio (mm)	378	378	598 | 759	598 | 759	378
Senza cassetto dell'apparecchio | Cassetto riscaldabile dell'apparecchio | Cassetto dell'apparecchio	● | ○ | ○	● | ○ | ○	● | ● | ○	● | ● | ●	● | ○ | ○
Efficienza energetica	A++	A++	A+	A+	
Funzioni					
CotturaAutomatica con CCS	●	○	●	○	○
Rigenerazione | Rigenerazione Power | Rigenerazione automatica	● | ○ | ●	● | ○ | ○	● | ○ | ●	● | ○ | ○	● | ○ | ○
Microonde	○	○	○	○	○
Power Hot air | aria calda con vapore	○ | ○	○ | ○	○ | ○	○ | ○	○ | ○
Cottura professionale	●	○	●	●	○
Cottura delicata	●	●	●	○	○
Sonda di temperatura dell'alimento a 3 punti	●	●	●	○	○
Vacuisine con «impostazione precisa al grado»	●	●	●	●	●
Cottura a vapore | Cottura a vapore Power	● | ○	● | ○	● | ○	● | ○	● | ○
Aria calda con vapore	●	●	●	●	○
Aria calda | umida | Eco	● | ● | ●	● | ● | ●	● | ● | ●	● | ● | ●	○ | ○ | ○
Temperatura massima impostabile per aria calda (°C) | calore sopra e sotto (°C)	230 | 0	230 | 0	230 | 230	230 | 230	0 | 0
Riscaldamento sup./inf. | umido | Eco	○ | ○ | ○	○ | ○ | ○	● | ● | ●	● | ● | ●	○ | ○ | ○
PizzaPlus	○	○	●	●	○
Grill | Grill ventilato	○ | ○	○ | ○	● | ●	● | ●	○ | ○
Ricette | Preferiti | EasyCook	● | ● | ●	● | ● | ●	● | ● | ●	● | ● | ○	○ | ● | ●
Ricette proprie	●	●	●	○	○
Il preriscaldamento ritarda l'avvio del temporizzatore	●	●	●	●	○
Scongelamento | Wellness | Igiene	○ | ● | ●	○ | ● | ●	○ | ● | ●	○ | ● | ●	○ | ● | ●
V-ZUG-Home	●	●	●	●	●
Programma di pulizia integrato	●	●	●	●	●
Decalcificazione guidata	●	●	●	●	●
Funzione di diminuzione del vapore	○	○	○	○	○
Comandi e display					
Touchscreen con CircleSlider	●	●	●	●	●
Display grafico interamente a colori	●	●	●	●	●
SoftOpen | SoftClose	● | ●	● | ●	● | ●	● | ●	● | ●
Indicazione orario | Timer	● | ●	● | ●	● | ●	● | ●	● | ●
Passaggio all'orario estivo	●	●	●	●	●
Dimostrazione gratuita a domicilio	●	○	●	○	○
Paese di provenienza	CH	CH	CH	CH	CH

● compreso | ○ non compreso



CombiSteamer V6000 38C

Funzioni



Caratteristiche

- Display grafico interamente a colori
- Touchscreen con CircleSlider
- Personalizzazione
- Luce automatica a fine programma
- Illuminazione: LED
- Pulizia agevole grazie alla porta smontabile
- SoftOpen e SoftClose
- Indicazione orario
- Timer
- Il preriscaldamento ritarda l'avvio del temporizzatore
- Camera di cottura: Acciaio inossidabile
- Filtro Stile nutrizionale per EasyCook
- Sonda di temperatura dell'alimento a 3 punti
- Ricettario: Incluso
- Dimostrazione gratuita a domicilio

Dati tecnici

Misure (A x L x P)	378 x 548 x 569 mm		
Allacciamento	380-415 V 2N~	3800 W	10 A

Versione	Codice articolo	Prezzo incl.	escl.
Vetro a specchio nero	**230290**0003	**4560.-**	4218.32
Vetro a specchio Platinum	**230290**0004	**4610.-**	4264.57
CRA		**10.81**	10.-



CombiSteamer V4000 38C

Funzioni



Caratteristiche

- Display grafico interamente a colori
- Touchscreen con CircleSlider
- Personalizzazione
- Luce automatica a fine programma
- Illuminazione: Alogena
- Pulizia agevole grazie alla porta smontabile
- SoftOpen e SoftClose
- Indicazione orario
- Timer
- Il preriscaldamento ritarda l'avvio del temporizzatore
- Camera di cottura: Acciaio inossidabile
- Filtro Stile nutrizionale per EasyCook
- Sonda di temperatura dell'alimento a 3 punti
- Ricettario: Disponibile dietro pagamento

Dati tecnici

Misure (A x L x P)	378 x 548 x 569 mm		
Allacciamento	380-415 V 2N~	3800 W	10 A

Versione	Codice articolo	Prezzo incl.	escl.
Vetro a specchio nero	**230270**0001	**3960.-**	3663.27
Vetro a specchio Platinum	**230270**0002	**4020.-**	3718.78
CRA		**10.81**	10.-



CombairSteamer V6000 76C

Funzioni



Caratteristiche

- Display grafico interamente a colori
- Touchscreen con CircleSlider
- Personalizzazione
- Luce automatica a fine programma
- Illuminazione: LED
- Pulizia agevole grazie alla porta smontabile
- SoftOpen e SoftClose
- Indicazione orario
- Timer
- Il preriscaldamento ritarda l'avvio del temporizzatore
- Camera di cottura: DualEmaille
- Filtro Stile nutrizionale per EasyCook
- Sonda di temperatura dell'alimento a 3 punti
- Modalità Sabbat
- Ricettario: Incluso
- Dimostrazione gratuita a domicilio

Dati tecnici

Misure (A x L x P)	759 x 548 x 569 mm		
Allacciamento	380-415 V 2N~	4700 W	10 A

Versione	Codice articolo	Prezzo incl.	escl.
Cassetto riscaldabile dell'apparecchio			
Vetro a specchio nero	**23105**00000	**4970.-**	4597.59
Vetro a specchio	**23105**00001	**5020.-**	4643.85
Platinum			
CRA		**10.81**	10.-



SMS 55 cm

CombairSteamer V6000 76C

Funzioni



Caratteristiche

- Display grafico interamente a colori
- Touchscreen con CircleSlider
- Personalizzazione
- Luce automatica a fine programma
- Illuminazione: LED
- AutoDoor
- Raffreddamento automatico
- Pulizia agevole grazie alla porta smontabile
- SoftOpen e SoftClose
- Indicazione orario
- Timer
- Il preriscaldamento ritarda l'avvio del temporizzatore
- Camera di cottura: DualEmaille
- Filtro Stile nutrizionale per EasyCook
- Sonda di temperatura dell'alimento a 3 punti
- Ricettario: Incluso
- Dimostrazione gratuita a domicilio

Dati tecnici

Misure (A x L x P)	759 x 548 x 569 mm		
Allacciamento	380-415 V 2N~	4700 W	10 A

Versione	Codice articolo	Prezzo incl.	escl.
AutoDoor, Cassetto riscaldabile dell'apparecchio			
Vetro a specchio nero	**23106**00000	**5450.-**	5041.63
Vetro a specchio	**23106**00001	**5510.-**	5097.13
Platinum			
CRA		**10.81**	10.-



CombairSteamer V6000 7UC

Funzioni



Caratteristiche

- Display grafico interamente a colori
- Touchscreen con CircleSlider
- Personalizzazione
- Luce automatica a fine programma
- Illuminazione: LED
- Pulizia agevole grazie alla porta smontabile
- SoftOpen e SoftClose
- Indicazione orario
- Timer
- Il preriscaldamento ritarda l'avvio del temporizzatore
- Camera di cottura: DualEmaille
- Filtro Stile nutrizionale per EasyCook
- Sonda di temperatura dell'alimento a 3 punti
- Modalità Sabbat
- Ricettario: Incluso
- Dimostrazione gratuita a domicilio

Dati tecnici

Misure (A x L x P)	759 x 548 x 569 mm		
Allacciamento	380-415 V 2N~	4700 W	10 A

Versione	Codice articolo	Prezzo incl.	escl.
Incasso sottopiano, Cassetto riscaldabile dell'apparecchio			
Vetro a specchio nero	**23057**00001	**4970.-**	4597.59
Vetro a specchio Platinum	**23057**00002	**5020.-**	4643.85
CRA		**10.81**	10.-



CombairSteamer V6000 60C

Funzioni



Caratteristiche

- Display grafico interamente a colori
- Touchscreen con CircleSlider
- Personalizzazione
- Luce automatica a fine programma
- Illuminazione: LED
- Pulizia agevole grazie alla porta smontabile
- SoftOpen e SoftClose
- Indicazione orario
- Timer
- Il preriscaldamento ritarda l'avvio del temporizzatore
- Camera di cottura: DualEmaille
- Filtro Stile nutrizionale per EasyCook
- Sonda di temperatura dell'alimento a 3 punti
- Modalità Sabbat
- Ricettario: Incluso
- Dimostrazione gratuita a domicilio

Dati tecnici

Misure (A x L x P)	598 x 548 x 569 mm		
Allacciamento	380-415 V 2N~	4300 W	10 A

Versione	Codice articolo	Prezzo incl.	escl.
Modello corto			
Vetro a specchio nero	**23037**00002	**4870.-**	4505.09
Vetro a specchio Platinum	**23037**00004	**4920.-**	4551.34
CRA		**10.81**	10.-



SMS 55 cm



CombairSteamer V2000 76C

Funzioni



Caratteristiche

- Display grafico interamente a colori
- Touchscreen con CircleSlider
- Personalizzazione
- Illuminazione: Alogena
- Pulizia agevole grazie alla porta smontabile
- SoftOpen e SoftClose
- Indicazione orario
- Timer
- Il preriscaldamento ritarda l'avvio del temporizzatore
- Camera di cottura: DualEmaille
- Modalità Sabbat
- Ricettario: Disponibile dietro pagamento

Dati tecnici

Misure (A x L x P) 759 x 548 x 569 mm
Allacciamento 380-415 V 2N~ 4300 W 10 A

Versione	Codice articolo	Prezzo incl.	escl.
Cassetto dell'apparecchio			
Vetro a specchio nero	**23039**00001	**3730.-**	3450.51
Vetro a specchio Platinum	**23039**00000	**3790.-**	3506.01
Cassetto riscaldabile dell'apparecchio			
Vetro a specchio nero	**23039**00003	**3780.-**	3496.76
Vetro a specchio Platinum	**23039**00002	**3830.-**	3543.02
CRA		**10.81**	10.-

CombairSteamer V2000 7UC

Funzioni



Caratteristiche

- Display grafico interamente a colori
- Touchscreen con CircleSlider
- Personalizzazione
- Illuminazione: Alogena
- Pulizia agevole grazie alla porta smontabile
- SoftOpen e SoftClose
- Indicazione orario
- Timer
- Il preriscaldamento ritarda l'avvio del temporizzatore
- Camera di cottura: DualEmaille
- Modalità Sabbat
- Ricettario: Disponibile dietro pagamento

Dati tecnici

Misure (A x L x P) 759 x 548 x 569 mm
Allacciamento 380-415 V 2N~ 4300 W 10 A

Versione	Codice articolo	Prezzo incl.	escl.
Incasso sottopiano, Cassetto dell'apparecchio			
Vetro a specchio nero	**23056**00001	**3730.-**	3450.51
Vetro a specchio Platinum	**23056**00003	**3790.-**	3506.01
Incasso sottopiano, Cassetto riscaldabile dell'apparecchio			
Vetro a specchio nero	**23056**00002	**3780.-**	3496.76
Vetro a specchio Platinum	**23056**00004	**3830.-**	3543.02
CRA		**10.81**	10.-



CombairSteamer V2000 60C

Funzioni



Caratteristiche

- Display grafico interamente a colori
- Touchscreen con CircleSlider
- Personalizzazione
- Illuminazione: Alogena
- Pulizia agevole grazie alla porta smontabile
- SoftOpen e SoftClose
- Indicazione orario
- Timer
- Il preriscaldamento ritarda l'avvio del temporizzatore
- Camera di cottura: DualEmaille
- Modalità Sabbat
- Ricettario: Disponibile dietro pagamento

Dati tecnici

Misure (A x L x P)	598 x 548 x 569 mm		
Allacciamento	380-415 V 2N~	4300 W	10 A

Versione	Codice articolo	Prezzo incl.	escl.
Modello corto			
Vetro a specchio nero	**23035**00005	**3680.-**	3404.26
Vetro a specchio Platinum	**23035**00008	**3730.-**	3450.51
CRA		**10.81**	10.-



CombairSteamer V2000 6UC

Funzioni



Caratteristiche

- Display grafico interamente a colori
- Touchscreen con CircleSlider
- Personalizzazione
- Illuminazione: Alogena
- Pulizia agevole grazie alla porta smontabile
- SoftOpen e SoftClose
- Indicazione orario
- Timer
- Il preriscaldamento ritarda l'avvio del temporizzatore
- Camera di cottura: DualEmaille
- Modalità Sabbat
- Ricettario: Disponibile dietro pagamento

Dati tecnici

Misure (A x L x P)	598 x 548 x 569 mm		
Allacciamento	380-415 V 2N~	4300 W	10 A

Versione	Codice articolo	Prezzo incl.	escl.
Incasso sottopiano, Modello corto			
Vetro a specchio nero	**23100**00000	**3680.-**	3404.26
Vetro a specchio Platinum	**23100**00001	**3730.-**	3450.51
CRA		**10.81**	10.-



Steamer V4000 38C

Funzioni



Caratteristiche

- Display grafico interamente a colori
- Touchscreen con CircleSlider
- Personalizzazione
- Pulizia agevole grazie alla porta smontabile
- SoftOpen e SoftClose
- Indicazione orario
- Timer
- Camera di cottura: Acciaio inossidabile
- Filtro Stile nutrizionale per EasyCook

Dati tecnici

Misure (A x L x P)	378 x 548 x 569 mm		
Allacciamento	380-415 V 2N~	3300 W	10 A

Versione	Codice articolo	Prezzo incl.	escl.
Vetro a specchio nero	**23024**00003	**2710.-**	2506.94
Vetro a specchio Platinum	**23024**00004	**2760.-**	2553.19
CRA		**10.81**	10.-

Disegni in scala – Forni a vapore, Excellence Line 55

CombiSteamer V6000 38C

2302900003
2302900004

CombiSteamer V4000 38C

2302700001
2302700002

Steamer V4000 38C

2302400003
2302400004

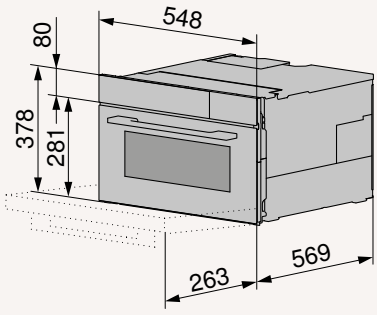

CombairSteamer V6000 76C

2310500000
2310500001

CombairSteamer V2000 76C

2303900001
2303900000
2303900003
2303900002

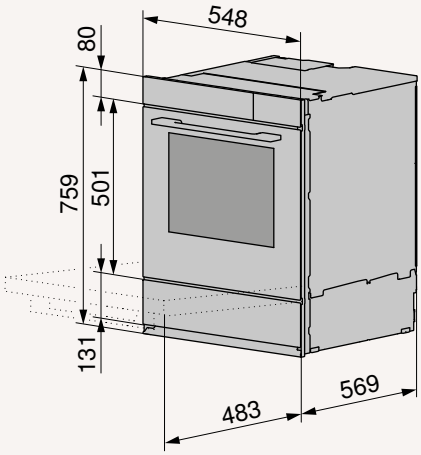

CombairSteamer V6000 76C

2310600000
2310600001

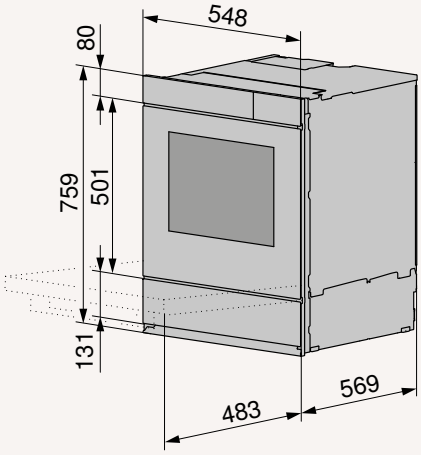

Informazioni dettagliate sulla progettazione sono disponibili sul nostro sito web.

CombairSteamer V6000 7UC

2305700001
2305700002

CombairSteamer V2000 7UC

2305600001
2305600003
2305600002
2305600004

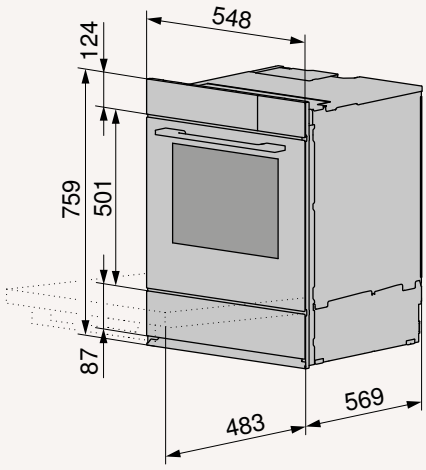

CombairSteamer V6000 60C

2303700002
2303700004

CombairSteamer V2000 60C

2303500005
2303500008

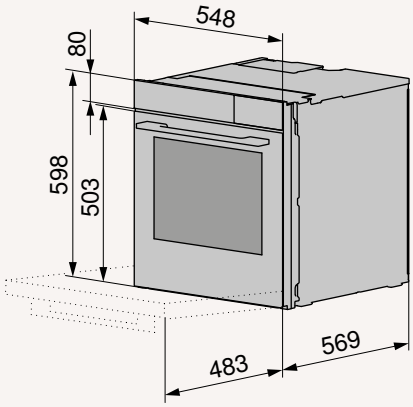

CombairSteamer V2000 6UC

2310000000
2310000001

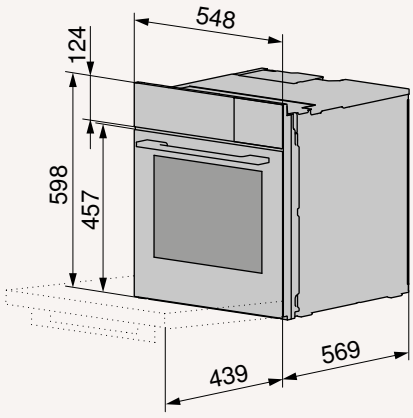

Accessori – Forni a vapore, Excellence Line 60 / 55

	Descrizione	Cod. art.	Prezzo incl. IVA	Prezzo escl. IVA	CombiSteamer V6000 PowerSteam	CombiSteamer V6000	CombiSteamer V4000	CombairSteamer V6000	CombairSteamer V2000	Steamer V4000
	Ricettario «PowerSteam - Con passione per i dettagli», in italiano	1062667	**29.-**	28.27	■ (1)					
	Ricettario «Cottura al vapore - Con passione per i dettagli», in italiano	1063713	**56.-**	54.58	■ (1)	■ (1)	●	■ (1)	●	
	Ricettario «Cottura al forno - Con passione per i dettagli», in italiano	1063709	**56.-**	54.58				●	●	
	Opuscolo Vacuisine «More steam in the kitchen» – Inglese	1029754	**42.-**	40.94	●	●	●	●	●	●
	Gommini a tenuta stagna per Vacuisine con sonda temperatura alimento, rotolo da 100 cm	1029496	**26.-**	24.05	●	●	●	●	●	●
	Salviette rinfrescanti Oshibori, set da 6 pezzi	1029704	**20.-**	18.50	●	●	●	●	●	●
	Paletta per sushi, incl. istruzioni per l'uso	K50895	**53.-**	49.03	●	●	●	●	●	●
	Griglia per forno, acciaio inox, L 430 x P 370 mm	K44120	**69.-**	63.83	■ (1)	■ (1)	■ (1)	■ (1)	■ (1)	■ (1)
	Teglia smaltata DualEmail, L 430 x P 370 x A 25 mm	K44077	**92.-**	85.11	■ (1)	■ (1)	■ (1)	■ (1)	■ (1)	
	Contenitore di cottura, forato, L 430 x P 370 x A 25 mm	K40011	**92.-**	85.11	■ (1)	■ (1)	■ (1)	■ (1)	■ (1)	■ (1)
	Teglia d'acciaio inossidabile non forato, L 430 x P 370 x A 25 mm	K40010	**69.-**	63.83	■ (1)	■ (1)	■ (1)	■ (1)	■ (1)	■ (1)
	Contenitore di cottura in plastica forato, 1/3 GN, L 325 x P 177 x H 52 mm	K40199	**50.-**	46.25	■ (1)	●	●	●	●	●

■ (quantità) in dotazione ● compatibile con l'apparecchio

Euro 60 cm SMS 55 cm

	Descrizione	Cod. art.	Prezzo incl. IVA	Prezzo escl. IVA	CombiSteamer V6000 PowerSteam	CombiSteamer V6000	CombiSteamer V4000	CombairSteamer V6000	CombairSteamer V2000	Steamer V4000
	Terrina in vetro temprato, L 430 × P 370 × A 27 mm	1102740	**49.-**	45.33	■ (1)					
	Inserto vapore, acciaio inossidabile, 1/3 GN	K21252	**34.-**	31.45	●	●	●	●	●	●
	Stampo in porcellana, 1/3 GN, L 325 x P 177 x A 65 mm	K27626	**69.-**	63.83	●	●	●	●	●	●
	Inserto vapore, acciaio inossidabile, 1/2 GN	K21243	**40.-**	37.-	●	●	●	●	●	●
	Stampo in porcellana, 1/2 GN, L 325 x P 265 x A 65 mm	K27622	**93.-**	86.03	●	●	●	●	●	●
	Inserto vapore, acciaio inossidabile, 2/3 GN	K21254	**44.-**	40.70	●	●	●	●	●	●
	Stampo in porcellana, 2/3 GN, L 325 x P 354 x A 65 mm	K27621	**114.-**	105.46	●	●	●	●	●	●
	Contenitore di cottura, forato, 1/3 GN, L 325 x P 177 x A 40mm	K23208	**69.-**	63.83	●	●	●	●	●	●
	Contenitore di cottura, forato, 1/3 GN, L 325 x P 177 x A 65 mm	K27357	**79.-**	73.08	●	●	●	●	●	●
	Contenitore di cottura, non forato, 1/3 GN, L 325 x P 177 x A 40 mm	K23223	**58.-**	53.65	●	●	●	●	●	●
	Contenitore di cottura, non forato, 1/3 GN, L 325 x P 177 x A 65 mm	K27358	**69.-**	63.83	●	●	●	●	●	●
	Contenitore di cottura, non forato, 1/3 GN, L 325 x P 177 x A 100 mm	K27359	**80.-**	74.01	●	●	●	●	●	●

■ (quantità) in dotazione ● compatibile con l'apparecchio

Accessori – Forni a vapore, Excellence Line 60 / 55

	Descrizione	Cod. art.	Prezzo incl. IVA	Prezzo escl. IVA	CombiSteamer V6000 PowerSteam	CombiSteamer V6000	CombiSteamer V4000	CombairSteamer V6000	CombairSteamer V2000	Steamer V4000
	Teglia d'acciaio inossidabile non forato, 1/3 GN, L 325 x P 177 x A 20 mm	K23224	**46.-**	42.55	●	●	●	●	●	●
	Contenitore di cottura, forato, 1/2 GN, L 325 x P 265 x A 40mm	K50327	**71.-**	65.68	●	●	●	●	●	●
	Contenitore di cottura, non forato, 1/2 GN, L 325 x P 265 x A 40 mm	K50319	**60.-**	55.50	●	●	●	●	●	●
	Contenitore di cottura, non forato, 1/2 GN, L 325 x P 265 x A 65 mm	K50320	**71.-**	65.68	●	●	●	●	●	●
	Contenitore di cottura, forato, 2/3 GN, L 325 x P 354 x A 40mm	K42363	**79.-**	73.08	●	●	●	●	●	●
	Contenitore di cottura, forato, 2/3 GN, L 325 x P 354 x A 65 mm	K42367	**93.-**	86.03	●	●	●	●	●	●
	Teglia d'acciaio inossidabile non forato, 2/3 GN, L 325 x P 354 x A 20 mm	K42362	**58.-**	53.65	●	●	●	●	●	●
	Contenitore di cottura, non forato, 2/3 GN, L 325 x P 354 x A 40 mm	K42365	**69.-**	63.83	●	●	●	●	●	●
	Contenitore di cottura, non forato, 2/3 GN, L 325 x P 354 x H 40 mm, con scolo	K42366	**79.-**	73.08	●	●	●	●	●	●
	Tortiera rotonda, TopClean Ø 24 cm	K34527	**47.-**	43.48	●	●	●	●	●	●
	Tortiera rotonda, TopClean Ø 29 cm	K34528	**60.-**	55.50	●	●	●	●	●	●
	Tortiera rotonda, TopClean Ø 31 cm	K34529	**65.-**	60.13	●	●	●	●	●	●

■ (quantità) in dotazione ● compatibile con l'apparecchio

Euro 60 cm SMS 55 cm

	Descrizione	Cod. art.	Prezzo incl. IVA	Prezzo escl. IVA	CombiSteamer V6000 PowerSteam	CombiSteamer V6000	CombiSteamer V4000	CombairSteamer V6000	CombairSteamer V2000	Steamer V4000
	Guida telescopica a estrazione totale, 3 livelli, per altezza apparecchio 60 cm	1245911	**220.-**	203.52				●	●	
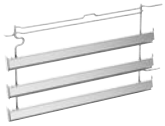	Guida telescopica a estrazione totale, 3 livelli, per altezza apparecchio 45 cm	1245912	**220.-**	203.52		●	●			●
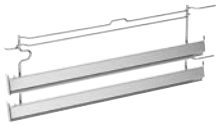	Guida telescopica a estrazione totale, 2 livelli, per altezza apparecchio 38 cm	1245913	**190.-**	175.76		●	●			●
	Decalcificante Durgol	B28005	**19.-**	17.58	■ (1)	■ (1)	■ (1)	■ (1)	■ (1)	■ (1)
	SteamerCleaner detergente per acciaio inossidabile, 250 ml	1233787	**21.-**	19.43	●	●	●			●

■ (quantità) in dotazione ● compatibile con l'apparecchio

Ulteriori accessori su
vzug.com/accessori



Forni e cucine

I nostri forni sono dotati di potenti funzioni e sono caratterizzati da un design elegante e minimalista. Tecnologie all’avanguardia e un’interfaccia utente intuitiva garantiscono la massima facilità d’uso e risultati sempre perfetti.

Preparazioni raffinate al forno

Consistenza perfetta, dentro e fuori
Con una distribuzione uniforme del calore, vari modi di funzionamento e un controllo preciso della temperatura, chi ama cucinare può raggiungere risultati da mostrare con orgoglio. Il controllo dell'umidità migliora il processo di cottura o arrostitura, assicurando una crosta esterna croccante e una consistenza interna perfettamente umida o leggera.

Un equilibrio tra estetica e funzionalità
La gamma di forni di V-ZUG è il risultato di anni di esperienza nello sviluppo di tecnologie di cottura avanzate. L'apparecchio assicura funzioni di cottura potenti e automatiche, accompagnate dal design minimalista svizzero.

Un'esperienza d'uso intelligente e intuitiva
Il CircleSlider e l'ampia interfaccia utente dei forni di V-ZUG rivoluzionano l'esperienza d'uso dei prodotti della nostra Excellence Line. Infatti è rapida, intuitiva e personalizzabile in base alle preferenze di ogni utente. Insomma, un'esperienza d'uso che conquista.



Combair V6000P: pizza napoletana cotta alla perfezione

Bordi soffici, base croccante e mozzarella bianca e filante in soli quattro minuti. La funzione Pizza professionale e il set per pizza portano il gusto autentico di Napoli nella cucina di casa vostra. Disponibile in esclusiva con Combair V6000P.

Combair V6000P: tecnologia svizzera, risultati come a Napoli
Il Combair V6000P è ora dotato della funzione Pizza professionale, che garantisce risultati degni di un ristorante napoletano con il set per pizza. Per i modelli a partire dal 2021 sono disponibili opzioni di upgrade.

Per gustare un'ottima pizza non serve prenotare un tavolo
Dalle cene in settimana alle feste nel weekend, la funzione Pizza professionale trasforma la vostra casa in un accogliente punto di ritrovo, dove pizze cotte alla perfezione invitano a chiacchierare, incontrarsi e vivere momenti indimenticabili.

Una pizza come al ristorante in quattro minuti
Grazie al calore intenso fino a 350 °C e alla precisione del processo di cottura, la funzione Pizza professionale garantisce una base croccante, un bordo soffice e una mozzarella bianca e filante. Per una pizza come a Napoli in soli quattro minuti, senza usare apparecchi aggiuntivi.

Il duo per la pizza perfetta a casa vostra
La funzione Pizza professionale è stata appositamente sviluppata per essere utilizzata con il set per pizza. La piastra in acciaio per pizza è stata ideata per ottenere il bordo perfetto durante la cottura a 350 °C e distribuisce il calore in modo rapido e uniforme nell'impasto. La pala per pizza, realizzata in legno, garantisce un servizio autentico: un must per preparare in casa la vostra pizza.

Scoprite di più su programmi per pizza, accessori abbinati e opzioni di upgrade.


Professional pizza
350°C
Stop
Operating time: 30min

Combair V600: precisione per risultati perfetti ogni giorno

Il Combair V600 è il forno ideale per chi preferisce gli interruttori girevoli classici, ma allo stesso tempo offre un TouchDisplay moderno e intuitivo. Con un'ampia gamma di temperature e la massima precisione, garantisce la perfezione nella preparazione quotidiana degli alimenti.

Estrema facilità di utilizzo
Progettata in collaborazione con la clientela di V-ZUG, l'interfaccia utente si concentra sull'intuitività. Il TouchDisplay di grandi dimensioni è facile da leggere ed è dotato di interruttori girevoli che ne semplificano l'utilizzo. Basta un piccolo movimento: per selezionare i vari programmi e modi di funzionamento è sufficiente ruotare l'interruttore girevole e attendere brevemente l'avvio automatico. La semplicità delle impostazioni assicura un'esperienza perfetta.

Design senza tempo Made in Switzerland
Il Combair V600, progettato, sviluppato e prodotto in Svizzera, è emblema di maestria artigiana. Rispecchia i principi svizzeri di design e rappresenta l'armoniosa fusione di minimalismo moderno ed eleganza senza tempo. La gamma di modelli in misure e formati diversi consente un'integrazione semplice in qualsiasi tipo di cucina. Disponibile in nero o bianco, sta bene con qualsiasi stile di arredamento.

La funzionalità incontra l'eleganza
Il Combair V600 è stato progettato per offrire risultati di cottura perfetti. Grazie a una vasta gamma di temperature e all'elevata precisione, garantisce risultati perfetti nella preparazione quotidiana di qualsiasi tipo di pietanza. Le funzioni speciali arricchiscono l'esperienza di cucina tradizionale con nuovi stimoli. L'estetica moderna del forno conquista chi apprezza la piacevolezza tattile degli interruttori girevoli combinata con un TouchDisplay moderno e intuitivo.

Cucinare, cuocere e arrostire simultaneamente
La variante cucina coniuga un piano cottura di alta qualità con un forno potente, offrendo un'esperienza culinaria confortevole, efficiente e senza intoppi. Si possono preparare in tempi brevi pasti con molti contorni, risparmiando tempo ed energia. Ideale per chi ama cucinare a casa e desidera dedicarsi alla propria passione per la cucina senza porsi alcun limite.


12:45

Programmi di cottura collaudati e innovativi

Dall’impostazione manuale fino ai programmi automatici che richiedono pochissimi passaggi, i nostri forni soddisfano le esigenze più disparate.



Aria calda Eco
Con i programmi Eco si può risparmiare energia senza rinunciare alla qualità. Ideale per le cotture lunghe.



Aria calda umida
La camera di cottura trattiene l’umidità emanata da ragù, stufati o ratatouille, per pietanze succose e dal sapore intenso.



Pizza professionale
Bordi soffici, base croccante e mozzarella bianca e filante in soli quattro minuti. Il programma Pizza professionale raggiunge una temperatura di 350 °C, portando tutto il gusto della pizza napoletana nella cucina di casa vostra.



CotturaAutomatica con CCS
Questo programma consente di scegliere con facilità il gruppo di alimenti desiderato: l’apparecchio selezionerà il modo di funzionamento e le condizioni della camera di cottura impostando esattamente la temperatura e la durata necessarie.



Cottura delicata
Basta premere un pulsante e la funzione Cottura delicata, in combinazione con la sonda di temperatura dell’alimento in 3 punti, prepara perfettamente la carne con il giusto grado di cottura per il momento esatto in cui desiderate servirla.

Autopulizia pirolitica o TopClean
Senza alcun intervento manuale, lo speciale programma di autopulizia pirolitica trasforma lo sporco in cenere, facilmente rimovibile con un panno umido. Anche i forni con rivestimento TopClean sono particolarmente facili da pulire.

Prodotti a confronto – Forni, Excellence Line 60

Euro 60 cm

	Combair V6000	Combair V4000	Combair V2000
Pagina del catalogo	64	67	69
Versioni			
Vetro a specchio nero | Platinum | Pearl	● | ● | ●	● | ● | ○	● | ● | ○
AutoDoor nero | Platinum | Pearl	● | ● | ○	○ | ○ | ○	○ | ○ | ○
Illuminazione LED | Alogena	● | ○	○ | ●	○ | ●
Numero di luci	2	1 | 2	2
Volume camera di cottura (l)	43 | 69	32 | 43 | 69	43 | 69
Altezza apparecchio (mm)	454 | 598 | 759	378 | 454 | 598 | 759	454 | 598 | 759
Senza cassetto dell'apparecchio | Cassetto riscaldabile dell'apparecchio	● | ●	● | ●	● | ●
Efficienza energetica	A+	A	A
Autopulizia pirolitica	●*	●*	○
TopClean	●	●	●*
Funzioni			
CotturaAutomatica con CCS	●	○	○
Sensore climatico	●	○	○
Cottura delicata	●	●	○
Sonda di temperatura dell'alimento a 3 punti	●	●	○
Ricette | Preferiti | EasyCook	● | ● | ●	● | ● | ●	● | ● | ○
V-ZUG-Home	●	●	●
Ricette proprie	●	●	○
Riscaldamento sup./inf. | umido | Eco	● | ● | ●	● | ● | ●	● | ● | ●
Aria calda | umida | Eco	● | ● | ●	● | ● | ●	● | ● | ●
Temperatura massima impostabile per aria calda (°C) | calore sopra e sotto (°C)	280 (300*) | 280 (300*)	280 (300*) | 280 (300*)	280 | 280
Pizza Professionale	●*	○	○
PizzaPlus	●	●	●
Grill | Grill ventilato	● | ●	● | ●	● | ●
Il preriscaldamento ritarda l'avvio del temporizzatore	●	●	●
Riscaldamento piatti	●	●	●
Mantenere caldi gli alimenti	●	●	●
Spiedo	●**	○	○
Comandi e display			
Touchscreen con CircleSlider	●	●	●
Display grafico interamente a colori	●	●	●
SoftOpen | SoftClose	● | ●	● | ●	● | ●
Indicazione orario | Timer	● | ●	● | ●	● | ●
Passaggio all'orario estivo	●	●	●
Dimostrazione gratuita a domicilio	●	○	○
Paese di provenienza	CH	CH	CH

● compreso | ○ non compreso
* optional
** Solo per apparecchi 60/76. Il girarrosto non è in dotazione ma può essere ordinato gratuitamente.

AutoDoor



Combair V6000 60

Funzioni



Caratteristiche

- Display grafico interamente a colori
- Touchscreen con CircleSlider
- Personalizzazione
- Luce automatica a fine programma
- Illuminazione: LED
- Pulizia agevole grazie alla porta smontabile
- SoftOpen e SoftClose
- Indicazione orario
- Timer
- Il preriscaldamento ritarda l'avvio del temporizzatore
- Camera di cottura: BrillantEmaille
- Filtro Stile nutrizionale per EasyCook
- Sonda di temperatura dell'alimento a 3 punti
- Spiedo
- Modalità Sabbat
- Ricettario: Incluso
- Dimostrazione gratuita a domicilio

Dati tecnici

Misure (A x L x P) 598 x 597 x 569 mm
Allacciamento 380-415 V 2N~ 3400 W 10 A

Versione	Codice articolo	Prezzo incl.	escl.
TopClean			
Vetro a specchio nero	**210470**0001	**3530.-**	3265.49
Vetro a specchio Platinum	**210470**0003	**3580.-**	3311.75
Autopulizia pirolitica			
Vetro a specchio nero	**210570**0003	**3900.-**	3607.77
Vetro a specchio Platinum	**210570**0005	**3950.-**	3654.02
Vetro a specchio Pearl	**210570**0007	**3980.-**	3681.78
CRA		**10.81**	10.-

Tutti i modelli Combair V6000 con funzione di pirolisi sono dotati dell›applicazione «Pizza professionale».
Il set per pizza consigliato è illustrato nella sezione accessori.



Combair V6000 60

Funzioni



Caratteristiche

- Display grafico interamente a colori
- Touchscreen con CircleSlider
- Personalizzazione
- Luce automatica a fine programma
- Illuminazione: LED
- AutoDoor
- Raffreddamento automatico
- Pulizia agevole grazie alla porta smontabile
- SoftOpen e SoftClose
- Indicazione orario
- Timer
- Il preriscaldamento ritarda l'avvio del temporizzatore
- Camera di cottura: BrillantEmaille
- Filtro Stile nutrizionale per EasyCook
- Sonda di temperatura dell'alimento a 3 punti
- Spiedo
- Ricettario: Incluso
- Dimostrazione gratuita a domicilio

Dati tecnici

Misure (A x L x P) 598 x 597 x 569 mm
Allacciamento 380-415 V 2N~ 3400 W 10 A

Versione	Codice articolo	Prezzo incl.	escl.
AutoDoor, TopClean			
Vetro a specchio nero	**210680**0001	**4010.-**	3709.53
Vetro a specchio Platinum	**210680**0003	**4070.-**	3765.03
AutoDoor, Autopulizia pirolitica			
Vetro a specchio nero	**210730**0001	**4380.-**	4051.80
Vetro a specchio Platinum	**210730**0003	**4440.-**	4107.31
CRA		**10.81**	10.-



Combair V6000 76

Funzioni



Caratteristiche

- Display grafico interamente a colori
- Touchscreen con CircleSlider
- Personalizzazione
- Luce automatica a fine programma
- Illuminazione: LED
- Pulizia agevole grazie alla porta smontabile
- SoftOpen e SoftClose
- Indicazione orario
- Timer
- Il preriscaldamento ritarda l'avvio del temporizzatore
- Camera di cottura: BrillantEmaille
- Filtro Stile nutrizionale per EasyCook
- Sonda di temperatura dell'alimento a 3 punti
- Spiedo
- Modalità Sabbat
- Ricettario: Incluso
- Dimostrazione gratuita a domicilio

Dati tecnici

Misure (A x L x P) 759 x 597 x 569 mm
Allacciamento 380-415 V 2N~ 3700 W 10 A

Versione	Codice articolo	Prezzo incl.	escl.
Cassetto riscaldabile dell'apparecchio, TopClean			
Vetro a specchio nero	**21113**00000	**3720.-**	3441.26
Vetro a specchio Platinum	**21113**00001	**3780.-**	3496.76
Cassetto riscaldabile dell'apparecchio, Autopulizia pirolitica			
Vetro a specchio nero	**21117**00000	**4090.-**	3783.53
Vetro a specchio Platinum	**21117**00001	**4140.-**	3829.79
CRA		**10.81**	10.-

Tutti i modelli Combair V6000 con funzione di pirolisi sono dotati dell›applicazione «Pizza professionale».
Il set per pizza consigliato è illustrato nella sezione accessori.



Combair V6000 7U

Funzioni



Caratteristiche

- Display grafico interamente a colori
- Touchscreen con CircleSlider
- Personalizzazione
- Luce automatica a fine programma
- Illuminazione: LED
- Pulizia agevole grazie alla porta smontabile
- SoftOpen e SoftClose
- Indicazione orario
- Timer
- Il preriscaldamento ritarda l'avvio del temporizzatore
- Camera di cottura: BrillantEmaille
- Filtro Stile nutrizionale per EasyCook
- Sonda di temperatura dell'alimento a 3 punti
- Spiedo
- Modalità Sabbat
- Ricettario: Incluso
- Dimostrazione gratuita a domicilio

Dati tecnici

Misure (A x L x P) 759 x 597 x 569 mm
Allacciamento 380-415 V 2N~ 3700 W 10 A

Versione	Codice articolo	Prezzo incl.	escl.
Incasso sottopiano, Cassetto riscaldabile dell'apparecchio, TopClean			
Vetro a specchio nero	**2108**800001	**3720.-**	3441.26
Vetro a specchio Platinum	**2108**800002	**3780.-**	3496.76
Incasso sottopiano, Cassetto riscaldabile dell'apparecchio, Autopulizia pirolitica			
Vetro a specchio nero	**2109**800001	**4090.-**	3783.53
Vetro a specchio Platinum	**2109**800002	**4140.-**	3829.79
CRA		**10.81**	10.-

AutoDoor



Combair V6000 45

Funzioni



Caratteristiche

- Display grafico interamente a colori
- Touchscreen con CircleSlider
- Personalizzazione
- Luce automatica a fine programma
- Illuminazione: LED
- Pulizia agevole grazie alla porta smontabile
- SoftOpen e SoftClose
- Indicazione orario
- Timer
- Il preriscaldamento ritarda l'avvio del temporizzatore
- Camera di cottura: BrillantEmaille
- Filtro Stile nutrizionale per EasyCook
- Sonda di temperatura dell'alimento a 3 punti
- Modalità Sabbat
- Ricettario: Incluso
- Dimostrazione gratuita a domicilio

Dati tecnici

Misure (A x L x P) 454 x 597 x 569 mm
Allacciamento 380-415 V 2N~ 3000 W 10 A

Versione	Codice articolo	Prezzo incl.	escl.
TopClean			
Vetro a specchio nero	**21050**00003	**3430.-**	3172.99
Vetro a specchio Platinum	**21050**00004	**3480.-**	3219.24
Autopulizia pirolitica			
Vetro a specchio nero	**21059**00003	**3800.-**	3515.26
Vetro a specchio Platinum	**21059**00004	**3850.-**	3561.52
Vetro a specchio Pearl	**21059**00005	**3880.-**	3589.27
CRA		**10.81**	10.-

Tutti i modelli Combair V6000 con funzione di pirolisi sono dotati dell›applicazione «Pizza professionale».
Il set per pizza consigliato è illustrato nella sezione accessori.



Combair V6000 45

Funzioni



Caratteristiche

- Display grafico interamente a colori
- Touchscreen con CircleSlider
- Personalizzazione
- Luce automatica a fine programma
- Illuminazione: LED
- AutoDoor
- Raffreddamento automatico
- Pulizia agevole grazie alla porta smontabile
- SoftOpen e SoftClose
- Indicazione orario
- Timer
- Il preriscaldamento ritarda l'avvio del temporizzatore
- Camera di cottura: BrillantEmaille
- Filtro Stile nutrizionale per EasyCook
- Sonda di temperatura dell'alimento a 3 punti
- Ricettario: Incluso
- Dimostrazione gratuita a domicilio

Dati tecnici

Misure (A x L x P) 454 x 597 x 569 mm
Allacciamento 380-415 V 2N~ 3000 W 10 A

Versione	Codice articolo	Prezzo incl.	escl.
AutoDoor, TopClean			
Vetro a specchio nero	**21067**00001	**3920.-**	3626.27
Vetro a specchio Platinum	**21067**00002	**3970.-**	3672.53
AutoDoor, Autopulizia pirolitica			
Vetro a specchio nero	**21070**00001	**4280.-**	3959.30
Vetro a specchio Platinum	**21070**00002	**4340.-**	4014.80
CRA		**10.81**	10.-



Combair V4000 60

Funzioni

Caratteristiche

- Display grafico interamente a colori
- Touchscreen con CircleSlider
- Personalizzazione
- Luce automatica a fine programma
- Illuminazione: Alogena
- Pulizia agevole grazie alla porta smontabile
- SoftOpen e SoftClose
- Indicazione orario
- Timer
- Il preriscaldamento ritarda l'avvio del temporizzatore
- Camera di cottura: BrillantEmaille
- Filtro Stile nutrizionale per EasyCook
- Sonda di temperatura dell'alimento a 3 punti
- Modalità Sabbat
- Ricettario: Disponibile dietro pagamento

Dati tecnici

Misure (A x L x P)	598 x 597 x 569 mm		
Allacciamento	380-415 V 2N~	3400 W	10 A

Versione	Codice articolo	Prezzo incl.	escl.
TopClean			
Vetro a specchio nero	**21045**00003	**2990.-**	2765.96
Vetro a specchio Platinum	**21045**00005	**3040.-**	2812.21
Autopulizia pirolitica			
Vetro a specchio nero	**21055**00003	**3360.-**	3108.23
Vetro a specchio Platinum	**21055**00005	**3410.-**	3154.49
CRA		**10.81**	10.-



Combair V4000 76

Funzioni

Caratteristiche

- Display grafico interamente a colori
- Touchscreen con CircleSlider
- Personalizzazione
- Luce automatica a fine programma
- Illuminazione: Alogena
- Pulizia agevole grazie alla porta smontabile
- SoftOpen e SoftClose
- Indicazione orario
- Timer
- Il preriscaldamento ritarda l'avvio del temporizzatore
- Camera di cottura: BrillantEmaille
- Filtro Stile nutrizionale per EasyCook
- Sonda di temperatura dell'alimento a 3 punti
- Modalità Sabbat
- Ricettario: Disponibile dietro pagamento

Dati tecnici

Misure (A x L x P)	759 x 597 x 569 mm		
Allacciamento	380-415 V 2N~	3700 W	10 A

Versione	Codice articolo	Prezzo incl.	escl.
Cassetto riscaldabile dell'apparecchio, TopClean			
Vetro a specchio nero	**21064**00001	**3180.-**	2941.72
Vetro a specchio Platinum	**21064**00000	**3240.-**	2997.22
Cassetto riscaldabile dell'apparecchio, Autopulizia pirolitica			
Vetro a specchio nero	**21066**00001	**3550.-**	3284.-
Vetro a specchio Platinum	**21066**00000	**3600.-**	3330.25
CRA		**10.81**	10.-



Combair V4000 7U

Funzioni



Caratteristiche

- Display grafico interamente a colori
- Touchscreen con CircleSlider
- Personalizzazione
- Luce automatica a fine programma
- Illuminazione: Alogena
- Pulizia agevole grazie alla porta smontabile
- SoftOpen e SoftClose
- Indicazione orario
- Timer
- Il preriscaldamento ritarda l'avvio del temporizzatore
- Camera di cottura: BrillantEmaille
- Filtro Stile nutrizionale per EasyCook
- Sonda di temperatura dell'alimento a 3 punti
- Modalità Sabbat
- Ricettario: Disponibile dietro pagamento

Dati tecnici

Misure (A x L x P)	759 x 597 x 569 mm		
Allacciamento	380-415 V 2N~	3700 W	10 A

Versione	Codice articolo	Prezzo incl.	escl.
Incasso sottopiano, Cassetto riscaldabile dell'apparecchio, TopClean			
Vetro a specchio nero	**21086**00001	**3180.-**	2941.72
Vetro a specchio Platinum	**21086**00002	**3240.-**	2997.22
Incasso sottopiano, Cassetto riscaldabile dell'apparecchio, Autopulizia pirolitica			
Vetro a specchio nero	**21087**00001	**3550.-**	3284.-
Vetro a specchio Platinum	**21087**00002	**3600.-**	3330.25
CRA		**10.81**	10.-



Combair V4000 45

Funzioni



Caratteristiche

- Display grafico interamente a colori
- Touchscreen con CircleSlider
- Personalizzazione
- Luce automatica a fine programma
- Illuminazione: Alogena
- Pulizia agevole grazie alla porta smontabile
- SoftOpen e SoftClose
- Indicazione orario
- Timer
- Il preriscaldamento ritarda l'avvio del temporizzatore
- Camera di cottura: BrillantEmaille
- Filtro Stile nutrizionale per EasyCook
- Sonda di temperatura dell'alimento a 3 punti
- Modalità Sabbat
- Ricettario: Disponibile dietro pagamento

Dati tecnici

Misure (A x L x P)	454 x 597 x 569 mm		
Allacciamento	380-415 V 2N~	3000 W	10 A

Versione	Codice articolo	Prezzo incl.	escl.
TopClean			
Vetro a specchio nero	**21049**00003	**2890.-**	2673.45
Vetro a specchio Platinum	**21049**00004	**2940.-**	2719.70
Autopulizia pirolitica			
Vetro a specchio nero	**21058**00003	**3260.-**	3015.73
Vetro a specchio Platinum	**21058**00004	**3310.-**	3061.98
CRA		**10.81**	10.-



Combair V4000 38

Funzioni



Caratteristiche

- Display grafico interamente a colori
- Touchscreen con CircleSlider
- Personalizzazione
- Luce automatica a fine programma
- Illuminazione: Alogena
- Pulizia agevole grazie alla porta smontabile
- SoftOpen e SoftClose
- Indicazione orario
- Timer
- Il preriscaldamento ritarda l'avvio del temporizzatore
- Camera di cottura: BrillantEmaille
- Filtro Stile nutrizionale per EasyCook
- Sonda di temperatura dell'alimento a 3 punti
- Modalità Sabbat
- Ricettario: Disponibile dietro pagamento

Dati tecnici

Misure (A x L x P)	378 x 597 x 569 mm		
Allacciamento	380-415 V 2N~	3000 W	10 A

Versione	Codice articolo	Prezzo incl.	escl.
TopClean			
Vetro a specchio nero	**21124**00000	**2720.-**	2516.19
Vetro a specchio Platinum	**21124**00001	**2780.-**	2571.69
CRA		**10.81**	10.-



Combair V2000 60

Funzioni



Caratteristiche

- Display grafico interamente a colori
- Touchscreen con CircleSlider
- Personalizzazione
- Illuminazione: Alogena
- Pulizia agevole grazie alla porta smontabile
- SoftOpen e SoftClose
- Indicazione orario
- Timer
- Il preriscaldamento ritarda l'avvio del temporizzatore
- Camera di cottura: BrillantEmaille
- Modalità Sabbat
- Ricettario: Disponibile dietro pagamento

Dati tecnici

Misure (A x L x P)	598 x 597 x 569 mm		
Allacciamento	380-415 V 2N~	3400 W	10 A

Versione	Codice articolo	Prezzo incl.	escl.
Vetro a specchio nero	**2104**300001	**2490.-**	2303.42
Vetro a specchio Platinum	**2104**300005	**2540.-**	2349.68
TopClean			
Vetro a specchio nero	**2104**300003	**2610.-**	2414.43
Vetro a specchio Platinum	**2104**300007	**2660.-**	2460.68
CRA		**10.81**	10.-



Combair V2000 6U

Funzioni



Caratteristiche

- Display grafico interamente a colori
- Touchscreen con CircleSlider
- Personalizzazione
- Illuminazione: Alogena
- Pulizia agevole grazie alla porta smontabile
- SoftOpen e SoftClose
- Indicazione orario
- Timer
- Il preriscaldamento ritarda l'avvio del temporizzatore
- Camera di cottura: BrillantEmaille
- Modalità Sabbat
- Ricettario: Disponibile dietro pagamento

Dati tecnici

Misure (A x L x P)	598 x 597 x 569 mm		
Allacciamento	380-415 V 2N~	3400 W	10 A

Versione	Codice articolo	Prezzo incl.	escl.
Incasso sottopiano			
Vetro a specchio nero	**21110**00000	**2490.-**	2303.42
Vetro a specchio Platinum	**21110**00002	**2540.-**	2349.68
Incasso sottopiano, TopClean			
Vetro a specchio nero	**21110**00001	**2610.-**	2414.43
Vetro a specchio Platinum	**21110**00003	**2660.-**	2460.68
CRA		**10.81**	10.-



Combair V2000 76

Funzioni



Caratteristiche

- Display grafico interamente a colori
- Touchscreen con CircleSlider
- Personalizzazione
- Illuminazione: Alogena
- Pulizia agevole grazie alla porta smontabile
- SoftOpen e SoftClose
- Indicazione orario
- Timer
- Il preriscaldamento ritarda l'avvio del temporizzatore
- Camera di cottura: BrillantEmaille
- Modalità Sabbat
- Ricettario: Disponibile dietro pagamento

Dati tecnici

Misure (A x L x P)	759 x 597 x 569 mm		
Allacciamento	380-415 V 2N~	3700 W	10 A

Versione	Codice articolo	Prezzo incl.	escl.
Cassetto riscaldabile dell'apparecchio			
Vetro a specchio nero	**21052**00001	**2680.-**	2479.19
Vetro a specchio Platinum	**21052**00000	**2740.-**	2534.69
Cassetto riscaldabile dell'apparecchio, TopClean			
Vetro a specchio nero	**21052**00003	**2800.-**	2590.19
Vetro a specchio Platinum	**21052**00002	**2860.-**	2645.70
CRA		**10.81**	10.-



Combair V2000 7U

Funzioni



Caratteristiche

- Display grafico interamente a colori
- Touchscreen con CircleSlider
- Personalizzazione
- Illuminazione: Alogena
- Pulizia agevole grazie alla porta smontabile
- SoftOpen e SoftClose
- Indicazione orario
- Timer
- Il preriscaldamento ritarda l'avvio del temporizzatore
- Camera di cottura: BrillantEmaille
- Modalità Sabbat
- Ricettario: Disponibile dietro pagamento

Dati tecnici

Misure (A x L x P)	759 x 597 x 569 mm		
Allacciamento	380-415 V 2N~	3700 W	10 A

Versione	Codice articolo	Prezzo incl.	escl.
Incasso sottopiano, Cassetto riscaldabile dell'apparecchio			
Vetro a specchio nero	**21085**00001	**2680.-**	2479.19
Vetro a specchio Platinum	**21085**00003	**2740.-**	2534.69
Incasso sottopiano, Cassetto riscaldabile dell'apparecchio, TopClean			
Vetro a specchio nero	**21085**00002	**2800.-**	2590.19
Vetro a specchio Platinum	**21085**00004	**2860.-**	2645.70
CRA		**10.81**	10.-



Combair V2000 45

Funzioni



Caratteristiche

- Display grafico interamente a colori
- Touchscreen con CircleSlider
- Personalizzazione
- Illuminazione: Alogena
- Pulizia agevole grazie alla porta smontabile
- SoftOpen e SoftClose
- Indicazione orario
- Timer
- Il preriscaldamento ritarda l'avvio del temporizzatore
- Camera di cottura: BrillantEmaille
- Modalità Sabbat
- Ricettario: Disponibile dietro pagamento

Dati tecnici

Misure (A x L x P)	454 x 597 x 569 mm		
Allacciamento	380-415 V 2N~	3000 W	10 A

Versione	Codice articolo	Prezzo incl.	escl.
Vetro a specchio nero	**2104**800001	**2390.-**	2210.92
Vetro a specchio Platinum	**2104**800003	**2440.-**	2257.17
TopClean			
Vetro a specchio nero	**2104**800002	**2510.-**	2321.92
Vetro a specchio Platinum	**2104**800004	**2560.-**	2368.18
CRA		**10.81**	10.-

Disegni in scala – Forni, Excellence Line 60

Combair V6000 60

2104700001
2104700003
2105700003
2105700005
2105700007

Combair V4000 60

2104500003
2104500005
2105500003
2105500005

Combair V2000 60

2104300001
2104300005
2104300003
2104300007

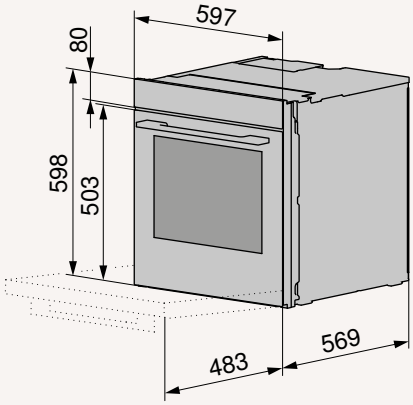

Combair V6000 60

2106800001
2106800003
2107300001
2107300003

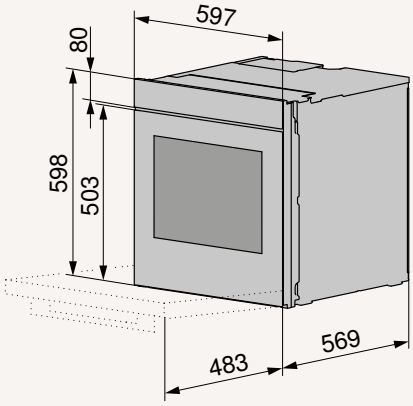

Combair V6000 76

2111300000
2111300001
2111700000
2111700001

Combair V4000 76

2106400001
2106400000
2106600001
2106600000

Combair V2000 76

2105200001
2105200000
2105200003
2105200002

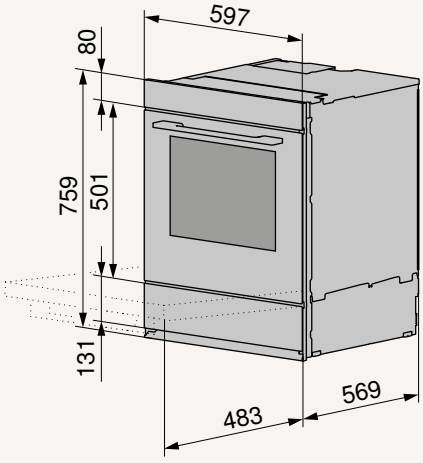

Informazioni dettagliate sulla progettazione sono disponibili sul nostro sito web.

Combair V6000 7U	Combair V4000 7U	Combair V2000 7U
2108800001	**21086**00001	**21085**00001
2108800002	**21086**00002	**21085**00003
2109000001	**21087**00001	**21085**00002
2109000002	**21087**00002	**21085**00004

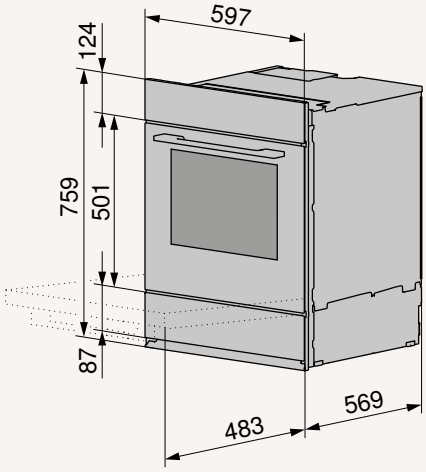

Combair V6000 45	Combair V4000 45	Combair V2000 45
2105000003	**21049**00003	**21048**00001
2105000004	**21049**00004	**21048**00003
2105900003	**21058**00003	**21048**00002
2105900004	**21058**00004	**21048**00004
2105900005		

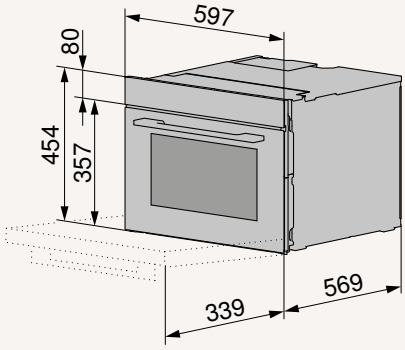

Combair V6000 45
2106700001
2106700002
2107000001
2107000002

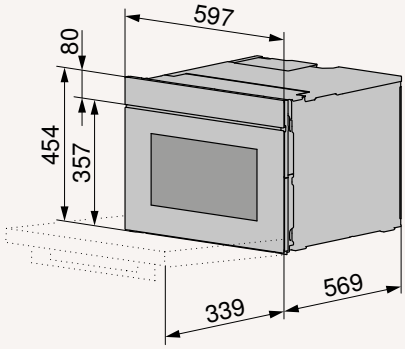

Disegni in scala – Forni, Excellence Line 60

Combair V4000 38

2112400000
2112400001

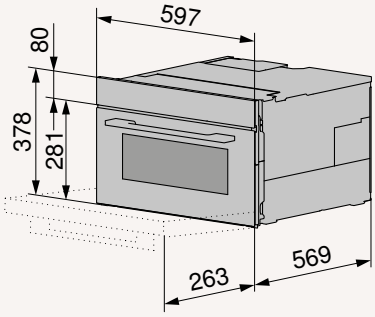

Combair V2000 6U

2111000000
2111000002
2111000001
2111000003

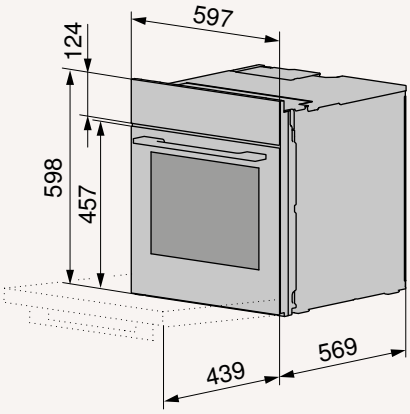

Prodotti a confronto – Forni, Advanced Line 60

Euro 60 cm

	Combair V600	Combair V400	Combair V200
Pagina del catalogo	76	78	79
Versioni			
Vetro Nero | Vetro bianco | Nero | Bianco | ChromeClass	● | ● | ○ | ○ | ○	○ | ○ | ● | ● | ●	○ | ○ | ● | ● | ○
Illuminazione Alogena	●	●	●
Numero di luci	2	2	1
Volume camera di cottura (l)	69	69	69
Altezza apparecchio (mm)	598 | 759	598	598
Senza cassetto dell'apparecchio | Cassetto riscaldabile dell'apparecchio	● | ●	● | ○	● | ○
Efficienza energetica	A	A	A
TopClean	●	●	○
Funzioni			
V-ZUG-Home	●	●	○
Riscaldamento sup./inf. | umido | Eco	● | ● | ●	● | ● | ●	● | ● | ●
Aria calda | umida | Eco	● | ● | ●	● | ● | ●	○ | ○ | ○
Temperatura massima impostabile per aria calda (°C) | calore sopra e sotto (°C)	280 | 280	280 | 280	0 | 280
PizzaPlus	●	●	○
Grill | Grill ventilato	● | ●	● | ●	○ | ○
Riscaldamento rapido	●	●	○
Riscaldamento piatti	●	●	○
Comandi e display			
Interruttore girevole in metallo | Interruttore girevole	● | ○	○ | ●	○ | ●
Display grafico touch | Pannello dei comandi con spia di controllo LED | Indicatore d'esercizio ottico (LED)	● | ○ | ○	○ | ● | ○	○ | ○ | ●
SoftOpen | SoftClose	● | ●	● | ●	● | ●
Indicazione orario | Timer	● | ●	● | ●	○ | ○
Paese di provenienza	CH	CH	CH

● compreso | ○ non compreso
* optional

Allacciamento 230 V



Combair V600 60

Funzioni



Caratteristiche

- Display grafico touch
- Interruttore girevole in metallo
- Illuminazione: Alogena
- Pulizia agevole grazie alla porta smontabile
- SoftOpen e SoftClose
- Orologio temporizzatore elettronico
- Indicazione orario
- Timer
- Camera di cottura: BrillantEmaille
- Ricettario: Disponibile dietro pagamento

Dati tecnici

Misure (A x L x P)	598 x 596 x 569 mm		
Allacciamento	380-415 V 2~	3300 W	10 A

Efficienza energetica A

Versione	Codice articolo	Prezzo incl.	escl.
Vetro Nero	**21127**00002	**2000.-**	1850.14
Vetro bianco	**21127**00000	**2000.-**	1850.14
TopClean			
Vetro Nero	**21127**00003	**2120.-**	1961.15
Vetro bianco	**21127**00001	**2120.-**	1961.15
CRA		**10.81**	10.-



Combair V600 60

Funzioni



Caratteristiche

- Display grafico touch
- Interruttore girevole in metallo
- Illuminazione: Alogena
- Pulizia agevole grazie alla porta smontabile
- SoftOpen e SoftClose
- Orologio temporizzatore elettronico
- Indicazione orario
- Timer
- Camera di cottura: BrillantEmaille
- Ricettario: Disponibile dietro pagamento

Dati tecnici

Misure (A x L x P)	598 x 596 x 569 mm		
Allacciamento	220-240 V~	3300 W	16 A

Efficienza energetica A

Versione	Codice articolo	Prezzo incl.	escl.
Vetro Nero	**21136**00000	**2000.-**	1850.14
Vetro bianco	**21136**00002	**2000.-**	1850.14
TopClean			
Vetro Nero	**21136**00001	**2120.-**	1961.15
Vetro bianco	**21136**00003	**2120.-**	1961.15
CRA		**10.81**	10.-

Protezione con fusibile 16A: Limitazione d'uso (vedere le istruzioni per l'installazione)



Combair V600 76

Funzioni



Caratteristiche

- Display grafico touch
- Interruttore girevole in metallo
- Illuminazione: Alogena
- Pulizia agevole grazie alla porta smontabile
- SoftOpen e SoftClose
- Orologio temporizzatore elettronico
- Indicazione orario
- Timer
- Camera di cottura: BrillantEmaille
- Ricettario: Disponibile dietro pagamento

Dati tecnici

Misure (A x L x P)	759 x 596 x 569 mm		
Allacciamento	380-415 V 2~	3700 W	10 A

Efficienza energetica A

Versione	Codice articolo	Prezzo incl.	escl.
Cassetto riscaldabile dell'apparecchio			
Vetro Nero	**21132**00001	**2200.-**	2035.15
Vetro bianco	**21132**00000	**2200.-**	2035.15
Cassetto riscaldabile dell'apparecchio, TopClean			
Vetro Nero	**21132**00003	**2320.-**	2146.16
Vetro bianco	**21132**00002	**2320.-**	2146.16
CRA		**10.81**	10.-



Combair V600 6U

Funzioni



Caratteristiche

- Display grafico touch
- Interruttore girevole in metallo
- Illuminazione: Alogena
- Pulizia agevole grazie alla porta smontabile
- SoftOpen e SoftClose
- Orologio temporizzatore elettronico
- Indicazione orario
- Timer
- Camera di cottura: BrillantEmaille
- Ricettario: Disponibile dietro pagamento

Dati tecnici

Misure (A x L x P)	598 x 596 x 569 mm		
Allacciamento	380-415 V 2~	3300 W	10 A

Efficienza energetica A

Versione	Codice articolo	Prezzo incl.	escl.
Incasso sottopiano			
Vetro Nero	**21130**00002	**2000.-**	1850.14
Vetro bianco	**21130**00000	**2000.-**	1850.14
Incasso sottopiano, TopClean			
Vetro Nero	**21130**00003	**2120.-**	1961.15
Vetro bianco	**21130**00001	**2120.-**	1961.15
CRA		**10.81**	10.-



Combair V600 7U

Funzioni



Caratteristiche

- Display grafico touch
- Interruttore girevole in metallo
- Illuminazione: Alogena
- Pulizia agevole grazie alla porta smontabile
- SoftOpen e SoftClose
- Orologio temporizzatore elettronico
- Indicazione orario
- Timer
- Camera di cottura: BrillantEmaille
- Ricettario: Disponibile dietro pagamento

Dati tecnici

Misure (A x L x P)	759 x 596 x 569 mm		
Allacciamento	380-415 V 2~	3700 W	10 A

Efficienza energetica A

Versione	Codice articolo	Prezzo incl.	escl.
Incasso sottopiano, Cassetto riscaldabile dell'apparecchio			
Vetro Nero	**21134**00001	**2200.-**	2035.15
Vetro bianco	**21134**00000	**2200.-**	2035.15
Incasso sottopiano, Cassetto riscaldabile dell'apparecchio, TopClean			
Vetro Nero	**21134**00003	**2320.-**	2146.16
Vetro bianco	**21134**00002	**2320.-**	2146.16
CRA		**10.81**	10.-



Combair V400 60

Funzioni



Caratteristiche

- Pannello dei comandi con spia di controllo LED
- Interruttore girevole
- Illuminazione: Alogena
- Pulizia agevole grazie alla porta smontabile
- SoftOpen e SoftClose
- Orologio temporizzatore elettronico
- Indicazione orario
- Timer
- Camera di cottura: BrillantEmaille

Dati tecnici

Misure (A x L x P)	598 x 596 x 569 mm		
Allacciamento	400 V 2~	3300 W	10 A

Efficienza energetica A

Versione	Codice articolo	Prezzo incl.	escl.
Nero	**2103**00009	**1710.-**	1581.87
Bianco	**2103**00008	**1710.-**	1581.87
ChromeClass	**2103**00010	**1710.-**	1581.87
TopClean			
Nero	**2103**00012	**1830.-**	1692.88
Bianco	**2103**00011	**1830.-**	1692.88
ChromeClass	**2103**00013	**1830.-**	1692.88
CRA		**10.81**	10.-



Combair V400 6U

Funzioni



Caratteristiche

- Pannello dei comandi con spia di controllo LED
- Interruttore girevole
- Illuminazione: Alogena
- Pulizia agevole grazie alla porta smontabile
- SoftOpen e SoftClose
- Orologio temporizzatore elettronico
- Indicazione orario
- Timer
- Camera di cottura: BrillantEmaille

Dati tecnici

Misure (A x L x P)	598 x 596 x 569 mm		
Allacciamento	400 V 2~	3300 W	10 A

Efficienza energetica A

Versione	Codice articolo	Prezzo incl.	escl.
Incasso sottopiano, Modello corto			
Nero	**211**0700006	**1710.-**	1581.87
Bianco	**211**0700007	**1710.-**	1581.87
ChromeClass	**211**0700008	**1710.-**	1581.87
Incasso sottopiano, Modello corto, TopClean			
Nero	**211**0700009	**1830.-**	1692.88
Bianco	**211**0700010	**1830.-**	1692.88
ChromeClass	**211**0700011	**1830.-**	1692.88
CRA		**10.81**	10.-



Combair V200 60

Funzioni



Caratteristiche

- Indicatore d'esercizio ottico (LED)
- Interruttore girevole
- Illuminazione: Alogena
- Pulizia agevole grazie alla porta smontabile
- SoftOpen e SoftClose
- Camera di cottura: BrillantEmaille

Dati tecnici

Misure (A x L x P)	598 x 596 x 569 mm		
Allacciamento	400 V 2~	2300 W	6 A

Efficienza energetica A

Versione	Codice articolo	Prezzo incl.	escl.
Modello corto			
Nero	**2103**700007	**1330.-**	1230.34
Bianco	**2103**700006	**1330.-**	1230.34
CRA		**10.81**	10.-

Disegni in scala – Forni, Advanced Line 60

Combair V600 60

2112700002
2112700000
2112700003
2112700001

Combair V600 60

2113600000
2113600002
2113600001
2113600003

Combair V400 60

2103900009
2103900008
2103900010
2103900012
2103900011
2103900013

Combair V200 60

2103700007
2103700006

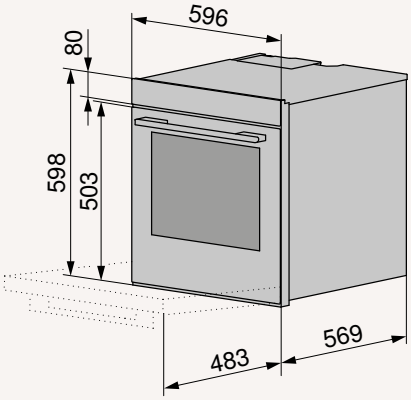

Combair V600 76

2113200001
2113200000
2113200003
2113200002

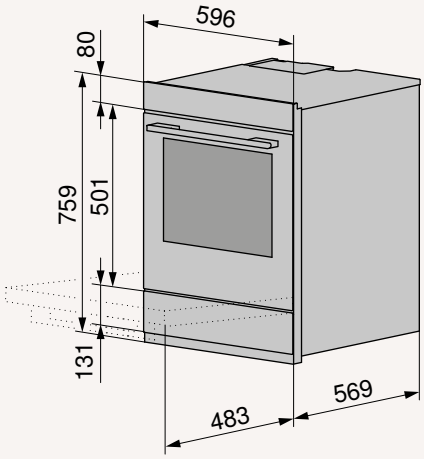

Combair V600 6U

2113000002
2113000000
2113000003
2113000001

Combair V400 6U

2110700006
2110700007
2110700008
2110700009
2110700010
2110700011

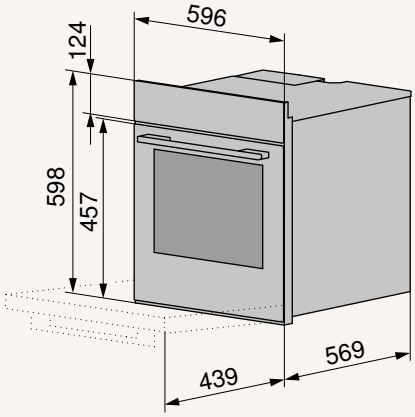

Informazioni dettagliate sulla progettazione sono disponibili sul nostro sito web.

Combair V600 7U

2113400001
2113400000
2113400003
2113400002

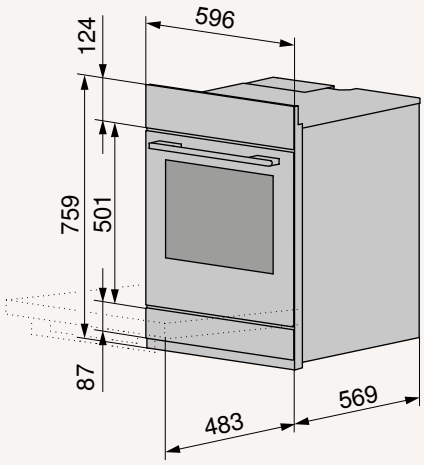



Prodotti a confronto – Forni, Excellence Line 55

SMS 55 cm

	Combair V6000	Combair V4000	Combair V2000
Pagina del catalogo	84	86	88
Versioni			
Vetro a specchio nero | Platinum	● | ●	● | ●	● | ●
AutoDoor nero | Platinum	● | ●	○ | ○	○ | ○
Illuminazione LED | Alogena	● | ○	○ | ●	○ | ●
Numero di luci	2	1 | 2	2
Volume camera di cottura (l)	69	32 | 69	69
Altezza apparecchio (mm)	598 | 759	378 | 598 | 759	598 | 759
Cassetto riscaldabile dell'apparecchio | Senza cassetto dell'apparecchio | Cassetto dell'apparecchio	● | ● | ○	● | ● | ●	● | ● | ●
Efficienza energetica	A+	A	A
Autopulizia pirolitica	●*	●*	○
TopClean	●	●	●*
Funzioni			
CotturaAutomatica con CCS	●	○	○
Sensore climatico	●	○	○
Cottura delicata	●	●	○
Sonda di temperatura dell'alimento a 3 punti	●	●	○
Ricette | Preferiti | EasyCook	● | ● | ●	● | ● | ●	● | ● | ○
V-ZUG-Home	●	●	●
Ricette proprie	●	●	○
Riscaldamento sup./inf. | umido | Eco	● | ● | ●	● | ● | ●	● | ● | ●
Aria calda | umida | Eco	● | ● | ●	● | ● | ●	● | ● | ●
Temperatura massima impostabile per aria calda (°C) | calore sopra e sotto (°C)	280 (300*) | 280 (300*)	280 (300*) | 280 (300*)	280 | 280
Pizza Professionale	●*	○	○
PizzaPlus	●	●	●
Grill | Grill ventilato	● | ●	● | ●	● | ●
Il preriscaldamento ritarda l'avvio del temporizzatore	●	●	●
Riscaldamento piatti	●	●	●
Mantenere caldi gli alimenti	●	●	●
Spiedo	●**	○	○
Comandi e display			
Touchscreen con CircleSlider	●	●	●
Display grafico interamente a colori	●	●	●
SoftOpen | SoftClose	● | ●	● | ●	● | ●
Indicazione orario | Timer	● | ●	● | ●	● | ●
Passaggio all'orario estivo	●	●	●
Dimostrazione gratuita a domicilio	●	○	○
Paese di provenienza	CH	CH	CH

● compreso | ○ non compreso
* optional
** Solo per apparecchi 60/76. Il girarrosto non è in dotazione ma può essere ordinato gratuitamente.



Combair V6000 76C

Funzioni



Caratteristiche

- Display grafico interamente a colori
- Touchscreen con CircleSlider
- Personalizzazione
- Luce automatica a fine programma
- Illuminazione: LED
- Pulizia agevole grazie alla porta smontabile
- SoftOpen e SoftClose
- Indicazione orario
- Timer
- Il preriscaldamento ritarda l'avvio del temporizzatore
- Camera di cottura: BrillantEmaille
- Filtro Stile nutrizionale per EasyCook
- Sonda di temperatura dell'alimento a 3 punti
- Spiedo
- Modalità Sabbat
- Ricettario: Incluso
- Dimostrazione gratuita a domicilio

Dati tecnici

Misure (A x L x P) 759 x 548 x 569 mm
Allacciamento 380-415 V 2N~ 3700 W 10 A

Versione	Codice articolo	Prezzo incl.	escl.
Cassetto riscaldabile dell'apparecchio, TopClean			
Vetro a specchio nero	**2111**500000	**3630.-**	3358.-
Vetro a specchio Platinum	**2111**500001	**3680.-**	3404.26
Cassetto riscaldabile dell'apparecchio, Autopulizia pirolitica			
Vetro a specchio nero	**2111**900000	**3990.-**	3691.03
Vetro a specchio Platinum	**2111**900001	**4050.-**	3746.53
CRA		**10.81**	10.-

Tutti i modelli Combair V6000 con funzione di pirolisi sono dotati dell›applicazione «Pizza professionale».
Il set per pizza consigliato è illustrato nella sezione accessori.



AutoDoor

Combair V6000 76C

Funzioni



Caratteristiche

- Display grafico interamente a colori
- Touchscreen con CircleSlider
- Personalizzazione
- Luce automatica a fine programma
- Illuminazione: LED
- AutoDoor
- Raffreddamento automatico
- Pulizia agevole grazie alla porta smontabile
- SoftOpen e SoftClose
- Indicazione orario
- Timer
- Il preriscaldamento ritarda l'avvio del temporizzatore
- Camera di cottura: BrillantEmaille
- Filtro Stile nutrizionale per EasyCook
- Sonda di temperatura dell'alimento a 3 punti
- Spiedo
- Ricettario: Incluso
- Dimostrazione gratuita a domicilio

Dati tecnici

Misure (A x L x P) 759 x 548 x 569 mm
Allacciamento 380-415 V 2N~ 3700 W 10 A

Versione	Codice articolo	Prezzo incl.	escl.
AutoDoor, Cassetto riscaldabile dell'apparecchio, TopClean			
Vetro a specchio nero	**2111**600000	**4110.-**	3802.04
Vetro a specchio Platinum	**2111**600001	**4170.-**	3857.54
AutoDoor, Cassetto riscaldabile dell'apparecchio, Autopulizia pirolitica			
Vetro a specchio nero	**2112**000000	**4480.-**	4144.31
Vetro a specchio Platinum	**2112**000001	**4530.-**	4190.56
CRA		**10.81**	10.-



Combair V6000 7UC

Funzioni



Caratteristiche

- Display grafico interamente a colori
- Touchscreen con CircleSlider
- Personalizzazione
- Luce automatica a fine programma
- Illuminazione: LED
- Pulizia agevole grazie alla porta smontabile
- SoftOpen e SoftClose
- Indicazione orario
- Timer
- Il preriscaldamento ritarda l'avvio del temporizzatore
- Camera di cottura: BrillantEmaille
- Filtro Stile nutrizionale per EasyCook
- Sonda di temperatura dell'alimento a 3 punti
- Spiedo
- Modalità Sabbat
- Ricettario: Incluso
- Dimostrazione gratuita a domicilio

Dati tecnici

Misure (A x L x P) 759 x 548 x 569 mm
Allacciamento 380-415 V 2N~ 3700 W 10 A

Versione	Codice articolo	Prezzo incl.	escl.
Incasso sottopiano, Cassetto riscaldabile dell'apparecchio, TopClean			
Vetro a specchio nero	**21080**00001	**3630.-**	3358.-
Vetro a specchio Platinum	**21080**00002	**3680.-**	3404.26
Incasso sottopiano, Cassetto riscaldabile dell'apparecchio, Autopulizia pirolitica			
Vetro a specchio nero	**21082**00001	**3990.-**	3691.03
Vetro a specchio Platinum	**21082**00002	**4050.-**	3746.53
CRA		**10.81**	10.-

Tutti i modelli Combair V6000 con funzione di pirolisi sono dotati dell›applicazione «Pizza professionale».
Il set per pizza consigliato è illustrato nella sezione accessori.



Combair V6000 60C

Funzioni



Caratteristiche

- Display grafico interamente a colori
- Touchscreen con CircleSlider
- Personalizzazione
- Luce automatica a fine programma
- Illuminazione: LED
- Pulizia agevole grazie alla porta smontabile
- SoftOpen e SoftClose
- Indicazione orario
- Timer
- Il preriscaldamento ritarda l'avvio del temporizzatore
- Camera di cottura: BrillantEmaille
- Filtro Stile nutrizionale per EasyCook
- Sonda di temperatura dell'alimento a 3 punti
- Spiedo
- Modalità Sabbat
- Ricettario: Incluso
- Dimostrazione gratuita a domicilio

Dati tecnici

Misure (A x L x P) 598 x 548 x 569 mm
Allacciamento 380-415 V 2N~ 3400 W 10 A

Versione	Codice articolo	Prezzo incl.	escl.
Modello corto, TopClean			
Vetro a specchio nero	**21046**00002	**3530.-**	3265.49
Vetro a specchio Platinum	**21046**00004	**3580.-**	3311.75
Modello corto, Autopulizia pirolitica			
Vetro a specchio nero	**21056**00002	**3900.-**	3607.77
Vetro a specchio Platinum	**21056**00004	**3950.-**	3654.02
CRA		**10.81**	10.-



Combair V4000 76C

Funzioni



Caratteristiche

- Display grafico interamente a colori
- Touchscreen con CircleSlider
- Personalizzazione
- Luce automatica a fine programma
- Illuminazione: Alogena
- Pulizia agevole grazie alla porta smontabile
- SoftOpen e SoftClose
- Indicazione orario
- Timer
- Il preriscaldamento ritarda l'avvio del temporizzatore
- Camera di cottura: BrillantEmaille
- Filtro Stile nutrizionale per EasyCook
- Sonda di temperatura dell'alimento a 3 punti
- Modalità Sabbat
- Ricettario: Disponibile dietro pagamento

Dati tecnici

Misure (A x L x P) 759 x 548 x 569 mm
Allacciamento 380-415 V 2N~ 3400 W 10 A

A Efficienza energetica | ECO Standby

Versione	Codice articolo	Prezzo incl.	escl.
Cassetto dell'apparecchio, TopClean			
Vetro a specchio nero	**21053**00001	**3040.-**	2812.21
Vetro a specchio Platinum	**21053**00000	**3100.-**	2867.72
Cassetto dell'apparecchio, Autopulizia			
Vetro a specchio nero	**21065**00001	**3410.-**	3154.49
Vetro a specchio Platinum	**21065**00000	**3460.-**	3200.74
Cassetto riscaldabile dell'apparecchio, TopClean			
Vetro a specchio nero	**21053**00003	**3080.-**	2849.21
Vetro a specchio Platinum	**21053**00002	**3140.-**	2904.72
Cassetto riscaldabile dell'apparecchio, Autopulizia			
Vetro a specchio nero	**21065**00003	**3450.-**	3191.49
Vetro a specchio Platinum	**21065**00002	**3510.-**	3246.99
CRA		**10.81**	10.-



Combair V4000 7UC

Funzioni



Caratteristiche

- Display grafico interamente a colori
- Touchscreen con CircleSlider
- Personalizzazione
- Luce automatica a fine programma
- Illuminazione: Alogena
- Pulizia agevole grazie alla porta smontabile
- SoftOpen e SoftClose
- Indicazione orario
- Timer
- Il preriscaldamento ritarda l'avvio del temporizzatore
- Camera di cottura: BrillantEmaille
- Filtro Stile nutrizionale per EasyCook
- Sonda di temperatura dell'alimento a 3 punti
- Modalità Sabbat
- Ricettario: Disponibile dietro pagamento

Dati tecnici

Misure (A x L x P) 759 x 548 x 569 mm
Allacciamento 380-415 V 2N~ 3400 W 10 A

A Efficienza energetica | ECO Standby

Versione	Codice articolo	Prezzo incl.	escl.
Incasso sottopiano, Cassetto dell'apparecchio, TopClean			
Vetro a specchio nero	**21078**00001	**3040.-**	2812.21
Vetro a specchio Platinum	**21078**00003	**3100.-**	2867.72
Incasso sottopiano, Cassetto dell'apparecchio, Autopulizia			
Vetro a specchio nero	**21079**00001	**3410.-**	3154.49
Vetro a specchio Platinum	**21079**00003	**3460.-**	3200.74
Incasso sottopiano, Cassetto riscaldabile dell'apparecchio, TopClean			
Vetro a specchio nero	**21078**00002	**3080.-**	2849.21
Vetro a specchio Platinum	**21078**00004	**3140.-**	2904.72
Incasso sottopiano, Cassetto riscaldabile dell'apparecchio, Autopulizia			
Vetro a specchio nero	**21079**00002	**3450.-**	3191.49
Vetro a specchio Platinum	**21079**00004	**3510.-**	3246.99
CRA		**10.81**	10.-



Combair V4000 60C

Funzioni



Caratteristiche

- Display grafico interamente a colori
- Touchscreen con CircleSlider
- Personalizzazione
- Luce automatica a fine programma
- Illuminazione: Alogena
- Pulizia agevole grazie alla porta smontabile
- SoftOpen e SoftClose
- Indicazione orario
- Timer
- Il preriscaldamento ritarda l'avvio del temporizzatore
- Camera di cottura: BrillantEmaille
- Filtro Stile nutrizionale per EasyCook
- Sonda di temperatura dell'alimento a 3 punti
- Modalità Sabbat
- Ricettario: Disponibile dietro pagamento

Dati tecnici

Misure (A x L x P) 598 x 548 x 569 mm
Allacciamento 380-415 V 2N~ 3400 W 10 A

A Efficienza energetica | ECO Standby

Versione	Codice articolo	Prezzo incl.	escl.
Modello corto, TopClean			
Vetro a specchio nero	**21044**00005	**2990.-**	2765.96
Vetro a specchio Platinum	**21044**00008	**3040.-**	2812.21
Modello corto, Autopulizia pirolitica			
Vetro a specchio nero	**21054**00005	**3360.-**	3108.23
Vetro a specchio Platinum	**21054**00008	**3410.-**	3154.49
CRA		**10.81**	10.-



Combair V4000 38C

Funzioni



Caratteristiche

- Display grafico interamente a colori
- Touchscreen con CircleSlider
- Personalizzazione
- Luce automatica a fine programma
- Illuminazione: Alogena
- Pulizia agevole grazie alla porta smontabile
- SoftOpen e SoftClose
- Indicazione orario
- Timer
- Il preriscaldamento ritarda l'avvio del temporizzatore
- Camera di cottura: BrillantEmaille
- Filtro Stile nutrizionale per EasyCook
- Sonda di temperatura dell'alimento a 3 punti
- Modalità Sabbat
- Ricettario: Disponibile dietro pagamento

Dati tecnici

Misure (A x L x P) 378 x 548 x 569 mm
Allacciamento 380-415 V 2N~ 3000 W 10 A

A Efficienza energetica | ECO Standby

Versione	Codice articolo	Prezzo incl.	escl.
TopClean			
Vetro a specchio nero	**21125**00000	**2720.-**	2516.19
Vetro a specchio Platinum	**21125**00001	**2780.-**	2571.69
CRA		**10.81**	10.-



Combair V2000 76C

Funzioni



Caratteristiche

- Display grafico interamente a colori
- Touchscreen con CircleSlider
- Personalizzazione
- Illuminazione: Alogena
- Pulizia agevole grazie alla porta smontabile
- SoftOpen e SoftClose
- Indicazione orario
- Timer
- Il preriscaldamento ritarda l'avvio del temporizzatore
- Camera di cottura: BrillantEmaille
- Modalità Sabbat
- Ricettario: Disponibile dietro pagamento

Dati tecnici

Misure (A x L x P) 759 x 548 x 569 mm
Allacciamento 380-415 V 2N~ 3400 W 10 A

A Efficienza energetica | ECO Standby

Versione	Codice articolo	Prezzo incl.	escl.
Cassetto dell'apparecchio			
Vetro a specchio nero	**21051**00001	**2540.-**	2349.68
Vetro a specchio Platinum	**21051**00000	**2600.-**	2405.18
Cassetto dell'apparecchio, TopClean			
Vetro a specchio nero	**21051**00005	**2660.-**	2460.68
Vetro a specchio Platinum	**21051**00004	**2720.-**	2516.19
Cassetto riscaldabile dell'apparecchio			
Vetro a specchio nero	**21051**00003	**2590.-**	2395.93
Vetro a specchio Platinum	**21051**00002	**2640.-**	2442.18
Cassetto riscaldabile dell'apparecchio, TopClean			
Vetro a specchio nero	**21051**00007	**2710.-**	2506.94
Vetro a specchio Platinum	**21051**00006	**2760.-**	2553.19
CRA		**10.81**	10.-



Combair V2000 7UC

Funzioni



Caratteristiche

- Display grafico interamente a colori
- Touchscreen con CircleSlider
- Personalizzazione
- Illuminazione: Alogena
- Pulizia agevole grazie alla porta smontabile
- SoftOpen e SoftClose
- Indicazione orario
- Timer
- Il preriscaldamento ritarda l'avvio del temporizzatore
- Camera di cottura: BrillantEmaille
- Modalità Sabbat
- Ricettario: Disponibile dietro pagamento

Dati tecnici

Misure (A x L x P) 759 x 548 x 569 mm
Allacciamento 380-415 V 2N~ 3400 W 10 A

A Efficienza energetica | ECO Standby

Versione	Codice articolo	Prezzo incl.	escl.
Incasso sottopiano, Cassetto dell'apparecchio			
Vetro a specchio nero	**21077**00001	**2540.-**	2349.68
Vetro a specchio Platinum	**21077**00005	**2600.-**	2405.18
Incasso sottopiano, Cassetto dell'apparecchio, TopClean			
Vetro a specchio nero	**21077**00003	**2660.-**	2460.68
Vetro a specchio Platinum	**21077**00007	**2720.-**	2516.19
Incasso sottopiano, Cassetto riscaldabile dell'apparecchio			
Vetro a specchio nero	**21077**00002	**2590.-**	2395.93
Vetro a specchio Platinum	**21077**00006	**2640.-**	2442.18
Incasso sottopiano, Cassetto riscaldabile dell'apparecchio, TopClean			
Vetro a specchio nero	**21077**00004	**2710.-**	2506.94
Vetro a specchio Platinum	**21077**00008	**2760.-**	2553.19
CRA		**10.81**	10.-



Combair V2000 60C

Funzioni



Caratteristiche

- Display grafico interamente a colori
- Touchscreen con CircleSlider
- Personalizzazione
- Illuminazione: Alogena
- Pulizia agevole grazie alla porta smontabile
- SoftOpen e SoftClose
- Indicazione orario
- Timer
- Il preriscaldamento ritarda l'avvio del temporizzatore
- Camera di cottura: BrillantEmaille
- Modalità Sabbat
- Ricettario: Disponibile dietro pagamento

Dati tecnici

Misure (A x L x P) 598 x 548 x 569 mm
Allacciamento 380-415 V 2N~ 3400 W 10 A

A Efficienza energetica | ECO Standby

Versione	Codice articolo	Prezzo incl.	escl.
Modello corto			
Vetro a specchio nero	**21042**00005	**2490.-**	2303.42
Vetro a specchio Platinum	**21042**00011	**2540.-**	2349.68
Modello corto, TopClean			
Vetro a specchio nero	**21042**00006	**2610.-**	2414.43
Vetro a specchio Platinum	**21042**00012	**2660.-**	2460.68
CRA		**10.81**	10.-



Combair V2000 6UC

Funzioni



Caratteristiche

- Display grafico interamente a colori
- Touchscreen con CircleSlider
- Personalizzazione
- Illuminazione: Alogena
- Pulizia agevole grazie alla porta smontabile
- SoftOpen e SoftClose
- Indicazione orario
- Timer
- Il preriscaldamento ritarda l'avvio del temporizzatore
- Camera di cottura: BrillantEmaille
- Modalità Sabbat
- Ricettario: Disponibile dietro pagamento

Dati tecnici

Misure (A x L x P) 598 x 548 x 569 mm
Allacciamento 380-415 V 2N~ 3400 W 10 A

A Efficienza energetica | ECO Standby

Versione	Codice articolo	Prezzo incl.	escl.
Incasso sottopiano, Modello corto			
Vetro a specchio nero	**21112**00000	**2490.-**	2303.42
Vetro a specchio Platinum	**21112**00002	**2540.-**	2349.68
Incasso sottopiano, Modello corto, TopClean			
Vetro a specchio nero	**21112**00001	**2610.-**	2414.43
Vetro a specchio Platinum	**21112**00003	**2660.-**	2460.68
CRA		**10.81**	10.-

Disegni in scala – Forni, Excellence Line 55

Combair V6000 76C

2111500000
2111500001
2111900000
2111900001

Combair V4000 76C

2105300001
2105300000
2106500001
2106500000
2105300003
2105300002
2106500003
2106500002

Combair V2000 76C

2105100001
2105100000
2105100005
2105100004
2105100003
2105100002
2105100007
2105100006

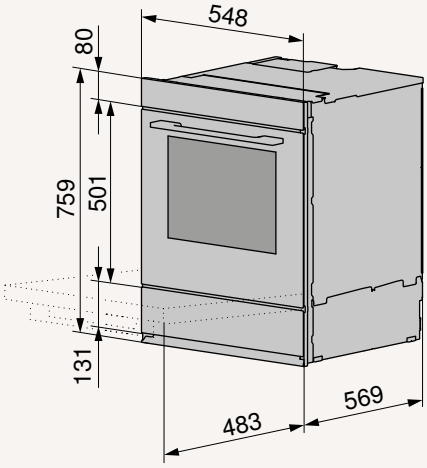

Combair V6000 76C

2111600000
2111600001
2112000000
2112000001

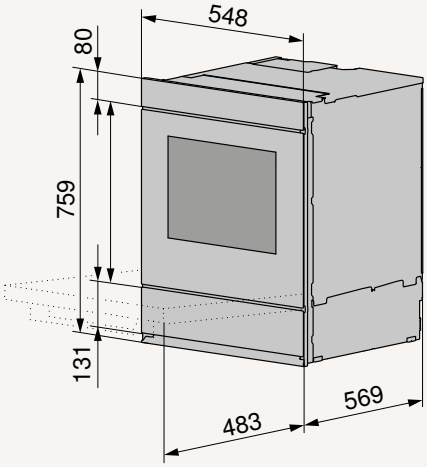

Combair V6000 7UC

2108000001
2108000002
2108200001
2108200002

Combair V4000 7UC

2107800001
2107800003
2107900001
2107900003
2107800002
2107800004
2107900002
2107900004

Combair V2000 7UC

2107700001
2107700005
2107700003
2107700007
2107700002
2107700006
2107700004
2107700008

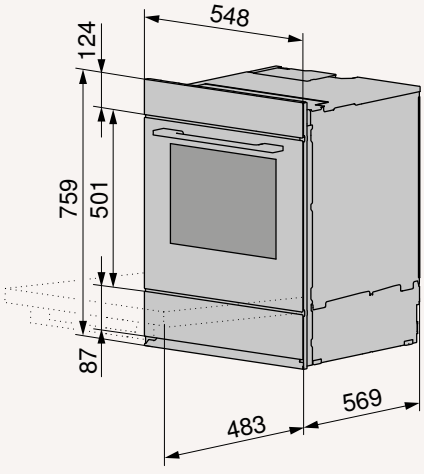

Informazioni dettagliate sulla progettazione sono disponibili sul nostro sito web.

Combair V6000 60C

2104600002
2104600004
2105600002
2105600004

Combair V4000 60C

2104400005
2104400008
2105400005
2105400008

Combair V2000 60C

2104200005
2104200011
2104200006
2104200012

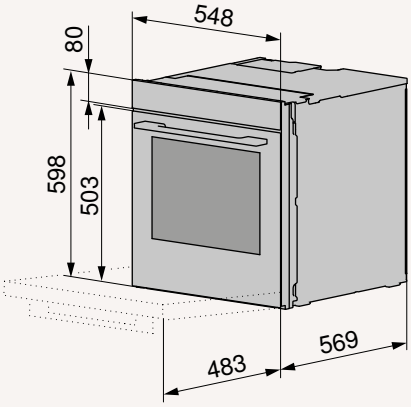

Combair V4000 38C

2112500000
2112500001

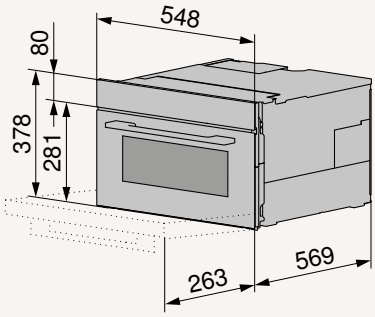

Combair V2000 6UC

2111200000
2111200002
2111200001
2111200003

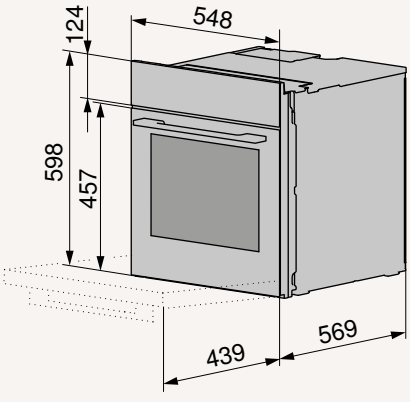

Prodotti a confronto – Forni, Advanced Line 55

	Combair V600	Combair V400	Combair V200
Pagina del catalogo	93	95	97
Versioni			
Vetro Nero | Vetro bianco | Nero | Bianco | ChromeClass	● | ● | ○ | ○ | ○	○ | ○ | ● | ● | ●	○ | ○ | ● | ● | ○
Illuminazione Alogena	●	●	●
Numero di luci	2	2	1
Volume camera di cottura (l)	69	69	69
Altezza apparecchio (mm)	598 | 759	598 | 759	759
Cassetto dell'apparecchio | Cassetto riscaldabile dell'apparecchio | Senza cassetto dell'apparecchio	● | ● | ●	● | ○ | ●	● | ○ | ○
Efficienza energetica	A	A	A
TopClean	●*	●*	○
Funzioni			
V-ZUG-Home	●	●	○
Riscaldamento sup./inf. | umido | Eco	● | ● | ●	● | ● | ●	● | ● | ●
Aria calda | umida | Eco	● | ● | ●	● | ● | ●	○ | ○ | ○
Temperatura massima impostabile per aria calda (°C) | calore sopra e sotto (°C)	280 | 280	280 | 280	0 | 280
PizzaPlus	●	●	○
Grill | Grill ventilato	● | ●	● | ●	○ | ○
Riscaldamento rapido	●	●	○
Riscaldamento piatti	●	●	○
Comandi e display			
Interruttore girevole in metallo | Interruttore girevole	● | ○	○ | ●	○ | ●
Display grafico touch | Pannello dei comandi con spia di controllo LED | Indicatore d'esercizio ottico (LED)	● | ○ | ○	○ | ● | ○	○ | ○ | ●
SoftOpen | SoftClose	● | ●	● | ●	● | ●
Indicazione orario | Timer	● | ●	● | ●	○ | ○
Paese di provenienza	CH	CH	CH

● compreso | ○ non compreso
* optional



Combair V600 76C

Funzioni



Caratteristiche

- Display grafico touch
- Interruttore girevole in metallo
- Illuminazione: Alogena
- Pulizia agevole grazie alla porta smontabile
- SoftOpen e SoftClose
- Orologio temporizzatore elettronico
- Indicazione orario
- Timer
- Camera di cottura: BrillantEmaille
- Ricettario: Disponibile dietro pagamento

Dati tecnici

Misure (A x L x P)	759 x 548 x 569 mm		
Allacciamento	380-415 V 2~	3300 W	10 A

Efficienza energetica A

Versione	Codice articolo	Prezzo incl.	escl.
Cassetto dell'apparecchio			
Vetro Nero	**21133**00004	**2060.-**	1905.64
Vetro bianco	**21133**00000	**2060.-**	1905.64
Cassetto dell'apparecchio, TopClean			
Vetro Nero	**21133**00005	**2180.-**	2016.65
Vetro bianco	**21133**00002	**2180.-**	2016.65
Cassetto riscaldabile dell'apparecchio			
Vetro Nero	**21133**00006	**2100.-**	1942.65
Vetro bianco	**21133**00001	**2100.-**	1942.65
Cassetto riscaldabile dell'apparecchio, TopClean			
Vetro Nero	**21133**00007	**2220.-**	2053.65
Vetro bianco	**21133**00003	**2310.-**	2136.91
CRA		**10.81**	10.-



Combair V600 60C

Funzioni



Caratteristiche

- Display grafico touch
- Interruttore girevole in metallo
- Illuminazione: Alogena
- Pulizia agevole grazie alla porta smontabile
- SoftOpen e SoftClose
- Orologio temporizzatore elettronico
- Indicazione orario
- Timer
- Camera di cottura: BrillantEmaille
- Ricettario: Disponibile dietro pagamento

Dati tecnici

Misure (A x L x P)	598 x 548 x 569 mm		
Allacciamento	380-415 V 2~	3300 W	10 A

Efficienza energetica A

Versione	Codice articolo	Prezzo incl.	escl.
Modello corto			
Vetro Nero	**21129**00001	**2000.-**	1850.14
Vetro bianco	**21129**00000	**2000.-**	1850.14
Modello corto, TopClean			
Vetro Nero	**21129**00003	**2120.-**	1961.15
Vetro bianco	**21129**00002	**2120.-**	1961.15
CRA		**10.81**	10.-



Combair V600 7UC

Funzioni



Caratteristiche

- Display grafico touch
- Interruttore girevole in metallo
- Illuminazione: Alogena
- Pulizia agevole grazie alla porta smontabile
- SoftOpen e SoftClose
- Orologio temporizzatore elettronico
- Indicazione orario
- Timer
- Camera di cottura: BrillantEmaille
- Ricettario: Disponibile dietro pagamento

Dati tecnici

Misure (A x L x P)	759 x 548 x 569 mm		
Allacciamento	380-415 V 2~	3300 W	10 A

Efficienza energetica A

Versione	Codice articolo	Prezzo incl.	escl.
Incasso sottopiano, Cassetto dell'apparecchio			
Vetro Nero	**21135**00004	**2060.-**	1905.64
Vetro bianco	**21135**00000	**2060.-**	1905.64
Incasso sottopiano, Cassetto dell'apparecchio, TopClean			
Vetro Nero	**21135**00005	**2180.-**	2016.65
Vetro bianco	**21135**00002	**2180.-**	2016.65
Incasso sottopiano, Cassetto riscaldabile dell'apparecchio			
Vetro Nero	**21135**00006	**2100.-**	1942.65
Vetro bianco	**21135**00001	**2100.-**	1942.65
Incasso sottopiano, Cassetto riscaldabile dell'apparecchio, TopClean			
Vetro Nero	**21135**00007	**2220.-**	2053.65
Vetro bianco	**21135**00003	**2220.-**	2053.65
CRA		**10.81**	10.-



Combair V600 6UC

Funzioni



Caratteristiche

- Display grafico touch
- Interruttore girevole in metallo
- Illuminazione: Alogena
- Pulizia agevole grazie alla porta smontabile
- SoftOpen e SoftClose
- Orologio temporizzatore elettronico
- Indicazione orario
- Timer
- Camera di cottura: BrillantEmaille
- Ricettario: Disponibile dietro pagamento

Dati tecnici

Misure (A x L x P)	598 x 548 x 569 mm		
Allacciamento	380-415 V 2~	3300 W	10 A

Efficienza energetica A

Versione	Codice articolo	Prezzo incl.	escl.
Incasso sottopiano, Modello corto			
Vetro Nero	**21131**00000	**2000.-**	1850.14
Vetro bianco	**21131**00001	**2000.-**	1850.14
Incasso sottopiano, Modello corto, TopClean			
Vetro Nero	**21131**00002	**2120.-**	1961.15
Vetro bianco	**21131**00003	**2120.-**	1961.15
CRA		**10.81**	10.-



Combair V400 76C

Funzioni



Caratteristiche

- Pannello dei comandi con spia di controllo LED
- Interruttore girevole
- Illuminazione: Alogena
- Pulizia agevole grazie alla porta smontabile
- SoftOpen e SoftClose
- Orologio temporizzatore elettronico
- Indicazione orario
- Timer
- Camera di cottura: BrillantEmaille

Dati tecnici

Misure (A x L x P)	759 x 548 x 569 mm		
Allacciamento	400 V 2~	3300 W	10 A

Efficienza energetica A

Versione	Codice articolo	Prezzo incl.	escl.
Cassetto dell'apparecchio			
Nero	**210380**0018	**1760.-**	1628.12
Bianco	**210380**0017	**1760.-**	1628.12
ChromeClass	**210380**0019	**1760.-**	1628.12
Cassetto dell'apparecchio, TopClean			
Nero	**210380**0024	**1880.-**	1739.13
Bianco	**210380**0023	**1880.-**	1739.13
ChromeClass	**210380**0025	**1880.-**	1739.13
CRA		**10.81**	10.-



Combair V400 60C

Funzioni



Caratteristiche

- Pannello dei comandi con spia di controllo LED
- Interruttore girevole
- Illuminazione: Alogena
- Pulizia agevole grazie alla porta smontabile
- SoftOpen e SoftClose
- Orologio temporizzatore elettronico
- Indicazione orario
- Timer
- Camera di cottura: BrillantEmaille

Dati tecnici

Misure (A x L x P)	598 x 548 x 569 mm		
Allacciamento	400 V 2~	3300 W	10 A

Efficienza energetica A

Versione	Codice articolo	Prezzo incl.	escl.
Modello corto			
Nero	**211210**0001	**1710.-**	1581.87
Bianco	**211210**0000	**1710.-**	1581.87
ChromeClass	**211210**0002	**1710.-**	1581.87
Modello corto, TopClean			
Nero	**211210**0004	**1830.-**	1692.88
Bianco	**211210**0003	**1830.-**	1692.88
ChromeClass	**211210**0005	**1830.-**	1692.88
CRA		**10.81**	10.-



Combair V400 7UC

Funzioni



Caratteristiche

- Pannello dei comandi con spia di controllo LED
- Interruttore girevole
- Illuminazione: Alogena
- Pulizia agevole grazie alla porta smontabile
- SoftOpen e SoftClose
- Orologio temporizzatore elettronico
- Indicazione orario
- Timer
- Camera di cottura: BrillantEmaille

Dati tecnici

Misure (A x L x P)	759 x 548 x 569 mm		
Allacciamento	400 V 2~	3300 W	10 A

Efficienza energetica A

Versione	Codice articolo	Prezzo incl.	escl.
Incasso sottopiano, Cassetto dell'apparecchio			
Nero	**210750**0010	**1760.-**	1628.12
Bianco	**210750**0009	**1760.-**	1628.12
ChromeClass	**210750**0011	**1760.-**	1628.12
Incasso sottopiano, Cassetto dell'apparecchio, TopClean			
Nero	**210750**0013	**1880.-**	1739.13
Bianco	**210750**0012	**1880.-**	1739.13
ChromeClass	**210750**0014	**1880.-**	1739.13
CRA		**10.81**	10.-



Combair V400 6UC

Funzioni



Caratteristiche

- Pannello dei comandi con spia di controllo LED
- Interruttore girevole
- Illuminazione: Alogena
- Pulizia agevole grazie alla porta smontabile
- SoftOpen e SoftClose
- Orologio temporizzatore elettronico
- Indicazione orario
- Timer
- Camera di cottura: BrillantEmaille

Dati tecnici

Misure (A x L x P)	598 x 548 x 569 mm		
Allacciamento	400 V 2~	3300 W	10 A

Efficienza energetica A

Versione	Codice articolo	Prezzo incl.	escl.
Incasso sottopiano, Modello corto			
Nero	**211090**0006	**1710.-**	1581.87
Bianco	**211090**0007	**1710.-**	1581.87
ChromeClass	**211090**0008	**1710.-**	1581.87
Incasso sottopiano, Modello corto, TopClean			
Nero	**211090**0009	**1830.-**	1692.88
Bianco	**211090**0010	**1830.-**	1692.88
ChromeClass	**211090**0011	**1830.-**	1692.88
CRA		**10.81**	10.-



SMS 55 cm

Combair V200 76C

Funzioni



Caratteristiche

- Indicatore d'esercizio ottico (LED)
- Interruttore girevole
- Illuminazione: Alogena
- Pulizia agevole grazie alla porta smontabile
- SoftOpen e SoftClose
- Camera di cottura: BrillantEmaille

Dati tecnici

Misure (A x L x P)	759 x 548 x 569 mm		
Allacciamento	400 V 2~	2300 W	6 A

A Efficienza energetica

Versione	Codice articolo	Prezzo incl.	escl.
Cassetto dell'apparecchio			
Nero	**21036**00006	**1390.-**	1285.85
Bianco	**21036**00005	**1390.-**	1285.85
CRA		**10.81**	10.-



Combair V200 7UC

Funzioni



Caratteristiche

- Indicatore d'esercizio ottico (LED)
- Interruttore girevole
- Illuminazione: Alogena
- Pulizia agevole grazie alla porta smontabile
- SoftOpen e SoftClose
- Camera di cottura: BrillantEmaille

Dati tecnici

Misure (A x L x P)	759 x 548 x 569 mm		
Allacciamento	400 V 2~	2300 W	6 A

A Efficienza energetica

Versione	Codice articolo	Prezzo incl.	escl.
Incasso sottopiano, Cassetto dell'apparecchio			
Nero	**21074**00006	**1390.-**	1285.85
Bianco	**21074**00005	**1390.-**	1285.85
CRA		**10.81**	10.-

Disegni in scala – Forni, Advanced Line 55

Combair V600 76C

2113300004
2113300000
2113300005
2113300002
2113300006
2113300001
2113300007
2113300003

Combair V400 76C

2103800018
2103800017
2103800019
2103800024
2103800023
2103800025

Combair V200 76C

2103600006
2103600005

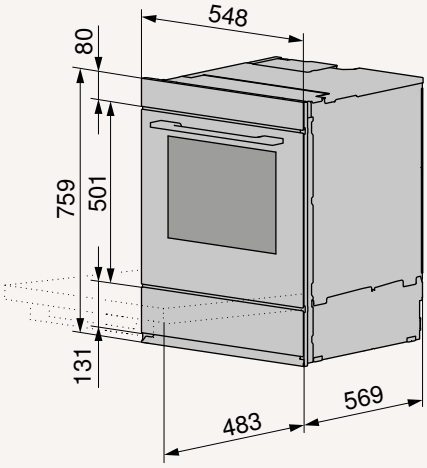

Combair V600 60C

2112900001
2112900000
2112900003
2112900002

Combair V400 60C

2112100001
2112100000
2112100002
2112100004
2112100003
2112100005

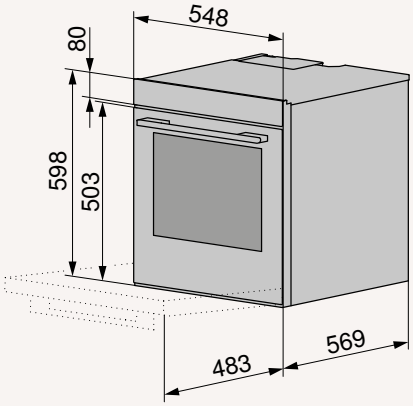

Combair V600 7UC

2113500004
2113500000
2113500005
2113500002
2113500006
2113500001
2113500007
2113500003

Combair V400 7UC

2107500010
2107500009
2107500011
2107500013
2107500012
2107500014

Combair V200 7UC

2107400006
2107400005

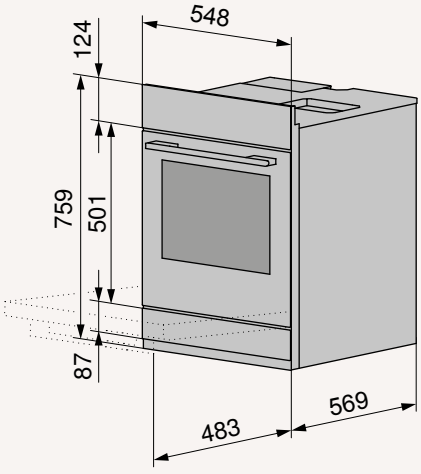

Informazioni dettagliate sulla progettazione sono disponibili sul nostro sito web.

Combair V600 6UC	Combair V400 6UC
2113100000	**21109**00006
2113100001	**21109**00007
2113100002	**21109**00008
2113100003	**21109**00009
	2110900010
	2110900011

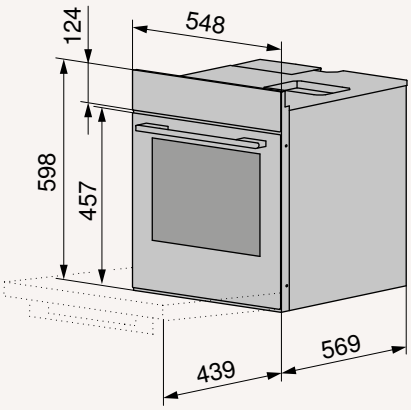

Accessori – Forni, Excellence Line e Advanced Line 60 / 55

	Descrizione	Cod. art.	Prezzo incl. IVA	Prezzo escl. IVA	Combair V6000	Combair V4000	Combair V2000	Combair V600	Combair V400	Combair V200
	Ricettario «Cottura al forno - Con passione per i dettagli», in italiano	1063709	**56.-**	54.58	●	●	●			
	Set per pizza (con pala in legno di noce)	1285190	**289.-**	267.35	●	●	●	●	●	
	Set per pizza (con pala in legno di quercia)	1295368	**259.-**	239.59	●	●	●	●	●	
	Pala per pizza in legno di noce	1315524	**145.-**	134.14	●	●	●	●	●	
	Pala per pizza in legno di quercia	1315525	**115.-**	106.38	●	●	●	●	●	
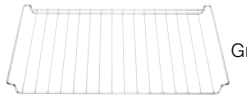	Griglia per forno, cromo, L 431 x P 370 mm	K44119	**24.-**	22.20	■ (1)	■ (1)	■ (1)	■ (1)	■ (1)	■ (1)
	Griglia per arrosti (inseriblile nella teglia), acciaio inossidabile, L 390 x P 330 mm	1100509	**56.-**	51.80	●	●	●	●	●	●
	Teglia BrillantEmaille	K44006	**41.-**	37.93	●	●	■ (2)	■ (2)	■ (2)	■ (1)
	Teglia TopClean	K54000	**52.-**	48.10	■ (2)	■ (2)	■ (2)*	■ (2)*	■ (2)*	■ (1)
	Tortiera rotonda, TopClean Ø 24 cm	K34527	**47.-**	43.48	●	●	●	●	●	●
	Tortiera rotonda, TopClean Ø 29 cm	K34528	**60.-**	55.50	●	●	●	●	●	●
	Tortiera rotonda, TopClean Ø 31 cm	K34529	**65.-**	60.13	●	●	●	●	●	●

■ (quantità) in dotazione ● compatibile con l'apparecchio
* optional per apparecchi con TopClean ** disponibile gratuitamente (con il tagliando di ordinazione allegato all'apparecchio)

Euro 60 cm SMS 55 cm

	Descrizione	Cod. art.	Prezzo incl. IVA	Prezzo escl. IVA	Combair V6000	Combair V4000	Combair V2000	Combair V600	Combair V400	Combair V200
	Stampo in porcellana, 1/3 GN, L 325 x P 177 x A 65 mm	K27626	**69.-**	63.83	●	●	●	●	●	●
	Stampo in porcellana, 1/2 GN, L 325 x P 265 x A 65 mm	K27622	**93.-**	86.03	●	●	●	●	●	●
	Stampo in porcellana, 2/3 GN, L 325 x P 354 x A 65 mm	K27621	**114.-**	105.46	●	●	●	●	●	●
	Guida telescopica a estrazione totale, 2 livelli, per altezzaapparecchio 38 cm	1247157	**190.-**	175.76		●				
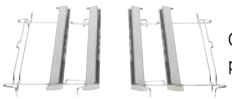	Guida telescopica a estrazione totale, 2 livelli, per altezzaapparecchio 45 cm	1245881	**190.-**	175.76	●	●	●			
	Guida telescopica a estrazione totale, 3 livelli, per altezzaapparecchio 60 cm	1245880	**220.-**	203.52	●	●	●	●	●	●
	Spiedo girevole con telaio d'appoggio	1073540	**233.-**	215.54	●**					
	Pannello di comando per non vedenti	1067231	**1.-**	0.93				●	●	●

■ (quantità) in dotazione ● compatibile con l'apparecchio
* optional per apparecchi con TopClean ** disponibile gratuitamente (con il tagliando di ordinazione allegato all'apparecchio)

Ulteriori accessori su
vzug.com/accessori

Prodotti a confronto – Cucine, Advanced Line 60

	Combair V600	Combair V400
Pagina del catalogo	103	105
Versioni		
Vetro Nero | Vetro bianco | Nero | Bianco | ChromeClass	● | ● | ○ | ○ | ○	○ | ○ | ● | ● | ●
Illuminazione Alogena	●	●
Numero di luci	2	2
Volume camera di cottura (l)	69	69
Altezza apparecchio (mm)	598 | 759	598
Efficienza energetica	A	A
TopClean	●*	●*
Numero di zone di cottura utilizzabili	4	4
Funzioni		
V-ZUG-Home	●	●
Riscaldamento sup./inf.	●	●
Aria calda	●	●
Temperatura massima impostabile per aria calda (°C) | calore sopra e sotto (°C)	280 | 280	280 | 280
PizzaPlus	●	●
Grill | Grill ventilato	● | ●	● | ●
Riscaldamento rapido	●	●
Riscaldamento piatti	●	●
Comandi e display		
Interruttore girevole in metallo | Interruttore girevole	● | ○	○ | ●
Display grafico touch | Pannello dei comandi con spia di controllo LED	● | ○	○ | ●
Indicazione orario | Timer	● | ●	● | ●
Paese di provenienza	CH	CH

● compreso | ○ non compreso
* optional

Euro 60 cm

Allacciamento 230 V



Combair V600 6UH

Funzioni



Caratteristiche

- Display grafico touch
- Interruttore girevole in metallo
- Illuminazione: Alogena
- Comando delle zone di cottura: Interruttore girevole
- Numero di zone di cottura utilizzabili: 4
- Pulizia agevole grazie alla porta smontabile
- SoftOpen e SoftClose
- Orologio temporizzatore elettronico
- Indicazione orario
- Timer
- Camera di cottura: BrillantEmaille
- Ricettario: Disponibile dietro pagamento

Dati tecnici

Misure (A x L x P)	598 x 596 x 569 mm		
Allacciamento	380-415 V 3~	11300 W	16 A

Efficienza energetica A

Versione	Codice articolo	Prezzo incl.	escl.
Incasso sottopiano			
Vetro Nero	**220310**00002	**2060.-**	1905.64
Vetro bianco	**220310**00000	**2060.-**	1905.64
Incasso sottopiano, TopClean			
Vetro Nero	**220310**00003	**2180.-**	2016.65
Vetro bianco	**220310**00001	**2180.-**	2016.65
CRA		**10.81**	10.-



Combair V600 6UH

Funzioni



Caratteristiche

- Display grafico touch
- Interruttore girevole in metallo
- Illuminazione: Alogena
- Comando delle zone di cottura: Interruttore girevole
- Numero di zone di cottura utilizzabili: 4
- Pulizia agevole grazie alla porta smontabile
- SoftOpen e SoftClose
- Orologio temporizzatore elettronico
- Indicazione orario
- Timer
- Camera di cottura: BrillantEmaille
- Ricettario: Disponibile dietro pagamento

Dati tecnici

Misure (A x L x P)	598 x 596 x 569 mm		
Allacciamento	220-240 V~	10400 W	16 A

Efficienza energetica A

Versione	Codice articolo	Prezzo incl.	escl.
Incasso sottopiano			
Vetro Nero	**220350**00000	**2060.-**	1905.64
Vetro bianco	**220350**00002	**2060.-**	1905.64
Incasso sottopiano, TopClean			
Vetro Nero	**220350**00001	**2180.-**	2016.65
Vetro bianco	**220350**00003	**2180.-**	2016.65
CRA		**10.81**	10.-

Protezione con fusibile 16A: Limitazione d'uso (vedere le istruzioni per l'installazione)



Combair V600 7UH

Funzioni



Caratteristiche

- Display grafico touch
- Interruttore girevole in metallo
- Illuminazione: Alogena
- Comando delle zone di cottura: Interruttore girevole
- Numero di zone di cottura utilizzabili: 4
- Pulizia agevole grazie alla porta smontabile
- SoftOpen e SoftClose
- Orologio temporizzatore elettronico
- Indicazione orario
- Timer
- Camera di cottura: BrillantEmaille
- Ricettario: Disponibile dietro pagamento

Dati tecnici

Misure (A x L x P)	759 x 596 x 569 mm		
Allacciamento	380-415 V 3~	11700 W	16 A

A Efficienza energetica

Versione	Codice articolo	Prezzo incl.	escl.
Incasso sottopiano, Cassetto riscaldabile dell'apparecchio			
Vetro Nero	**220330**00001	**2160.-**	1998.15
Vetro bianco	**220330**00000	**2160.-**	1998.15
Incasso sottopiano, Cassetto riscaldabile dell'apparecchio, TopClean			
Vetro Nero	**220330**00003	**2270.-**	2099.91
Vetro bianco	**220330**00002	**2270.-**	2099.91
CRA		**10.81**	10.-



Allacciamento 230 V

Combair V600 7UH

Funzioni

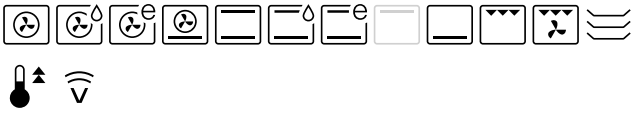

Caratteristiche

- Display grafico touch
- Interruttore girevole in metallo
- Illuminazione: Alogena
- Comando delle zone di cottura: Interruttore girevole
- Numero di zone di cottura utilizzabili: 4
- Pulizia agevole grazie alla porta smontabile
- SoftOpen e SoftClose
- Orologio temporizzatore elettronico
- Indicazione orario
- Timer
- Camera di cottura: BrillantEmaille
- Ricettario: Disponibile dietro pagamento

Dati tecnici

Misure (A x L x P)	759 x 596 x 569 mm		
Allacciamento	220-240 V~	10400 W	16 A

A Efficienza energetica

Versione	Codice articolo	Prezzo incl.	escl.
Incasso sottopiano, Cassetto dell'apparecchio			
Vetro Nero	**220360**00000	**2110.-**	1951.90
Vetro bianco	**220360**00002	**2110.-**	1951.90
Incasso sottopiano, Cassetto dell'apparecchio, TopClean			
Vetro Nero	**220360**00001	**2230.-**	2062.90
Vetro bianco	**220360**00003	**2230.-**	2062.90
CRA		**10.81**	10.-

Protezione con fusibile 16A: Limitazione d'uso (vedere le istruzioni per l'installazione)



Combair V400 6UH

Funzioni



Caratteristiche

- Pannello dei comandi con spia di controllo LED
- Interruttore girevole
- Illuminazione: Alogena
- Comando delle zone di cottura: Interruttore girevole
- Numero di zone di cottura utilizzabili: 4
- Pulizia agevole grazie alla porta smontabile
- SoftOpen e SoftClose
- Orologio temporizzatore elettronico
- Indicazione orario
- Timer
- Camera di cottura: BrillantEmaille

Dati tecnici

Misure (A x L x P)	598 x 596 x 569 mm		
Allacciamento	400 V 3~	11300 W	16 A

A Efficienza energetica

Versione	Codice articolo	Prezzo incl.	escl.
Incasso sottopiano			
Nero	**22029**00008	**1730.-**	1600.37
Bianco	**22029**00009	**1730.-**	1600.37
ChromeClass	**22029**00010	**1730.-**	1600.37
Incasso sottopiano, TopClean			
Nero	**22029**00011	**1850.-**	1711.38
Bianco	**22029**00012	**1850.-**	1711.38
ChromeClass	**22029**00013	**1850.-**	1711.38
CRA		**10.81**	10.-

Disegni in scala – Cucine, Advanced Line 60

Euro 60 cm

Combair V600 6UH	Combair V600 6UH	Combair V400 6UH
2203100002	**22035**00000	**22029**00008
2203100000	**22035**00002	**22029**00009
2203100003	**22035**00001	**22029**00010
2203100001	**22035**00003	**22029**00011
		2202900012
		2202900013

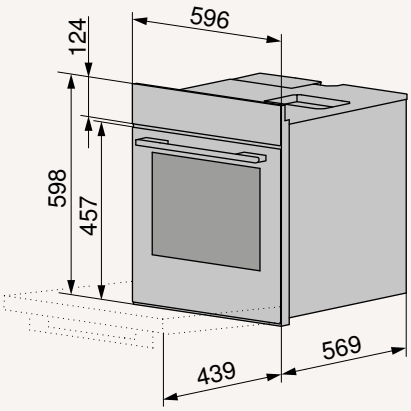

Combair V600 7UH	Combair V600 7UH
2203300001	**22036**00000
2203300000	**22036**00002
2203300003	**22036**00001
2203300002	**22036**00003

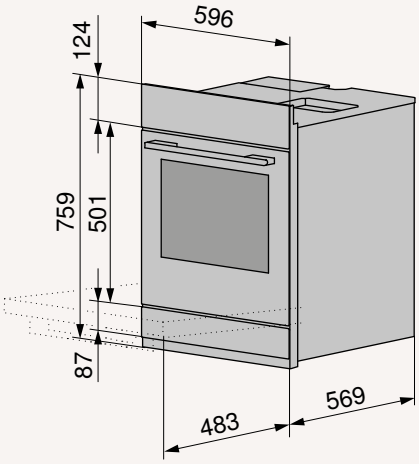

Informazioni dettagliate sulla progettazione sono disponibili sul nostro sito web.

Prodotti a confronto – Cucine, Advanced Line 55

SMS 55 cm

	Combair V600	Combair V400	Combair V200
Pagina del catalogo	108	109	110
Versioni			
Vetro Nero | Vetro bianco | Nero | Bianco | ChromeClass	● | ● | ○ | ○ | ○	○ | ○ | ● | ● | ●	○ | ○ | ● | ● | ○
Illuminazione Alogena	●	●	●
Numero di luci	2	2	1
Volume camera di cottura (l)	69	69	69
Altezza apparecchio (mm)	598 | 759	759	759
Efficienza energetica	A	A	A
TopClean	●*	●*	○
Numero di zone di cottura utilizzabili	4	4	4
Funzioni			
V-ZUG-Home	●	●	○
Riscaldamento sup./inf.	●	●	●
Aria calda	●	●	○
Temperatura massima impostabile per aria calda (°C) | calore sopra e sotto (°C)	280 | 280	280 | 280	0 | 280
PizzaPlus	●	●	○
Grill | Grill ventilato	● | ●	● | ●	○ | ○
Riscaldamento rapido	●	●	○
Riscaldamento piatti	●	●	○
Comandi e display			
Interruttore girevole in metallo | Interruttore girevole	● | ○	○ | ●	○ | ●
Display grafico touch | Pannello dei comandi con spia di controllo LED | Indicatore d'esercizio ottico (LED)	● | ○ | ○	○ | ● | ○	○ | ○ | ●
Indicazione orario | Timer	● | ●	● | ●	○ | ○
Paese di provenienza	CH	CH	CH

● compreso | ○ non compreso
* optional



Combair V600 7UHC

Funzioni

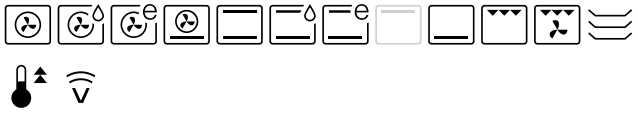

Caratteristiche

- Display grafico touch
- Interruttore girevole in metallo
- Illuminazione: Alogena
- Comando delle zone di cottura: Interruttore girevole
- Numero di zone di cottura utilizzabili: 4
- Pulizia agevole grazie alla porta smontabile
- SoftOpen e SoftClose
- Orologio temporizzatore elettronico
- Indicazione orario
- Timer
- Camera di cottura: BrillantEmaille
- Ricettario: Disponibile dietro pagamento

Dati tecnici

Misure (A x L x P)	759 x 548 x 569 mm		
Allacciamento	380-415 V 3~	11300 W	16 A

A Efficienza energetica

Versione	Codice articolo	Prezzo incl.	escl.
Incasso sottopiano, Cassetto dell'apparecchio			
Vetro Nero	**22034**00004	**2110.-**	1951.90
Vetro bianco	**22034**00000	**2110.-**	1951.90
Incasso sottopiano, Cassetto dell'apparecchio, TopClean			
Vetro Nero	**22034**00005	**2230.-**	2062.90
Vetro bianco	**22034**00002	**2230.-**	2062.90
CRA		**10.81**	10.-



Combair V600 7UHC

Funzioni



Caratteristiche

- Display grafico touch
- Interruttore girevole in metallo
- Illuminazione: Alogena
- Comando delle zone di cottura: Interruttore girevole
- Numero di zone di cottura utilizzabili: 4
- Pulizia agevole grazie alla porta smontabile
- SoftOpen e SoftClose
- Orologio temporizzatore elettronico
- Indicazione orario
- Timer
- Camera di cottura: BrillantEmaille
- Ricettario: Disponibile dietro pagamento

Dati tecnici

Misure (A x L x P)	759 x 548 x 569 mm		
Allacciamento	380-415 V 3~	11700 W	16 A

A Efficienza energetica

Versione	Codice articolo	Prezzo incl.	escl.
Incasso sottopiano, Cassetto riscaldabile dell'apparecchio			
Vetro Nero	**22034**00006	**2160.-**	1998.15
Vetro bianco	**22034**00001	**2160.-**	1998.15
Incasso sottopiano, Cassetto riscaldabile dell'apparecchio, TopClean			
Vetro Nero	**22034**00007	**2270.-**	2099.91
Vetro bianco	**22034**00003	**2270.-**	2099.91
CRA		**10.81**	10.-

SMS 55 cm





Combair V600 6UHC

Funzioni



Caratteristiche

- Display grafico touch
- Interruttore girevole in metallo
- Illuminazione: Alogena
- Comando delle zone di cottura: Interruttore girevole
- Numero di zone di cottura utilizzabili: 4
- Pulizia agevole grazie alla porta smontabile
- SoftOpen e SoftClose
- Orologio temporizzatore elettronico
- Indicazione orario
- Timer
- Camera di cottura: BrillantEmaille
- Ricettario: Disponibile dietro pagamento

Dati tecnici

Misure (A x L x P)	598 x 548 x 569 mm		
Allacciamento	380-415 V 3~	11300 W	16 A

Efficienza energetica A

Versione	Codice articolo	Prezzo incl.	escl.
Incasso sottopiano, Modello corto			
Vetro Nero	**220320**00000	**2060.-**	1905.64
Vetro bianco	**220320**00001	**2060.-**	1905.64
Incasso sottopiano, Modello corto, TopClean			
Vetro Nero	**220320**00002	**2180.-**	2016.65
Vetro bianco	**220320**00003	**2180.-**	2016.65
CRA		**10.81**	10.-

Combair V400 7UHC

Funzioni



Caratteristiche

- Pannello dei comandi con spia di controllo LED
- Interruttore girevole
- Illuminazione: Alogena
- Comando delle zone di cottura: Interruttore girevole
- Numero di zone di cottura utilizzabili: 4
- Pulizia agevole grazie alla porta smontabile
- SoftOpen e SoftClose
- Orologio temporizzatore elettronico
- Indicazione orario
- Timer
- Camera di cottura: BrillantEmaille

Dati tecnici

Misure (A x L x P)	759 x 548 x 569 mm		
Allacciamento	400 V 3~	11300 W	16 A

Efficienza energetica A

Versione	Codice articolo	Prezzo incl.	escl.
Incasso sottopiano, Cassetto dell'apparecchio			
Nero	**220190**00034	**1790.-**	1655.87
Bianco	**220190**00033	**1790.-**	1655.87
ChromeClass	**220190**00035	**1790.-**	1655.87
Incasso sottopiano, Cassetto dell'apparecchio, TopClean			
Nero	**220190**00041	**1910.-**	1766.88
Bianco	**220190**00040	**1910.-**	1766.88
ChromeClass	**220190**00042	**1910.-**	1766.88
CRA		**10.81**	10.-



Combair V200 7UHC

Funzioni



Caratteristiche

- Indicatore d‘esercizio ottico (LED)
- Interruttore girevole
- Illuminazione: Alogena
- Comando delle zone di cottura: Interruttore girevole
- Numero di zone di cottura utilizzabili: 4
- Pulizia agevole grazie alla porta smontabile
- SoftOpen e SoftClose
- Camera di cottura: BrillantEmaille

Dati tecnici

Misure (A x L x P)	759 x 548 x 569 mm		
Allacciamento	400 V 3~	10200 W	10 A

Efficienza energetica A

Versione	Codice articolo	Prezzo incl.	escl.
Incasso sottopiano, Cassetto dell‘apparecchio			
Nero	**22017**00005	**1440.-**	1332.10
Bianco	**22017**00004	**1440.-**	1332.10
CRA		**10.81**	10.-



Allacciamento 230 V

Combair V200 7UHC

Funzioni



Caratteristiche

- Indicatore d‘esercizio ottico (LED)
- Interruttore girevole
- Illuminazione: Alogena
- Comando delle zone di cottura: Interruttore girevole
- Numero di zone di cottura utilizzabili: 4
- Pulizia agevole grazie alla porta smontabile
- SoftOpen e SoftClose
- Camera di cottura: BrillantEmaille

Dati tecnici

Misure (A x L x P)	759 x 548 x 569 mm		
Allacciamento	230 V~	9400 W	16 A

Efficienza energetica A

Versione	Codice articolo	Prezzo incl.	escl.
Incasso sottopiano, Cassetto dell‘apparecchio			
Nero	**22023**00007	**1440.-**	1332.10
Bianco	**22023**00006	**1440.-**	1332.10
CRA		**10.81**	10.-

Protezione con fusibile 16A: Limitazione d‘uso (vedere le istruzioni per l‘installazione)

Disegni in scala – Cucine, Advanced Line 55

SMS 55 cm

Combair V600 7UHC

2203400004
2203400000
2203400005
2203400002

Combair V600 7UHC

2203400006
2203400001
2203400007
2203400003

Combair V400 7UHC

2201900034
2201900033
2201900035
2201900041
2201900040
2201900042

Combair V200 7UHC

2201700005
2201700004

Combair V200 7UHC

2202300007
2202300006

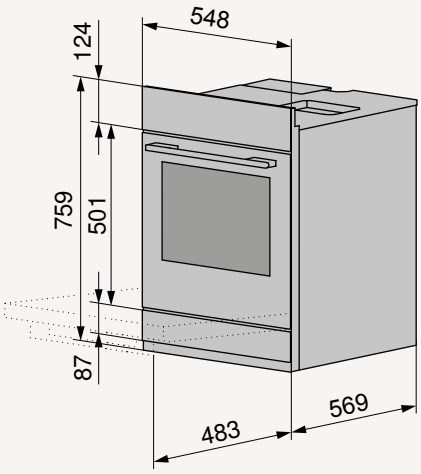

Combair V600 6UHC

2203200000
2203200001
2203200002
2203200003

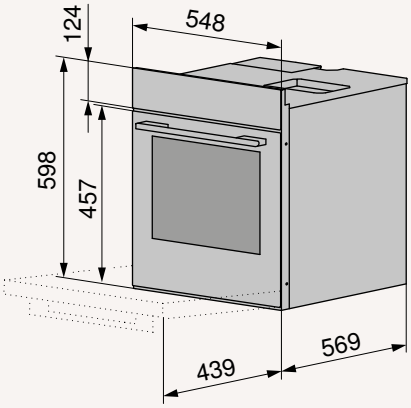

Informazioni dettagliate sulla progettazione sono disponibili sul nostro sito web.

Accessori – Cucine, Advanced Line 60 / 55

	Descrizione	Cod. art.	Prezzo incl. IVA	Prezzo escl. IVA	Combair V600	Combair V400	Combair V200
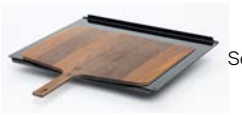	Set per pizza (con pala in legno di noce)	1285190	**289.-**	267.35	●	●	
	Set per pizza (con pala in legno di quercia)	1295368	**259.-**	239.59	●	●	
	Pala per pizza in legno di noce	1315524	**145.-**	134.14	●	●	
	Pala per pizza in legno di quercia	1315525	**115.-**	106.38	●	●	
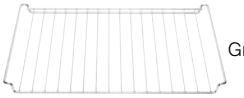	Griglia per forno, cromo, L 431 x P 370 mm	K44119	**24.-**	22.20	■ (1)	■ (1)	■ (1)
	Griglia per arrosti (inseriblile nella teglia), acciaio inossidabile, L 390 x P 330 mm	1100509	**56.-**	51.80	●	●	●
	Teglia BrillantEmaille	K44006	**41.-**	37.93	■ (2)	■ (2)	■ (1)
	Teglia TopClean	K54000	**52.-**	48.10	■ (2)*	■ (2)*	■ (1)
	Tortiera rotonda, TopClean Ø 24 cm	K34527	**47.-**	43.48	●	●	●
	Tortiera rotonda, TopClean Ø 29 cm	K34528	**60.-**	55.50	●	●	●
	Tortiera rotonda, TopClean Ø 31 cm	K34529	**65.-**	60.13	●	●	●

■ (quantità) in dotazione ● compatibile con l'apparecchio

Euro 60 cm SMS 55 cm

	Descrizione	Cod. art.	Prezzo incl. IVA	Prezzo escl. IVA	Combair V600	Combair V400	Combair V200
	Stampo in porcellana, 1/3 GN, L 325 x P 177 x A 65 mm	K27626	**69.-**	63.83	●	●	●
	Stampo in porcellana, 1/2 GN, L 325 x P 265 x A 65 mm	K27622	**93.-**	86.03	●	●	●
	Stampo in porcellana, 2/3 GN, L 325 x P 354 x A 65 mm	K27621	**114.-**	105.46	●	●	●
	Guida telescopica a estrazione totale, 3 livelli, per altezzaapparecchio 60 cm	1245880	**220.-**	203.52	●	●	●
	Pannello di comando per non vedenti	1067231	**1.-**	0.93	●	●	●

■ (quantità) in dotazione ● compatibile con l'apparecchio

Ulteriori accessori su
vzug.com/accessori



Cassetti

Più comfort e lusso nelle attività quotidiane in cucina: i cassetti sottovuoto, scaldavivande e portautensili completano alla perfezione il forno tradizionale o lo Steamer.

Uno speciale tocco in più in cucina

Un’esperienza culinaria per piatti da chef
La sigillatura sottovuoto è il primo passo per la cottura sous-vide. Il cassetto sottovuoto di V-ZUG prepara in modo ottimale gli alimenti per la cottura sous-vide rimuovendo l’aria, e quindi l’ossigeno, e creando una chiusura ermetica. Consente di ottenere consistenze perfette e sapori intensi per un’esperienza culinaria da ristorante stellato.

Semplici, raffinati, impeccabili
I cassetti da cucina di V-ZUG integrano in modo ottimale l’estetica e la funzionalità dei nostri apparecchi. La finitura in vetro a specchio è disponibile in diversi colori e la versione interamente integrata si inserisce alla perfezione nell’ambiente della cucina. Grazie alla precisa regolazione tramite TouchControl e alla semplice apertura «spingi e tira», i cassetti sottovuoto e scaldavivande integrano alla perfezione le cucine con frontali con maniglie a scomparsa.

Nuovo concept: l’arte dell’ospitalità
Con i cassetti scaldavivande di V-ZUG, accogliere gli ospiti diventa un’esperienza magnifica. I piatti possono essere preparati prima e tenuti in caldo nel cassetto fino al momento di servirli, mentre le tazze possono essere preriscaldate per offrire un espresso alla temperatura perfetta.



Cassetti per uso quotidiano e banchetti

I cassetti sottovuoto, scaldavivande e portautensili offrono comfort e piccole comodità, integrando alla perfezione Steamer e forni.

Cassetto sottovuoto
La sigillatura sottovuoto è la fase preparatoria per la cottura sous-vide (Vacuisine) tramite Steamer, che garantisce consistenze perfette e sapori più intensi. Eliminando l'aria, gli alimenti nel cassetto vengono preparati in modo ottimale per la cottura con questa tecnica.

Cassetto scaldavivande
Grazie al cassetto scaldavivande, servire i pasti agli ospiti diventa un'esperienza di alto livello. A seconda delle dimensioni dell'apparecchio, è possibile tenere in caldo nel cassetto coperti per 4–12 persone fino al momento di servirli a tavola, oltre che preriscaldare le tazze.

Cassetto portautensili
Una soluzione pratica e discreta nel design e colore del forno o dello Steamer per riporre teglie, griglie per torte, vassoi e altri accessori .

Possibili combinazioni

Per soddisfare qualsiasi esigenza: in funzione dell'altezza della nicchia, è possibile abbinare perfettamente l'elettrodomestico al cassetto appropriato.



Combair V6000 60
WarmingDrawer V4000 31



CombairSteamer V6000 60
WarmingDrawer V4000 28



CombairSteamer V6000 45
VacuDrawer V6000 14



CombiSteamer V6000 38C
Combair V6000 60C
WarmingDrawer V4000 16C



Combair V6000 60C
WarmingDrawer V4000 16C



CombiSteamer V6000 38C
WarmingDrawer V4000 22C

Cassetto sottovuoto – Excellence Line 60



VacuDrawer V6000 14

Funzioni



Caratteristiche

- Livelli di sottovuoto: 4
- Livelli di sottovuoto per confezionamento sottovuoto esterno: 3
- Sigillatura a 3 livelli
- Adatto per liquidi
- Guida telescopica completamente stabile
- Push-pull
- TouchControl
- Vano interno in acciaio cromato
- Sostegno per i sacchetti
- Dimensioni interne (A × L × P): 95 x 350 x 285 mm
- Dimostrazione gratuita a domicilio

Dati tecnici

Misure (A x L x P)	142 x 596 x 547 mm		
Allacciamento	220-240 V~	320 W	10 A

Versione	**Codice articolo**	**Prezzo incl.**	escl.
Vetro a specchio nero	**36004**00000	**3110.-**	2876.97
Vetro a specchio Platinum	**36004**00001	**3160.-**	2923.22
Vetro a specchio Pearl	**36004**00002	**3190.-**	2950.97
Totalmente integrabile	**36005**00000	**3030.-**	2802.96
CRA		**8.12**	7.51

Cassetti scaldavivande – Excellence Line 60

Euro 60 cm



WarmingDrawer V4000 31

Funzioni

Caratteristiche

- Capacità servizio piatti giornaliero: 20
- Capacità piatti: 40
- TouchControl
- Regolatore elettronico della temperatura
- Numero dei livelli di temperatura: 6
- Fondo con piastra di riscaldamento in vetro
- IndoorLight
- Modalità Sabbat
- Push-pull
- Vano interno in acciaio cromato
- Dimensioni interne (A × L × P): 236 x 515 x 407 mm
- FunctionLight
- Griglia

Dati tecnici

Misure (A x L x P)	310 x 596 x 547 mm		
Allacciamento	220-240 V~	810 W	10 A

Versione	Codice articolo	Prezzo incl.	escl.
Vetro a specchio nero	**34031**00000	**1790.-**	1655.87
Vetro a specchio Platinum	**34031**00001	**1840.-**	1702.13
CRA		**8.12**	7.51



WarmingDrawer V4000 28

Funzioni

Caratteristiche

- Capacità servizio piatti giornaliero: 20
- Capacità piatti: 40
- TouchControl
- Regolatore elettronico della temperatura
- Numero dei livelli di temperatura: 6
- Fondo con piastra di riscaldamento in vetro
- IndoorLight
- Modalità Sabbat
- Push-pull
- Vano interno in acciaio cromato
- Dimensioni interne (A × L × P): 236 x 515 x 407 mm
- FunctionLight
- Griglia

Dati tecnici

Misure (A x L x P)	281 x 596 x 547 mm		
Allacciamento	220-240 V~	810 W	10 A

Versione	Codice articolo	Prezzo incl.	escl.
Vetro a specchio nero	**34030**00000	**1700.-**	1572.62
Vetro a specchio Platinum	**34030**00001	**1750.-**	1618.87
CRA		**8.12**	7.51

Cassetti scaldavivande – Excellence Line 60



WarmingDrawer V4000 22

Funzioni

Caratteristiche

- Capacità servizio piatti giornaliero: 15
- Capacità piatti: 30
- TouchControl
- Regolatore elettronico della temperatura
- Numero dei livelli di temperatura: 6
- Fondo con piastra di riscaldamento in vetro
- IndoorLight
- Modalità Sabbat
- Push-pull
- Vano interno in acciaio cromato
- Dimensioni interne (A × L × P): 174 x 515 x 407 mm
- FunctionLight

Dati tecnici

Misure (A x L x P)	218 x 596 x 547 mm		
Allacciamento	220-240 V~	810 W	10 A

Versione	Codice articolo	Prezzo incl.	escl.
Vetro a specchio nero	**34029**00000	**1640.-**	1517.11
Vetro a specchio Platinum	**34029**00001	**1690.-**	1563.37
CRA		**8.12**	7.51



WarmingDrawer V4000 16

Funzioni

Caratteristiche

- Capacità servizio piatti giornaliero: 10
- Capacità piatti: 20
- TouchControl
- Regolatore elettronico della temperatura
- Numero dei livelli di temperatura: 6
- Fondo con piastra di riscaldamento in vetro
- IndoorLight
- Modalità Sabbat
- Push-pull
- Vano interno in acciaio cromato
- Dimensioni interne (A × L × P): 116 x 515 x 407 mm
- FunctionLight

Dati tecnici

Misure (A x L x P)	160 x 596 x 547 mm		
Allacciamento	220-240 V~	810 W	10 A

Versione	Codice articolo	Prezzo incl.	escl.
Vetro a specchio nero	**34028**00000	**1540.-**	1424.61
Vetro a specchio Platinum	**34028**00001	**1590.-**	1470.86
CRA		**8.12**	7.51



WarmingDrawer V4000 14

Funzioni



Caratteristiche

- Capacità servizio piatti giornaliero: 6
- Capacità piatti: 14
- TouchControl
- Regolatore elettronico della temperatura
- Numero dei livelli di temperatura: 6
- Fondo con piastra di riscaldamento in vetro
- IndoorLight
- Modalità Sabbat
- Push-pull
- Vano interno in acciaio cromato
- Dimensioni interne (A × L × P): 98 x 515 x 407 mm
- FunctionLight

Dati tecnici

Misure (A x L x P)	a: 142 x 596 x 547 mm		
Allacciamento	220-240 V~	810 W	10 A

Versione	**Codice articolo**	**Prezzo incl.**	escl.
Vetro a specchio nero	**34026**00000	**1510.-**	1396.85
Vetro a specchio Platinum	**34026**00001	**1560.-**	1443.11
Vetro a specchio Pearl	**34026**00002	**1590.-**	1470.86
Totalmente integrabile	**34027**00000	**1430.-**	1322.85
CRA		**8.12**	7.51

Cassetti scaldavivande – Excellence Line 55

SMS 55 cm



WarmingDrawer V4000 22C

Funzioni

Caratteristiche

- Capacità servizio piatti giornaliero: 15
- Capacità piatti: 30
- TouchControl
- Regolatore elettronico della temperatura
- Numero dei livelli di temperatura: 6
- Fondo con piastra di riscaldamento in vetro
- IndoorLight
- Modalità Sabbat
- Push-pull
- Vano interno in acciaio cromato
- Dimensioni interne (A × L × P): 174 x 515 x 407 mm
- FunctionLight

Dati tecnici

Misure (A x L x P)	218 x 548 x 547 mm		
Allacciamento	220-240 V~	810 W	10 A

Versione	Codice articolo	Prezzo incl.	escl.
Vetro a specchio nero	**34025**00000	**1640.-**	1517.11
Vetro a specchio Platinum	**34025**00001	**1690.-**	1563.37
CRA		**8.12**	7.51



WarmingDrawer V4000 16C

Funzioni

Caratteristiche

- Capacità servizio piatti giornaliero: 10
- Capacità piatti: 20
- TouchControl
- Regolatore elettronico della temperatura
- Numero dei livelli di temperatura: 6
- Fondo con piastra di riscaldamento in vetro
- IndoorLight
- Modalità Sabbat
- Push-pull
- Vano interno in acciaio cromato
- Dimensioni interne (A × L × P): 116 x 515 x 407 mm
- FunctionLight

Dati tecnici

Misure (A x L x P)	160 x 548 x 547 mm		
Allacciamento	220-240 V~	810 W	10 A

Versione	Codice articolo	Prezzo incl.	escl.
Vetro a specchio nero	**34024**00000	**1540.-**	1424.61
Vetro a specchio Platinum	**34024**00001	**1590.-**	1470.86
CRA		**8.12**	7.51

Cassetti organizer – Excellence Line 60

Euro 60 cm



Drawer V2000 14

Funzioni

Caratteristiche

- Guida telescopica completamente stabile
- Push-pull
- Dimensioni interne (A × L × P): 130 x 510 x 485 mm

Dati tecnici

Misure (A x L x P) 142 x 596 x 560 mm

Versione	Codice articolo	Prezzo incl.	escl.
Vetro a specchio nero	**35005**00000	**950.-**	878.82
Vetro a specchio Platinum	**35005**00001	**1000.-**	925.07



Drawer V2000 7

Funzioni

Caratteristiche

- Guida telescopica completamente stabile
- Push-pull
- Dimensioni interne (A × L × P): 62 x 510 x 485 mm

Dati tecnici

Misure (A x L x P) 74 x 596 x 560 mm

Versione	Codice articolo	Prezzo incl.	escl.
Vetro a specchio nero	**35006**00000	**850.-**	786.31
Vetro a specchio Platinum	**35006**00001	**910.-**	841.81

Disegni in scala – Cassetti, Excellence Line 60

Euro 60 cm

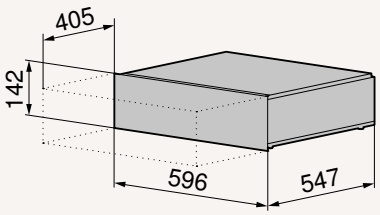

VacuDrawer
V6000 14

3600400000
3600400001
3600400002
3600500000

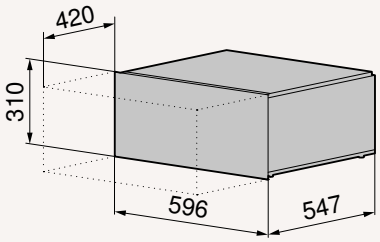

WarmingDrawer
V4000 31

3403100000
3403100001

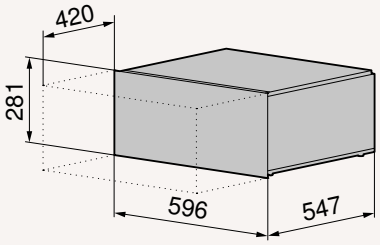

WarmingDrawer
V4000 28

3403000000
3403000001

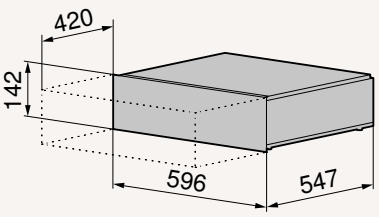

WarmingDrawer
V4000 14

3402600000
3402600001
3402600002
3402700000

Informazioni dettagliate sulla progettazione sono disponibili sul nostro sito web.

Disegni in scala – Cassetti, Excellence Line 60 / 55

Euro 60 cm

SMS 55 cm

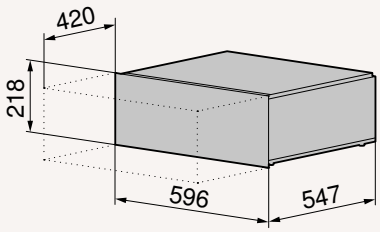

WarmingDrawer
V4000 22

3402900000
3402900001

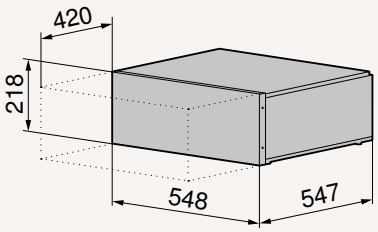

WarmingDrawer
V4000 22C

3402500000
3402500001

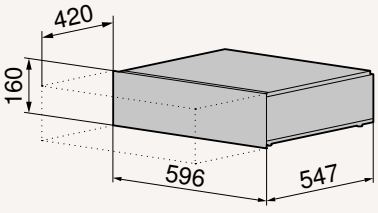

WarmingDrawer
V4000 16

3402800000
3402800001

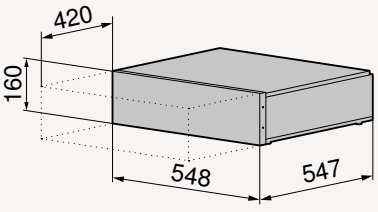

WarmingDrawer
V4000 16C

3402400000
3402400001

Disegni in scala – Cassetti, Excellence Line 60

Euro 60 cm

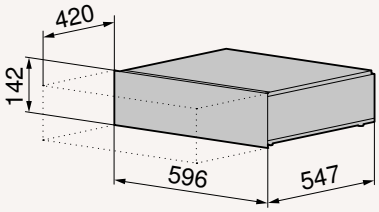

Drawer V2000 14

3500500000
3500500001

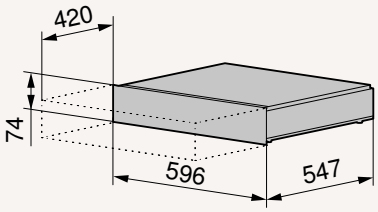

Drawer V2000 7

3500600000
3500600001

Accessori – Cassetti, Excellence Line 60 / 55

Euro 60 cm SMS 55 cm

	Descrizione	Cod. art.	Prezzo incl. IVA	Prezzo escl. IVA	VacuDrawer V6000	WarmingDrawer V4000	WarmingDrawer V4000
	Sacchetti per sottovuoto, 50 pezzi à 180 x 280 mm	1012506	**43.-**	39.78	■		
	Sacchetti per sottovuoto, 50 pezzi à 240 x 350 mm	1012507	**49.-**	45.33	■		
	Gommini a tenuta stagna per Vacuisine con sonda temperatura alimento, rotolo da 100 cm	1029496	**26.-**	24.05	●		
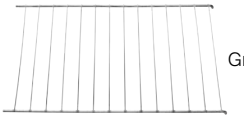	Griglia cassetto scaldavivande 283 e 312	1045990	**45.-**	41.63		■	■
	Opuscolo Vacuisine ‹More steam in the kitchen› – Inglese	1029754	**42.-**	40.94	●		

■ (quantità) in dotazione ● compatibile con l'apparecchio

Ulteriori accessori su
vzug.com/accessori



Microonde

La nostra gamma di microonde vanta i modi di funzionamento più disparati, per una cucina semplice e veloce.

Tuttofare per esigenze individuali

Rapidi e potenti, per chi va sempre di fretta
I microonde (anche in versione combinata) sono concepiti per soddisfare le esigenze degli stili di vita frenetici di oggi. Offrono tutte le funzioni necessarie per scongelare, rigenerare o preparare una varietà di piatti e alimenti in modo rapido ed efficiente.

Design all'avanguardia e sobrio
Caratterizzati da un design purista, sofisticato e sobrio, i microonde (combinati) di V-ZUG si abbinano alla perfezione agli altri apparecchi della Excellence Line. L'ideale per cucine di design eleganti.

Intelligente e intuitiva
Grazie all'ampia interfaccia utente e al rivoluzionario CircleSlider, i prodotti della Excellence Line inaugurano una nuova dimensione dell'esperienza dell'utente. L'interfaccia è infatti rapida, intuitiva e personalizzabile in base alle preferenze di ogni utente. I risultati ottimali sono alla portata di tutti.



Una nuova generazione di microonde

I diversi modi di funzionamento permettono di preparare le pietanze nel microonde in modo versatile e professionale. Grazie al funzionamento combinato, i nostri apparecchi sono dei veri e propri tuttofare.



PizzaPlus
Il programma abbina aria calda e calore sotto, per pizze, focacce, quiche e crostate dalla superficie dorata e dalla base croccante.



Aria calda
Consente di cuocere panini e stuzzichini di pasta sfoglia in modo estremamente semplice. Grazie al funzionamento combinato con il microonde, la preparazione dei piatti è ancora più rapida.



Grill-circolazione d'aria con microonde
Questa combinazione di grill, circolazione dell'aria e microonde è ideale per cuocere lasagne e soufflé e garantisce una doratura perfetta in poco tempo.



EasyCook
EasyCook include regolazioni per circa 100 alimenti. Così l'apparecchio suggerisce i metodi di cottura ottimali per ogni cibo che si desidera preparare.



Riscaldare
Questo programma è pensato per rigenerare cibi e liquidi in modo rapido e semplice.



Preferiti
Con questa funzione è possibile salvare i programmi preferiti, che si possono quindi avviare in modo pratico e veloce premendo semplicemente un pulsante.

Prodotti a confronto – Microonde, Excellence Line e Advanced Line 60

Euro 60 cm

	CombiMiwell V4000	CombiMiwell V2000	Miwell V600
Pagina del catalogo	136	136	137
Versioni			
Vetro a specchio nero | a specchio Platinum | Nero | bianco	● | ● | ○ | ○	● | ● | ○ | ○	○ | ○ | ● | ●
Illuminazione LED	●	●	●
Volume camera di cottura (l)	44	34	34
Potenza microonde (W)	900	900	900
Livelli microonde	17	17	9
Potenza nominale griglia (W)	1750	1100	0
Piatto di vetro (cm)	36	34.5	34.5
Giradischi Materiale	smalto	vetro	vetro
Funzioni			
EasyCook	●	●	○
V-ZUG-Home	●	●	○
Aria calda	●	○	○
PizzaPlus | PizzaPlus con microonde	● | ●	○ | ○	○ | ○
Grill	●	○	○
Funzionamento combinato grill/aria calda con microonde	○	●	○
Grill ventilato | Grill con microonde | Funzionamento combinato grill/ricircolo d'aria con microonde	● | ● | ●	○ | ○ | ○	○ | ○ | ○
Preferiti	●	●	○
Ricette proprie	●	○	○
Scongelamento	●	●	●
Scaldare/riscaldare	●	●	○
Wellness	●	●	○
Comandi e display			
Touchscreen con CircleSlider | Tasti a sfioramento e cursore singolo	● | ○	● | ○	○ | ●
Display grafico interamente a colori | digitale	● | ○	● | ○	○ | ●
Indicazione orario | Timer	● | ●	● | ●	● | ●
Sicurezza bambini	●	●	●
Paese di provenienza	CN	CN	CN

● compreso | ○ non compreso



CombiMiwell V4000 45

Funzioni

Caratteristiche

- Display grafico interamente a colori
- Touchscreen con CircleSlider
- Cerniera: Sotto
- Potenza microonde: 900 W
- Potenza nominale griglia: 1750 W

Dati tecnici

Misure (A x L x P)	454 x 597 x 568 mm		
Allacciamento	220-240 V~	3600 W	16 A

Versione	Codice articolo	Prezzo incl.	escl.
Vetro a specchio nero	**24025**00003	**2200.-**	2035.15
Vetro a specchio Platinum	**24025**00004	**2250.-**	2081.41
CRA		**10.81**	10.-



CombiMiwell V2000 38

Funzioni

Caratteristiche

- Display grafico interamente a colori
- Touchscreen con CircleSlider
- Cerniera: Sotto
- Potenza microonde: 900 W
- Potenza nominale griglia: 1100 W

Dati tecnici

Misure (A x L x P)	378 x 597 x 492 mm		
Allacciamento	230 V~	2700 W	16 A

Versione	Codice articolo	Prezzo incl.	escl.
Vetro a specchio nero	**24021**00000	**1890.-**	1748.38
Vetro a specchio Platinum	**24021**00001	**1940.-**	1794.63
CRA		**10.81**	10.-

Per la sostituzione di un Miwell-Combi HSL:
Nota: protezione con fusibile 10 A/16 A!



Miwell V600 38

Funzioni

Caratteristiche

- Display digitale
- Tasti a sfioramento e cursore singolo
- Cerniera: Sotto
- Potenza microonde: 900 W

Dati tecnici

Misure (A x L x P)	378 x 597 x 457 mm		
Allacciamento	230 V~	1450 W	10 A

Versione	Codice articolo	Prezzo incl.	escl.
Vetro Nero	**24019**00000	**1020.-**	943.57
Vetro bianco	**24019**00001	**1020.-**	943.57
CRA		**8.12**	7.51

Disegni in scala – Microonde, Excellence Line e Advanced Line 60

Euro 60 cm

CombiMiwell
V4000 45

2402500003
2402500004

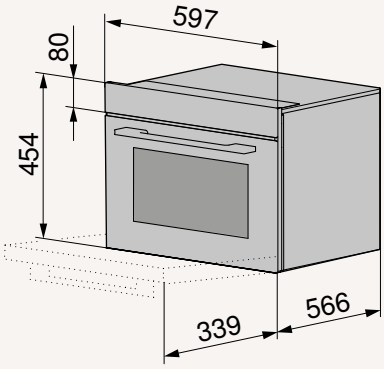

CombiMiwell
V2000 38

2402100000
2402100001

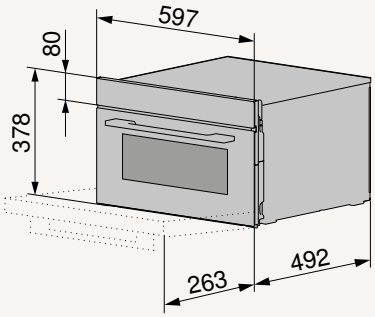

Miwell
V600 38

2401900000
2401900001

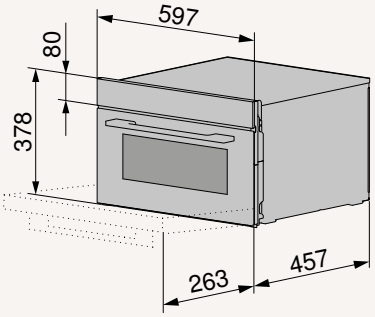

Informazioni dettagliate sulla progettazione sono disponibili sul nostro sito web.

Prodotti a confronto – Microonde, Excellence Line e Advanced Line 55

SMS 55 cm

	CombiMiwell V2000	Miwell V600
Pagina del catalogo	140	140
Versioni		
Vetro a specchio nero | a specchio Platinum | Nero | bianco	● | ● | ○ | ○	○ | ○ | ● | ●
Illuminazione LED	●	●
Volume camera di cottura (l)	34	34
Potenza microonde (W)	900	900
Livelli microonde	17	9
Potenza nominale griglia (W)	1100	0
Piatto di vetro (cm)	34.5	34.5
Giradischi Materiale	vetro	vetro
Funzioni		
EasyCook	●	○
V-ZUG-Home	●	○
Aria calda	○	○
PizzaPlus | PizzaPlus con microonde	○ | ○	○ | ○
Grill	○	○
Funzionamento combinato grill/aria calda con microonde	●	○
Grill ventilato | Grill con microonde | Funzionamento combinato grill/ricircolo d'aria con microonde	○ | ○ | ○	○ | ○ | ○
Preferiti	●	○
Ricette proprie	○	○
Scongelamento	●	●
Scaldare/riscaldare	●	○
Wellness	●	○
Comandi e display		
Touchscreen con CircleSlider | Tasti a sfioramento e cursore singolo	● | ○	○ | ●
Display grafico interamente a colori | digitale	● | ○	○ | ●
Indicazione orario | Timer	● | ●	○ | ●
Sicurezza bambini	●	●
Paese di provenienza	CN	CN

● compreso | ○ non compreso



CombiMiwell V2000 38C

Funzioni

Caratteristiche

- Display grafico interamente a colori
- Touchscreen con CircleSlider
- Cerniera: Sotto
- Potenza microonde: 900 W
- Potenza nominale griglia: 1100 W

Dati tecnici

Misure (A x L x P)	378 x 548 x 492 mm		
Allacciamento	230 V~	2700 W	16 A

Versione	Codice articolo	Prezzo incl.	escl.
Vetro a specchio nero	**24022**00000	**1890.-**	1748.38
Vetro a specchio Platinum	**24022**00001	**1940.-**	1794.63
CRA		**10.81**	10.-



Miwell V600 38C

Funzioni

Caratteristiche

- Display digitale
- Tasti a sfioramento e cursore singolo
- Cerniera: Sotto
- Potenza microonde: 900 W

Dati tecnici

Misure (A x L x P)	378 x 548 x 457 mm		
Allacciamento	230 V~	1450 W	10 A

Versione	Codice articolo	Prezzo incl.	escl.
Vetro Nero	**24020**00000	**1020.-**	943.57
Vetro bianco	**24020**00001	**1020.-**	943.57
CRA		**8.12**	7.51

Per la sostituzione di un Miwell-Combi HSL:
Nota: protezione con fusibile 10 A/16 A!

Disegni in scala – Microonde, Excellence Line e Advanced Line 55

CombiMiwell
V2000 38C

2402200000
2402200001

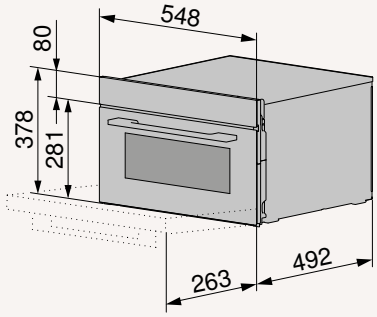

Miwell
V600 38C

2402000000
2402000001

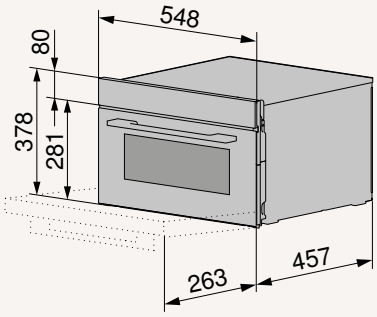

Informazioni dettagliate sulla progettazione sono disponibili sul nostro sito web.

Accessori – Microonde, Excellence Line e Advanced Line 60 / 55

Euro 60 cm SMS 55 cm

	Descrizione	Cod. art.	Prezzo incl. IVA	Prezzo escl. IVA	CombiMiwell V4000 45	CombiMiwell V2000 38	Miwell V600 38
	Copripiatto	1134632	**14.-**	12.95	■ (1)	■ (1)	■ (1)
	Kit per montaggio angolare, installazione di 2 apparecchi uno sopra l'altro, larghezza 55 o 60	K50572	**93.-**	86.03	●	●	●
	Set di piastre di montaggio	1158634	**34.-**	31.45		●*	●*
	Tortiera rotonda, TopClean Ø 24 cm	K34527	**47.-**	43.48	●	●	
	Tortiera rotonda, TopClean Ø 29 cm	K34528	**60.-**	55.50	●	●	
	Tortiera rotonda, TopClean Ø 31 cm	K34529	**65.-**	60.13	●	●	

■ (quantità) in dotazione ● compatibile con l'apparecchio * solo per apparecchi di larghezza 55 cm

Ulteriori accessori su
vzug.com/accessori



Macchine automatiche per il caffè

Con il loro design elegante, il meccanismo di macinatura di alta qualità e la pressione di erogazione ottimale, le nostre macchine automatiche conquistano chi ama il caffè.

Il segreto di un buon caffè

Come al bar
Ristretto, espresso, espresso macchiato, doppio espresso, cappuccino, flat white, caffellatte, latte macchiato, fino alle preparazioni di tendenza come il caffè lungo o il caffè americano: con il CoffeeCenter V6000 45 ce n'è veramente per tutti i gusti.

Caffè appena macinato
La macchina automatica per il caffè da incasso con macinino di alta qualità trasforma i chicchi di caffè in un ottimo caffè aromatico in pochi secondi, semplicemente premendo un pulsante.

Un caffè per ogni gusto, in qualsiasi momento

Il CoffeeCenter V6000 45 vanta un macinino professionale e permette di soddisfare tutti i gusti, come al bar.

Design semplice e raffinato
Un design intramontabile, un meccanismo di macinatura di alta qualità e pressioni perfette raggiunte durante un processo di erogazione brevettato. La macchina automatica per il caffè di V-ZUG offre un'esperienza ineguagliabile per semplicità e raffinatezza. Grazie alla sua struttura da incasso, si integra perfettamente in qualsiasi cucina, consentendo di salvare spazio prezioso sul piano di lavoro.

Un caffè sempre irresistibile
Una macchina automatica per il caffè pensata per fan del caffè dai palati esigenti. Premendo semplicemente un pulsante, è possibile memorizzare e richiamare fino a sei profili d'uso. Flat white, americano o doppio: è possibile personalizzare e salvare tra i preferiti le dimensioni della tazza e l'intensità di un'ampia gamma di specialità di caffè. Per gustarsi un ottimo caffè in ogni momento.

Latte montato alla perfezione
Il montalatte integrato consente di preparare cappuccino, latte macchiato o caffellatte come al bar. Il contenitore termico a doppia parete mantiene il latte fresco più a lungo, a prescindere dal fatto che venga conservato dentro o fuori dal frigorifero. Per una schiuma di latte fresca e cremosa.



Macchine automatiche per il caffè – Excellence Line 60

Euro 60 cm



CoffeeCenter V6000 45

Funzioni



Caratteristiche

- Varianti di caffè aggiuntive
- Display grafico interamente a colori
- TouchControl
- Profili utente: 6
- Apertura/chiusura dolce delle guide telescopiche
- 13 Livelli di macinatura impostabili
- Temperatura di erogazione programmabile
- Programma di pulizia integrato
- Decalcificazione guidata
- Serbatoio dell'acqua: 2.3 l
- Capienza del contenitore dei grani di caffè: 350 g
- Capacità contenitore residui: 14
- Erogazione caffè regolabile in altezza: 85-140 mm
- LED Illuminazione
- Tasto selezione polvere / chicchi
- Dimostrazione gratuita a domicilio

Dati tecnici

Misure (A x L x P)	454 x 596 x 480 mm		
Allacciamento	220-240 V~	1350 W	10 A

A Efficienza energetica

64 kWh/a

Versione	Codice articolo	Prezzo incl.	escl.
Vetro a specchio nero	**25005**00001	**3960.-**	3663.27
Vetro a specchio Platinum	**25005**00002	**4010.-**	3709.53
CRA		**8.12**	7.51

Macchine automatiche per il caffè – Classic Line 60 / 55 per il mercato dei ricambi

Euro 60 cm

SMS 55 cm

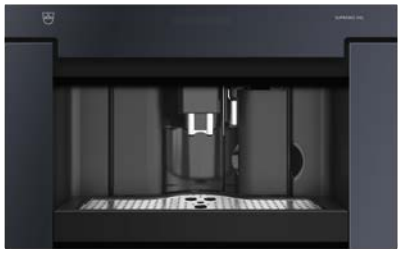

Supremo HSL 60

Funzioni

Caratteristiche

- Testo in chiaro
- TouchControl
- 13 Livelli di macinatura impostabili
- Temperatura di erogazione programmabile
- Programma di pulizia integrato
- Decalcificazione guidata
- Serbatoio dell'acqua: 1.8 l
- Capienza del contenitore dei grani di caffè: 200 g
- Capacità contenitore residui: 14
- Erogazione caffè regolabile in altezza: 80-110 mm
- LED Illuminazione
- Tasto selezione polvere / chicchi

Dati tecnici

Misure (A x L x P) 378 x 596 x 412 mm
Allacciamento 220-240 V~ 1350 W 10 A
A Efficienza energetica
63 kWh/a

Versione	Codice articolo	Prezzo incl.	escl.
Vetro a specchio nero	**25002**00002	**3960.-**	3663.27
CRA		**8.12**	7.51

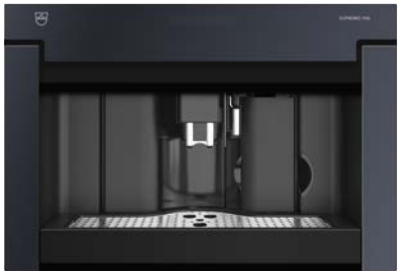

Supremo HSL

Funzioni

Caratteristiche

- Testo in chiaro
- TouchControl
- 13 Livelli di macinatura impostabili
- Temperatura di erogazione programmabile
- Programma di pulizia integrato
- Decalcificazione guidata
- Serbatoio dell'acqua: 1.8 l
- Capienza del contenitore dei grani di caffè: 200 g
- Capacità contenitore residui: 14
- Erogazione caffè regolabile in altezza: 80-110 mm
- LED Illuminazione
- Tasto selezione polvere / chicchi

Dati tecnici

Misure (A x L x P) 378 x 548 x 412 mm
Allacciamento 220-240 V~ 1350 W 10 A
A Efficienza energetica
63 kWh/a

Versione	Codice articolo	Prezzo incl.	escl.
Vetro a specchio nero	**25001**00002	**3960.-**	3663.27
CRA		**8.12**	7.51

Disegni in scala – Macchine automatiche per il caffè, Excellence Line e Classic Line 60 / 55

CoffeeCenter V6000 45

2500500001
2500500002

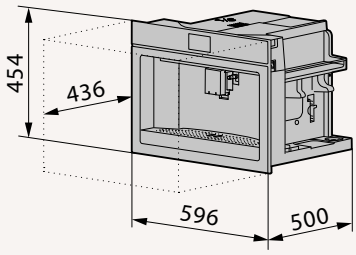

Supremo HSL 60

2500200002

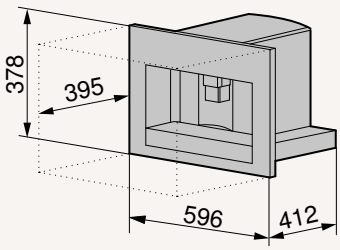

Supremo HSL

2500100002

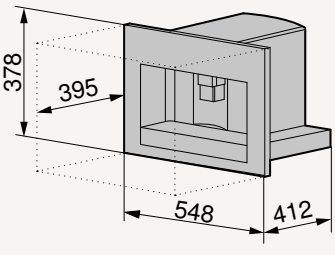

Informazioni dettagliate sulla progettazione sono disponibili sul nostro sito web.

Accessori – Macchine automatiche per il caffè, Excellence Line e Classic Line 60 / 55

Euro 60 cm SMS 55 cm

	Descrizione	Cod. art.	Prezzo incl. IVA	Prezzo escl. IVA	CoffeeCenter V6000 45	Supremo HSL 60	Supremo HSL
	EcoDecalk Mini, decalcificante per macchina per il caffè automatica, 2x 100 ml	1277083	**23.-**	21.28	●	●	●
	Filtro acqua per macchina per il caffè automatica	1091437	**22.-**	20.35	●	●	●

● compatibile con l'apparecchio

Ulteriori accessori su
vzug.com/accessori



Piani cottura

I nostri piani cottura combinano tecnologie innovative per garantire la massima velocità di cottura con precisione e semplicità e vantano un design sobrio dalle linee eleganti.

La magia dell’induzione

Prestazioni culinarie professionali per tutti i giorni
La gamma di piani cottura di V-ZUG soddisfa ogni esigenza e desiderio. Moderni a induzione o tradizionali con radiatori di riscaldamento, i nostri piani cottura sono dotati di potenti tecnologie, sono intuitivi e soddisfano gli standard più elevati in termini di prestazioni, velocità e sicurezza in cucina.

Estetica elegante, design intelligente
Gli apparecchi di V-ZUG mirano all’essenziale e riflettono una filosofia di design il più minimalista possibile. Integrandosi con eleganza nelle moderne cucine aperte, regalano agli ambienti un piacevole senso di ampiezza.

Un’esperienza d’uso intuitiva
Dagli interruttori girevoli tradizionali ai cursori elettronici fino ai moderni TouchDisplay interamente a colori, la gamma di piani cottura di V-ZUG comprende una vasta scelta di comandi, che regalano a ogni utente l’esperienza più intuitiva e piacevole di sempre.

Connettività
La funzione GuidedCooking, abbinata a pentole compatibili di Kuhn Rikon, offre nuove possibilità in cucina. L’app GuidedCooking di V-ZUG vi guida nella preparazione di ricette intere o di singoli alimenti. I piani cottura e le cappe aspiranti con OptiLink comunicano tra loro e la cappa aspirante si regola automaticamente a seconda del processo di cottura.



CookTop V6000 FullFlex: flessibilità, design e facilità d’uso

Il CookTop V6000 FullFlex è un connubio di tecnologia a induzione flessibile, numerose opzioni di design e un’interfaccia utente intuitiva, ed è stato progettato per cucine dagli standard elevati.

Una soluzione culinaria flessibile per gli standard più elevati
Il piano cottura a induzione FullFlex offre la massima flessibilità nelle cucine moderne. Con fino a 48 induttori intelligenti, riconosce in automatico la posizione e le dimensioni delle pentole. L’intera superficie può essere utilizzata liberamente: non ci sono zone di cottura fisse. È possibile usare in contemporanea fino a sei pentole o padelle, approfittando della regolazione automatica di prestazioni e impostazioni, per un’esperienza culinaria efficiente e intuitiva.

Design variegato per ambienti sofisticati
CookTop V6000 FullFlex è ora disponibile nei colori nero, Platinum e Pearl. Grazie a queste tre varianti cromatiche di pregio, il prodotto si abbina alla perfezione a diverse tipologie di interni ed esigenze di design. La gamma disponibile supporta un linguaggio formale chiaro e si integra perfettamente in cucine esclusive: la scelta ideale per progetti chiamati a soddisfare standard estetici altissimi. FullFlex è disponibile in due diverse larghezze: 90 cm e 70 cm.

Interfaccia utente ottimizzata per un controllo preciso
Il layout del TouchDisplay rivisitato è ampio e dal funzionamento intuitivo. Tutte le impostazioni possono essere regolate in modo preciso ed efficiente. I comandi rivisitati permettono di accedere rapidamente alla funzione PowerPlus, semplificando l’utilizzo quotidiano del prodotto. In modalità spegnimento automatico, si vedono solo l’interruttore On/Off, le linee guida discrete e il logo V-ZUG, per un look sobrio e pulito.

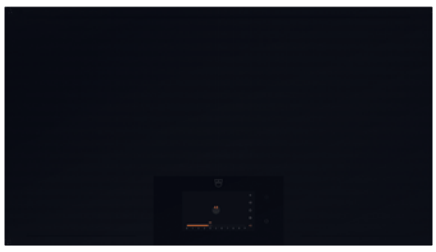
Nero


Platinum


Pearl

CookTop V2000: design dalle linee pulite e accessibilità senza barriere

Grazie alla distribuzione ottimizzata del calore, all'accessibilità e a un design rivisitato, il CookTop V2000 è una soluzione attentamente studiata e ideale per ogni cucina.

Design rivisitato: dalle linee pulite e minimalista
La superficie nera in vetroceramica di tutti i CookTop V2000 è ora disponibile in una tonalità di nero intensa e autentica. Alcuni modelli sono ora disponibili anche in BlackDesignMatte. Il solido profilo in vetro consente di installare il prodotto a filo con il piano di lavoro oppure in appoggio. Il nuovo e discreto comando a cursore con LED bianco sottolinea l'estetica minimalista e dalle linee pulite dei piani cottura.

Prestazioni elevate ed efficienza
La moderna tecnologia a induzione è molto apprezzata per la sua elevatissima efficienza: essendo particolarmente reattivi e regolabili con precisione, i piani cottura evitano con efficacia dispersioni di energia dovute al surriscaldamento o correzioni tardive.

Distribuzione precisa del calore e accessibilità
Le zone di induzione scaldano proprio dove serve: sul il fondo della pentola. Tutti i modelli CookTop V2000 sono disponibili in varie larghezze e sono dotati del nuovo comando intuitivo a cursore semplice con LED bianchi. Per un utilizzo ancora più semplice e accessibile è possibile scegliere gli interruttori rotanti ridisegnati, disponibili in tre colori: nero, Platinum e Pearl. L'opzione VisionAssist, attivabile dal menu, aiuta le persone ipovedenti a utilizzare gli interruttori rotanti grazie all'emissione di segnali acustici.


BlackDesign


BlackDesignMatte

Un piano cottura per ogni esigenza

Moderni a induzione o tradizionali con radiatori di riscaldamento, i nostri eleganti piani cottura sono estremamente intuitivi.

Piani cottura a induzione
Prestazioni elevate e consumo energetico ridotto: i piani cottura a induzione riducono al minimo il rischio di bruciare il cibo. I piani ad induzione comportano un rischio di ustionarsi nettamente inferiore rispetto a quelli a calore radiante. I piani cottura si azionano mediante un discreto cursore touch o attraverso comandi esterni.

Piani cottura con radiatori di riscaldamento
I CookTop con radiatori di riscaldamento sono piani cottura tradizionali che scaldano il fondo della pentola tramite una serpentina riscaldante. Possono essere comodamente azionati tramite i comandi sul piano cottura e, se abbinati a una cucina, mediante interruttori rotanti esterni o comandi esterni.



Tecnologia a induzione in numerose varianti

Dalle zone di cottura fisse alle varianti più flessibili, fino alla cottura senza zone preimpostate, la nostra gamma offre piani cottura sofisticati per ogni esigenza.

Induzione standard: zone di cottura fisse
Nei piani cottura classici, la bobina di induzione determina la posizione della zona di cottura. Le zone di cottura rotonde possono adattarsi al diametro della pentola senza però superare il loro diametro massimo.

Funzione Bridge manuale: MaxiFlex
I piani cottura a induzione con MaxiFlex offrono maggiore flessibilità. Le zone di cottura si adattano alle dimensioni della pentola, mantenendosi anche in questo caso entro la loro dimensione massima. È possibile unire manualmente in verticale due zone di cottura alla volta formando un ponte, per utilizzare efficacemente anche pentole e rostiere di grandi dimensioni.

Flessibile e veloce: ZoneFlex
La tecnologia a induzione ZoneFlex rileva automaticamente le dimensioni e la posizione delle pentole e collega le singole zone di cottura senza alcun intervento manuale. In questo modo è possibile spostare a piacimento le pentole all'interno di una zona di cottura.

Nessuna zona di cottura preimpostata: FullFlex
La posizione e le dimensioni delle pentole vengono rilevate automaticamente. Sul piano si possono posizionare liberamente fino a sei padelle. È inoltre possibile spostarle senza perdere le impostazioni.


Zone di cottura fisse


ZoneFlex


MaxiFlex


FullFlex



Design di alta qualità e facilità d’uso

Le diverse varianti di design e colore consentono un’integrazione perfetta in ogni tipo di cucina. I sistemi di comando, disponibili sotto forma di moderni cursori, display o interruttori rotanti, sono facili e precisi da usare.

Varianti di design
I piani cottura sono disponibili nelle varianti di design DualDesign, con cornice in acciaio cromato o, in alcuni casi, con cornice larga. I piani cottura DualDesign possono essere installati a filo o in appoggio. Il rivestimento OptiGlass resiste meglio ai graffi rispetto alle comuni superfici in vetroceramica. Nei piani cottura con la superficie opaca BlackDesignMatte, le impronte digitali sono quasi invisibili e i graffi risultano meno evidenti.

Varianti di colore e superficie
Oltre alla classica versione in vetro nero, alcuni piani cottura selezionati sono disponibili anche in altri colori e tipologie di superficie. Il CombiCookTop V2000 largo 60 cm e alcuni modelli di CookTop V2000 sono ora disponibili anche nella versione opaca BlackDesignMatte. Inoltre, del CookTop V6000 FullFlex esistono ora tre varianti cromatiche di pregio: nero, Platinum e Pearl.


DualDesign in appoggio


Cornice in acciaio cromato


DualDesign, incassato a filo


Cornice larga

Comando preciso
Nei piani cottura con ZoneFlex, il sistema di comando si basa su cursori multipli con elementi che si illuminano solo quando il piano cottura è acceso, proprio come nel caso del comando a cursore semplice dei nuovi modelli CookTop V2000. I piani cottura FullFlex hanno un display grafico touch da 7 pollici. Il display strutturato in modo chiaro fornisce informazioni sulla fase di cottura. I piani cottura indipendenti sono azionati direttamente dall'apparecchio attraverso cursori unici o multipli. Sono disponibili anche soluzioni con interruttore girevole o un comando dalla cucina.

Utilizzo accessibile
L'opzione VisionAssist, attivabile dal menu dei CookTop V2000 a induzione, comunica i livelli di cottura tramite un segnale acustico durante l'utilizzo degli interruttori rotanti. VisionAssist è stata sviluppata per consentire un utilizzo accessibile e offrire più indipendenza e comfort in cucina.


Interruttori rotanti


Comando a cursore multiplo

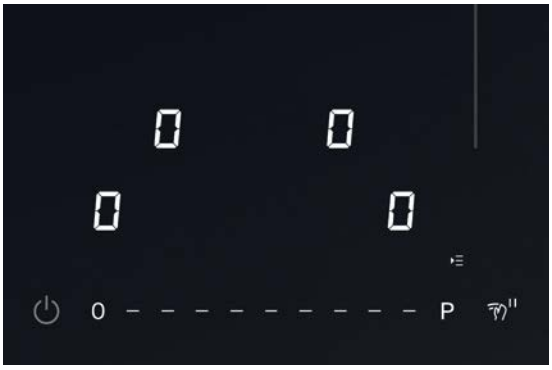
Comando a cursore semplice


Display grafico touch screen

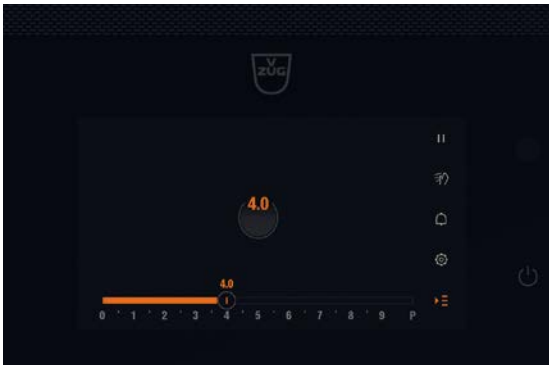
Display grafico touch interamente a colori

Prodotti a confronto – Piani cottura a induzione, Excellence Line

	CookTop V6000 I906 FullFlex	CookTop V6000 I905	CookTop V4000 I904	CookTop V4000 I804	CookTop V4000 I804	CookTop V2000 I804	CookTop V6000 I705 FullFlex	CookTop V4000 I704
Pagina del catalogo	166	167	167	168	168	169	169	170
Versioni								
DualDesign | Cornice crom | Cornice larga	● | ○ | ○	● | ● | ○	● | ○ | ○	● | ● | ○	● | ○ | ○	● | ● | ○	● | ○ | ○	● | ● | ○
OptiGlass	○	●	○	●	●	○	○	●
Numero di zone di cottura	6	5	4	4	4	4	5	4
Dimensioni della zona di cottura 1 (cm)	45 x 80*	18 x 22	18	18	17.8 x 22.5	16	45 x 58*	18 x 22
Dimensioni della zona di cottura 2 (cm)		18 x 22	21	21	17.8 x 22.5	20		18 x 22
Dimensioni della zona di cottura 3 (cm)		28	21	21	17.8 x 22.5	18 x 19		18 x 22
Dimensioni della zona di cottura 4 (cm)		18 x 22	18	18	17.8 x 22.5	18 x 19		18 x 22
Dimensioni della zona di cottura 5 (cm)		18 x 22						
Funzioni								
PowerPlus	●	●	●	●	●	●	●	●
Riconoscimento automatica della pentola	●	●	○	●	●	●	●	●
Funzione bridge	○	●	○	○	●	●	○	●
Funzione Bridge automatica	●	○	○	●	●	○	●	○
Piano cottura flessibile	●	○	○	○	○	○	●	○
FunzioneMemory	●	○	○	○	●	○	●	○
V-ZUG-Home	●	○	○	○	○	○	●	○
OptiLink	○	●	○	●	●	●	○	●
GuidedCooking	○	●	○	●	○	○	○	●
Timer	●	●	●	●	●	●	●	●
Durata di cottura con funzione di spegnimento	●	●	●	●	●	●	●	●
Tasto pausa	●	●	●	●	●	●	●	●
Cottura rapida automatica	○	●	●	●	○	○	○	●
Tasto protezione pulizia	●	●	●	●	●	●	●	●
Funzione di ripristino	●	●	●	●	●	●	●	●
Ottimo per gli insaccati	●	●	●	●	●	○	●	●
Funzione scaldavivande	●	●	●	●	●	●	●	●
Funzione Scioglimento	●	●	●	●	●	○	●	●
Sicurezza bambini	●	●	●	●	●	●	●	●
Comandi e display								
Cursore singolo | Più comandi a cursore / Selezione diretta	● | ○	○ | ●	○ | ●	○ | ●	○ | ●	● | ○	● | ○	○ | ●
Interruttori rotativi esterni collegabili opzionalmente	○	○	○	○	○	●	○	○
Display grafico touch interamente a colori | digitale	● | ○	○ | ●	○ | ●	○ | ●	○ | ●	○ | ●	● | ○	○ | ●
Dimostrazione gratuita a domicilio	●	●	○	○	○	○	●	○
Paese di provenienza	AT	AT	AT	AT	AT	AT	AT	AT

● compreso | ○ non compreso | * La zona di cottura contiene un display touch

	CookTop V2000 I704	CookTop V4000 I604	CookTop V4000 I604	CookTop V2000 I604	CookTop V2000 I604	CookTop Teppan Yaki I40	CookTop V4000 I402	CookTop V2000 I402	CookTop V4000 I302	CookTop V2000 I302
	171	171	172	172	173	173	174	174	175	175
	●|●|○	●|○|○	●|●|●	●|●|○	●|●|○	●|○|○	●|○|○	●|○|○	●|○|○	●|●|○
	○	●	●	○	○	○	○	○	○	○
	4	4	4	4	4	2	2	2	2	2
	16	17.8 x 22.5	18 x 22	16	16	31 x 17.7	18 x 22	17 x 19	18 x 22	17 x 19
	20	17.8 x 22.5	18 x 22	20	20	31 x 17.7	18 x 22	17 x 19	18 x 22	17 x 19
	18 x 19	17.8 x 22.5	18 x 22	18 x 19	20			18 x 19		18 x 19
	18 x 19	17.8 x 22.5	18 x 22	18 x 19	16			18 x 19		18 x 19
	●	●	●	●	●	○	●	●	●	●
	●	●	●	●	●	○	○	●	○	●
	●	○	●	●	○	●	●	●	●	●
	○	●	○	○	○	○	○	○	○	○
	○	○	○	○	○	○	○	○	○	○
	○	●	○	○	○	○	○	○	○	○
	○	○	○	○	○	○	○	○	○	○
	●	●	●	●	●	○	○	●	○	●
	○	○	●	○	○	○	○	○	○	○
	●	●	●	●	●	●	●	●	●	●
	●	●	●	●	●	●	●	●	●	●
	●	●	●	●	●	●	●	●	●	●
	○	○	●	○	○	○	●	○	●	○
	●	●	●	●	●	●	●	●	●	●
	●	●	●	●	●	●	●	●	●	●
	○	●	●	○	○	○	●	○	●	○
	●	●	●	●	●	○	●	●	●	●
	○	●	●	○	○	○	●	○	●	○
	●	●	●	●	●	●	●	●	●	●
	●|○	○|●	○|●	●|○	●|○	○|●	○|●	●|○	○|●	●|○
	●	○	○	●	●	○	○	●	○	●
	○|●	○|●	○|●	○|●	○|●	○|●	○|●	○|●	○|●	○|●
	○	○	○	○	○	○	○	○	○	○
	AT	AT	AT	AT	AT	AT	AT	AT	AT	AT

Disponibile fino all'estate 2026



CookTop V6000 I906 FullFlex

Funzioni

Caratteristiche

- Potenza della zona di cottura fino a: 11100 W
- Piano cottura flessibile
- Numero max. di stoviglie: 6
- Dimensioni della zona di cottura: 45 x 80 cm*
- Riconoscimento fondo pentola: a partire dal 11 cm
- 19 Livelli di potenza
- Pacchetto sicurezza
- Display grafico touch interamente a colori
- Cursore singolo
- Dimostrazione gratuita a domicilio

* La zona di cottura contiene un display touch

Dati tecnici

Misure (L x P)	897 x 501 mm/R2		
Allacciamento	380-415 V 3N~	11100 W	16 A

Versione	Codice articolo	Prezzo incl.	escl.
Standard di larghezza 90 cm, DualDesign			
Nero	**31134**00002	**5550.-**	5134.14
Grigio	**31134**00001	**5550.-**	5134.14
CRA		**10.81**	10.-

Acquistando un piano cottura a induzione FullFlex da 90 o da 70 cm è possibile avere una piastra Teppan Yaki premium al prezzo preferenziale (il tagliando di ordinazione è allegato al piano cottura).

Disponibile dall'estate 2026



CookTop V6000 I906 FullFlex

Funzioni

Caratteristiche

- Potenza della zona di cottura fino a: 11100 W
- Piano cottura flessibile
- Numero max. di stoviglie: 6
- Dimensioni della zona di cottura: 45 x 80 cm*
- Riconoscimento fondo pentola: a partire dal 11 cm
- 19 Livelli di potenza
- Pacchetto sicurezza
- Display grafico touch interamente a colori
- Cursore singolo
- Dimostrazione gratuita a domicilio

* La zona di cottura contiene un display touch

Dati tecnici

Misure (L x P)	897 x 501 mm/R2		
Allacciamento	380-415 V 3N~	11100 W	16 A

Versione	Codice articolo	Prezzo incl.	escl.
Standard di larghezza 90 cm, DualDesign			
Nero	**31134**00006	**5500.-**	5087.88
Platinum	**31134**00007	**5550.-**	5134.14
Pearl	**31134**00008	**5580.-**	5161.89
CRA		**10.81**	10.-

Acquistando un piano cottura a induzione FullFlex da 90 o da 70 cm è possibile avere una piastra Teppan Yaki premium al prezzo preferenziale (il tagliando di ordinazione è allegato al piano cottura).



CookTop V6000 I905

Funzioni



Caratteristiche

- Potenza della zona di cottura fino a: 3700 W
- Numero di zone di cottura: 5
- Dimensioni della zona di cottura:
  18x22 / 18x22 / 28 / 18x22 / 18x22 cm
- Riconoscimento fondo pentola: a partire dal 11 cm
- BlackDesign
- 11 Livelli di potenza
- Pacchetto sicurezza
- Display digitale
- Più comandi a cursore / Selezione diretta
- Dimostrazione gratuita a domicilio
- OptiLink
- GuidedCooking

Dati tecnici

Misure (L x P)	897 x 501 mm/R2 910 x 514 mm/R8		
Allacciamento	380-415 V 3N~	11100 W	16 A

Versione	**Codice articolo**	**Prezzo incl.**	escl.
Standard di larghezza 90 cm			
DualDesign	**31114**00003	**3420.-**	3163.74
Cornice crom	**31114**00001	**3420.-**	3163.74
Standard di larghezza 90 cm, OptiGlass			
DualDesign	**31114**00004	**3620.-**	3348.75
CRA		**8.12**	7.51



CookTop V4000 I904

Funzioni

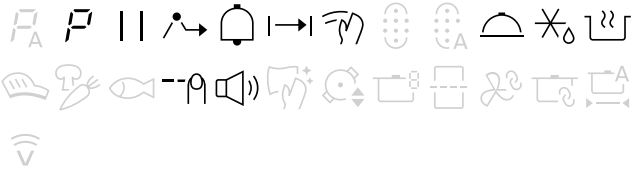

Caratteristiche

- Potenza della zona di cottura fino a: 3700 W
- Numero di zone di cottura: 4
- Dimensioni della zona di cottura: 18 / 21 / 21 / 18 cm
- Riconoscimento fondo pentola: a partire dal 11 cm
- BlackDesign
- 11 Livelli di potenza
- Pacchetto sicurezza
- Display digitale
- Più comandi a cursore / Selezione diretta

Dati tecnici

Misure (L x P)	880 x 380 mm/R2		
Allacciamento	380-415 V 2N~	7400 W	16 A

Versione	**Codice articolo**	**Prezzo incl.**	escl.
Standard di larghezza 90 cm			
DualDesign	**31142**00000	**2710.-**	2506.94
CRA		**3.36**	3.11



CookTop V4000 I804

Funzioni



Caratteristiche

- Potenza della zona di cottura fino a: 3700 W
- Numero di zone di cottura: 4
- Dimensioni della zona di cottura: 18 / 21 / 21 / 18 cm
- Riconoscimento fondo pentola: a partire dal 11 cm
- BlackDesign
- 11 Livelli di potenza
- Pacchetto sicurezza
- Display digitale
- Più comandi a cursore / Selezione diretta
- OptiLink
- GuidedCooking

Dati tecnici

Misure (L x P)	761 x 501 mm/R2 774 x 514 mm/R8		
Allacciamento	380-415 V 2N~	7400 W	16 A

Versione	Codice articolo	Prezzo incl.	escl.
Standard di larghezza 80 cm			
DualDesign	**31112**00003	**2870.-**	2654.95
Cornice crom	**31112**00001	**2870.-**	2654.95
Standard di larghezza 80 cm, OptiGlass			
DualDesign	**31112**00004	**3030.-**	2802.96
Cornice crom	**31112**00002	**3030.-**	2802.96
CRA		**3.36**	3.11



CookTop V4000 I804

Funzioni

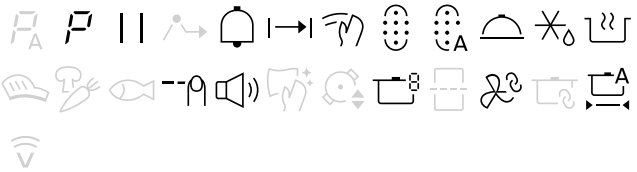

Caratteristiche

- Potenza della zona di cottura fino a: 3700 W
- Numero di zone di cottura: 4
- Dimensioni della zona di cottura: 17.8x22.5 / 17.8x22.5 / 17.8x22.5 / 17.8x22.5 cm
- Riconoscimento fondo pentola: a partire dal 11 cm
- BlackDesign
- 11 Livelli di potenza
- Pacchetto sicurezza
- Display digitale
- Più comandi a cursore / Selezione diretta
- OptiLink

Dati tecnici

Misure (L x P)	761 x 501 mm/R2		
Allacciamento	380-415 V 2N~	7400 W	16 A

Versione	Codice articolo	Prezzo incl.	escl.
Standard di larghezza 80 cm, OptiGlass			
DualDesign	**31158**00000	**3030.-**	2802.96
CRA		**3.36**	3.11

Disponibile da aprile 2026



CookTop V2000 I804

Funzioni



Caratteristiche

- Potenza della zona di cottura fino a: 3000 W
- Numero di zone di cottura: 4
- Dimensioni della zona di cottura: 18x19 / 18x19 / 20 / 16 cm
- Riconoscimento fondo pentola: a partire dal 11 cm
- BlackDesign o BlackDesignMatte
- 11 Livelli di potenza
- Pacchetto sicurezza
- Display digitale
- Cursore singolo
- Interruttori rotativi esterni collegabili opzionalmente
- VisionAssist con interruttori rotativi esterni
- OptiLink

Dati tecnici

Misure (L x P)	761 x 501 mm/R2 774 x 514 mm/R8		
Allacciamento	380-415 V 2N~	7400 W	16 A

Versione	Codice articolo	Prezzo incl.	escl.
Standard di larghezza 80 cm			
DualDesign, BlackDesign	**31182**00001	**2150.-**	1988.90
DualDesign, BlackDesignMatte	**31182**00004	**2300.-**	2127.66
Cornice crom, BlackDesign	**31182**00000	**2150.-**	1988.90
CRA		**3.36**	3.11

Disponibile fino all'estate 2026



CookTop V6000 I705 FullFlex

Funzioni

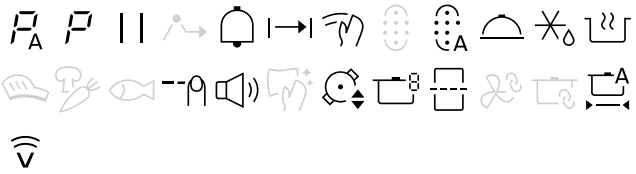

Caratteristiche

- Potenza della zona di cottura fino a: 7400 W
- Piano cottura flessibile
- Numero max. di stoviglie: 5
- Dimensioni della zona di cottura: 45 x 58 cm*
- Riconoscimento fondo pentola: a partire dal 11 cm
- 19 Livelli di potenza
- Pacchetto sicurezza
- Display grafico touch interamente a colori
- Cursore singolo
- Dimostrazione gratuita a domicilio

* La zona di cottura contiene un display touch

Dati tecnici

Misure (L x P)	691 x 501 mm/R2		
Allacciamento	380-415 V 2N~	7400 W	16 A

Versione	Codice articolo	Prezzo incl.	escl.
Standard di larghezza 70 cm, DualDesign			
Nero	**31132**00002	**4250.-**	3931.54
Grigio	**31132**00001	**4250.-**	3931.54
CRA		**8.12**	7.51

Acquistando un piano cottura a induzione FullFlex da 90 o da 70 cm è possibile avere una piastra Teppan Yaki premium al prezzo preferenziale (il tagliando di ordinazione è allegato al piano cottura).

Disponibile dall'estate 2026





CookTop V6000 I705 FullFlex

Funzioni

Caratteristiche

- Potenza della zona di cottura fino a: 7400 W
- Piano cottura flessibile
- Numero max. di stoviglie: 5
- Dimensioni della zona di cottura: 45 x 58 cm*
- Riconoscimento fondo pentola: a partire dal 11 cm
- 19 Livelli di potenza
- Pacchetto sicurezza
- Display grafico touch interamente a colori
- Cursore singolo
- Dimostrazione gratuita a domicilio

* La zona di cottura contiene un display touch

Dati tecnici

Misure (L x P)	691 x 501 mm/R2		
Allacciamento	380-415 V 2N~	7400 W	16 A

Versione	Codice articolo	Prezzo incl.	escl.
Standard di larghezza 70 cm, DualDesign			
Nero	**31132**00005	**4200.-**	3885.29
Platinum	**31132**00006	**4250.-**	3931.54
Pearl	**31132**00007	**4280.-**	3959.30
CRA		**8.12**	7.51

Acquistando un piano cottura a induzione FullFlex da 90 o da 70 cm è possibile avere una piastra Teppan Yaki premium al prezzo preferenziale (il tagliando di ordinazione è allegato al piano cottura).

CookTop V4000 I704

Funzioni

Caratteristiche

- Potenza della zona di cottura fino a: 3700 W
- Numero di zone di cottura: 4
- Dimensioni della zona di cottura: 18x22 / 18x22 / 18x22 / 18x22 cm
- Riconoscimento fondo pentola: a partire dal 11 cm
- BlackDesign
- 11 Livelli di potenza
- Pacchetto sicurezza
- Display digitale
- Più comandi a cursore / Selezione diretta
- OptiLink
- GuidedCooking

Dati tecnici

Misure (L x P)	691 x 501 mm/R2 704 x 514 mm/R8		
Allacciamento	380-415 V 2N~	7400 W	16 A

Versione	Codice articolo	Prezzo incl.	escl.
Standard di larghezza 70 cm			
DualDesign	**31116**00003	**2630.-**	2432.93
Cornice crom	**31116**00001	**2630.-**	2432.93
Standard di larghezza 70 cm, OptiGlass			
DualDesign	**31116**00004	**2790.-**	2580.94
CRA		**3.36**	3.11

Disponibile da aprile 2026



CookTop V2000 I704

Funzioni



Caratteristiche

- Potenza della zona di cottura fino a: 3000 W
- Numero di zone di cottura: 4
- Dimensioni della zona di cottura: 16 / 20 / 18x19 / 18x19 cm
- Riconoscimento fondo pentola: a partire dal 11 cm
- BlackDesign
- 11 Livelli di potenza
- Pacchetto sicurezza
- Display digitale
- Cursore singolo
- Interruttori rotativi esterni collegabili opzionalmente
- VisionAssist con interruttori rotativi esterni
- OptiLink

Dati tecnici

Misure (L x P)	691 x 501 mm/R2 704 x 514 mm/R8		
Allacciamento	380-415 V 2N~	7400 W	16 A

Versione	Codice articolo	Prezzo incl.	escl.
Standard di larghezza 70 cm			
DualDesign	**31181**00001	**1900.-**	1757.63
Cornice crom	**31181**00000	**1900.-**	1757.63
CRA		**3.36**	3.11

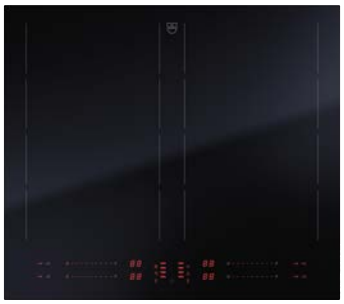

CookTop V4000 I604

Funzioni

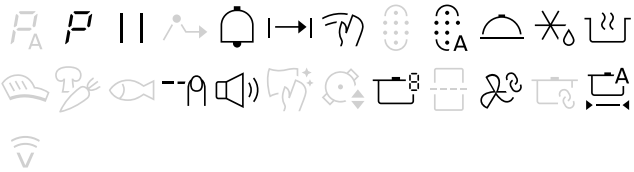

Caratteristiche

- Potenza della zona di cottura fino a: 3700 W
- Numero di zone di cottura: 4
- Dimensioni della zona di cottura: 17.8x22.5 / 17.8x22.5 / 17.8x22.5 / 17.8x22.5 cm
- Riconoscimento fondo pentola: a partire dal 11 cm
- BlackDesign
- 11 Livelli di potenza
- Pacchetto sicurezza
- Display digitale
- Più comandi a cursore / Selezione diretta
- OptiLink

Dati tecnici

Misure (L x P)	571 x 501 mm/R2		
Allacciamento	380-415 V 2N~	7400 W	16 A

Versione	Codice articolo	Prezzo incl.	escl.
Standard di larghezza 60 cm, OptiGlass			
DualDesign	**31157**00000	**2800.-**	2590.19
CRA		**3.36**	3.11

Disponibile da aprile 2026



CookTop V4000 I604

Funzioni



Caratteristiche

- Potenza della zona di cottura fino a: 3700 W
- Numero di zone di cottura: 4
- Dimensioni della zona di cottura: 18x22 / 18x22 / 18x22 / 18x22 cm
- Riconoscimento fondo pentola: a partire dal 11 cm
- BlackDesign
- 11 Livelli di potenza
- Pacchetto sicurezza
- Display digitale
- Più comandi a cursore / Selezione diretta
- OptiLink
- GuidedCooking

Dati tecnici

Misure (L x P)	571 x 501 mm/R2 584 x 514 mm/R8 600 x 545 mm/R8		
Allacciamento	380-415 V 2N~	7400 W	16 A

Versione	**Codice articolo**	**Prezzo incl.**	escl.
Standard di larghezza 60 cm			
DualDesign	**31115**00005	**2480.-**	2294.17
Cornice crom	**31115**00001	**2480.-**	2294.17
Cornice larga	**31115**00003	**2660.-**	2460.68
Standard di larghezza 60 cm, OptiGlass			
DualDesign	**31115**00006	**2640.-**	2442.18
Cornice crom	**31115**00002	**2640.-**	2442.18
CRA		**3.36**	3.11



CookTop V2000 I604

Funzioni



Caratteristiche

- Potenza della zona di cottura fino a: 3000 W
- Numero di zone di cottura: 4
- Dimensioni della zona di cottura: 16 / 20 / 18x19 / 18x19 cm
- Riconoscimento fondo pentola: a partire dal 11 cm
- BlackDesign o BlackDesignMatte
- 11 Livelli di potenza
- Pacchetto sicurezza
- Display digitale
- Cursore singolo
- Interruttori rotativi esterni collegabili opzionalmente
- VisionAssist con interruttori rotativi esterni
- OptiLink

Dati tecnici

Misure (L x P)	571 x 501 mm/R2 584 x 514 mm/R8		
Allacciamento	380-415 V 2N~	7400 W	16 A

Versione	**Codice articolo**	**Prezzo incl.**	escl.
Standard di larghezza 60 cm			
DualDesign, BlackDesign	**31180**00001	**1650.-**	1526.36
DualDesign, BlackDesignMatte	**31180**00005	**1800.-**	1665.12
Cornice crom, BlackDesign	**31180**00000	**1650.-**	1526.36
CRA		**3.36**	3.11

Disponibile da aprile 2026



CookTop V2000 I604

Funzioni

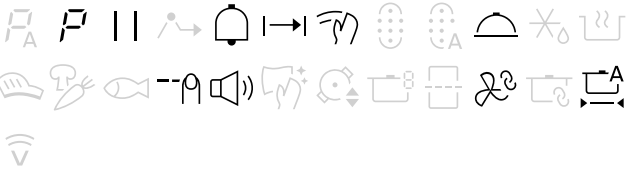

Caratteristiche

- Potenza della zona di cottura fino a: 3000 W
- Numero di zone di cottura: 4
- Dimensioni della zona di cottura: 16 / 20 / 20 / 16 cm
- Riconoscimento fondo pentola: a partire dal 11 cm
- BlackDesign
- 11 Livelli di potenza
- Pacchetto sicurezza
- Display digitale
- Cursore singolo
- Interruttori rotativi esterni collegabili opzionalmente
- VisionAssist con interruttori rotativi esterni
- OptiLink

Dati tecnici

Misure (L x P)	571 x 501 mm/R2 584 x 514 mm/R8		
Allacciamento	380-415 V 2N~	7400 W	16 A

Versione	Codice articolo	Prezzo incl.	escl.
Standard di larghezza 60 cm			
DualDesign	**31179**00001	**1450.-**	1341.35
Cornice crom	**31179**00000	**1450.-**	1341.35
CRA		**3.36**	3.11



CookTop Teppan Yaki I40

Funzioni

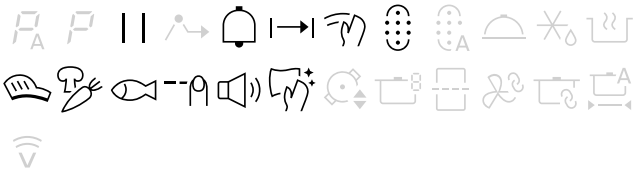

Caratteristiche

- Potenza della zona di cottura fino a: 1400 W
- Numero di zone di cottura: 2
- Dimensioni della zona di cottura: 31x17.7 / 31x17.7 cm
- BlackDesign
- 9 Livelli di potenza
- Pacchetto sicurezza
- Display digitale
- Più comandi a cursore / Selezione diretta

Dati tecnici

Misure (L x P)	384 x 501 mm/R2		
Allacciamento	230 V~	2800 W	16 A

Versione	Codice articolo	Prezzo incl.	escl.
Standard di larghezza 40 cm			
DualDesign	**31140**00000	**3980.-**	3681.78
CRA		**3.36**	3.11

Acquistando un piano cottura Teppan Yaki ricevete una campana e due palette da cucina in omaggio.

Disponibile da aprile 2026



CookTop V4000 I402

Funzioni

Caratteristiche

- Potenza della zona di cottura fino a: 3700 W
- Numero di zone di cottura: 2
- Dimensioni della zona di cottura: 18x22 / 18x22 cm
- Riconoscimento fondo pentola: a partire dal 11 cm
- BlackDesign
- 11 Livelli di potenza
- Pacchetto sicurezza
- Display digitale
- Più comandi a cursore / Selezione diretta

Dati tecnici

Misure (L x P)	384 x 501 mm/R2		
Allacciamento	230 V~	3700 W	16 A

Versione	Codice articolo	Prezzo incl.	escl.
Standard di larghezza 40 cm			
DualDesign	**31144**00000	**1640.-**	1517.11
CRA		**3.36**	3.11



CookTop V2000 I402

Funzioni

Caratteristiche

- Potenza della zona di cottura fino a: 3000 W
- Numero di zone di cottura: 2
- Dimensioni della zona di cottura: 18x19 / 18x19 cm
- Riconoscimento fondo pentola: a partire dal 11 cm
- BlackDesign
- 11 Livelli di potenza
- Pacchetto sicurezza
- Display digitale
- Cursore singolo
- Interruttori rotativi esterni collegabili opzionalmente
- VisionAssist con interruttori rotativi esterni
- OptiLink

Dati tecnici

Misure (L x P)	384 x 501 mm/R2		
Allacciamento	230 V~	3700 W	16 A

Versione	Codice articolo	Prezzo incl.	escl.
Standard di larghezza 40 cm			
DualDesign	**31178**00001	**1300.-**	1202.59
CRA		**3.36**	3.11

Disponibile da aprile 2026



CookTop V4000 I302

Funzioni

Caratteristiche

- Potenza della zona di cottura fino a: 3700 W
- Numero di zone di cottura: 2
- Dimensioni della zona di cottura: 18x22 / 18x22 cm
- Riconoscimento fondo pentola: a partire dal 11 cm
- BlackDesign
- 11 Livelli di potenza
- Pacchetto sicurezza
- Display digitale
- Più comandi a cursore / Selezione diretta

Dati tecnici

Misure (L x P)	281 x 501 mm/R2		
Allacciamento	230 V~	3700 W	16 A

Versione	Codice articolo	Prezzo incl.	escl.
Standard di larghezza 30 cm			
DualDesign	**31143**00000	**1400.-**	1295.10
CRA		**3.36**	3.11



CookTop V2000 I302

Funzioni

Caratteristiche

- Potenza della zona di cottura fino a: 3000 W
- Numero di zone di cottura: 2
- Dimensioni della zona di cottura: 18x19 / 18x19 cm
- Riconoscimento fondo pentola: a partire dal 11 cm
- BlackDesign
- 11 Livelli di potenza
- Pacchetto sicurezza
- Display digitale
- Cursore singolo
- Interruttori rotativi esterni collegabili opzionalmente
- VisionAssist con interruttori rotativi esterni
- OptiLink

Dati tecnici

Misure (L x P)	281 x 501 mm/R2 294 x 514 mm/R8		
Allacciamento	230 V~	3700 W	16 A

Versione	Codice articolo	Prezzo incl.	escl.
Standard di larghezza 30 cm			
DualDesign	**31177**00001	**1200.-**	1110.08
Cornice crom	**31177**00000	**1200.-**	1110.08
CRA		**3.36**	3.11



Set con 4 interruttori rotanti (per V2000)

Versione	Codice articolo	Prezzo incl.	escl.
Nero	**12897**67	**600.-**	555.04
Platinum	**12897**68	**600.-**	555.04
Pearl	**12897**69	**600.-**	555.04



Set con 2 interruttori rotanti (per V2000)

Versione	Codice articolo	Prezzo incl.	escl.
Nero	**12897**70	**300.-**	277.52
Platinum	**12897**71	**300.-**	277.52
Pearl	**12897**72	**300.-**	277.52

Piani cottura a induzione incassati a filo per il mercato dei ricambi

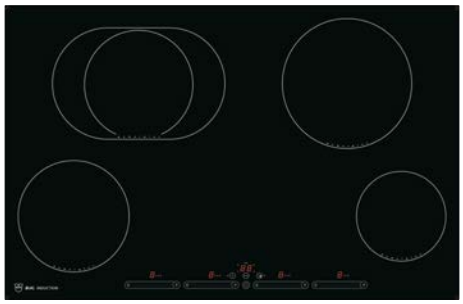

GK46TIABS

Funzioni



Caratteristiche

- Potenza della zona di cottura fino a: 3700 W
- Numero di zone di cottura: 4
- Dimensioni della zona di cottura:
  18 / 18-28 / 21 / 14.5 cm
- BlackDesign
- 11 Livelli di potenza
- Pacchetto sicurezza
- Display digitale
- Più comandi a cursore / Selezione diretta

Dati tecnici

Misure (L x P)	737 x 477 mm/R11		
Allacciamento	380-415 V 2N~	7400 W	16 A

Versione	Codice articolo	Prezzo incl.	escl.
Standard di larghezza 80 cm			
piano continuo	**31097**00402	**2960.-**	2738.21
CRA		**3.36**	3.11



GK46TIMS

Funzioni



Caratteristiche

- Potenza della zona di cottura fino a: 3700 W
- Numero di zone di cottura: 4
- Dimensioni della zona di cottura:
  18x22 / 18x22 / 18x22 / 18x22 cm
- Riconoscimento fondo pentola: a partire dal 11 cm
- BlackDesign
- 11 Livelli di potenza
- Pacchetto sicurezza
- Display digitale
- Più comandi a cursore / Selezione diretta

Dati tecnici

Misure (L x P)	547 x 477 mm/R11		
Allacciamento	380-415 V 2N~	7400 W	16 A

Versione	Codice articolo	Prezzo incl.	escl.
Standard di larghezza 60 cm			
piano continuo	**88A**440	**2970.-**	2747.46
CRA		**3.36**	3.11

Disegni in scala – Piani cottura a induzione, Excellence Line

CookTop V6000
I906 FullFlex

3113400002
3113400001
3113400006
3113400007
3113400008

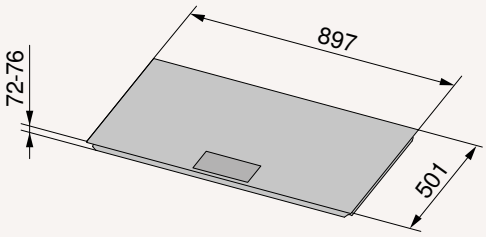

CookTop V6000
I905

3111400003
3111400001
3111400004

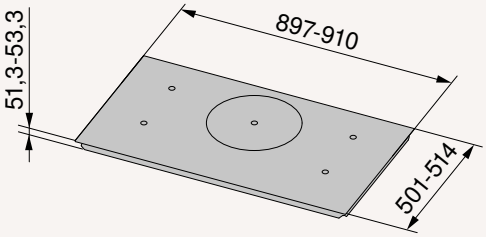

CookTop V4000
I904

3114200000

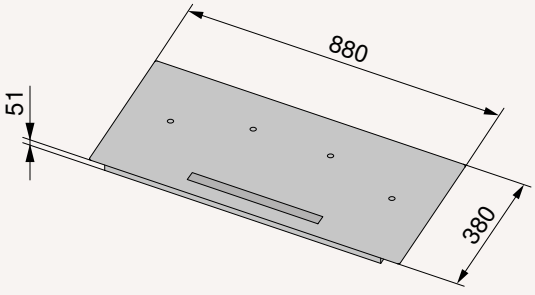

Informazioni dettagliate sulla progettazione sono disponibili sul nostro sito web.

CookTop V4000 I804

3111200003
3111200001
3111200004
3111200002

CookTop V4000 I804

3115800000

CookTop V2000 I804

3118200001
3118200004
3118200000

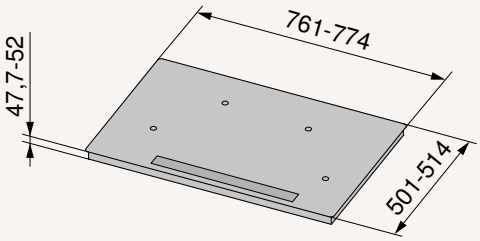

CookTop V6000 I705 FullFlex

3113200002
3113200001
3113200005
3113200006
3113200007

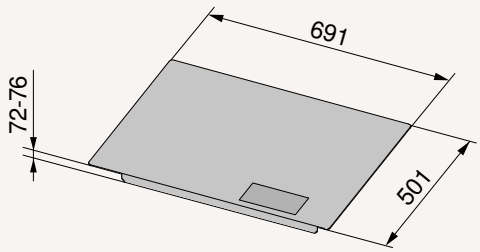

CookTop V4000 I704

3111600003
3111600001
3111600004

CookTop V2000 I704

3118100001
3118100000

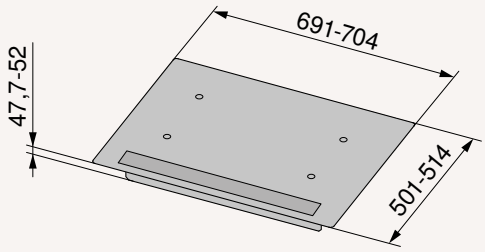

Disegni in scala – Piani cottura a induzione, Excellence Line

CookTop V4000 I604

3115700000

CookTop V4000 I604

3111500005
3111500001
3111500003
3111500006
3111500002

CookTop V2000 I604

3118000001
3118000005
3118000000

CookTop V2000 I604

3117900001
3117900000

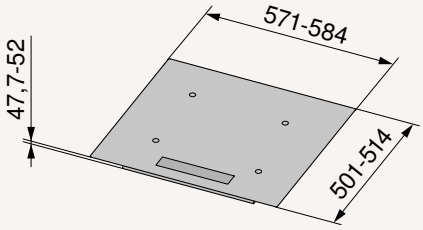

CookTop Teppan Yaki I40

3114000000

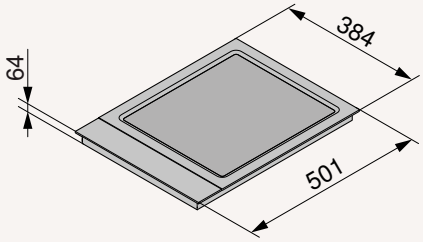

CookTop V4000 I402

3114400000

CookTop V2000 I402

3117800001

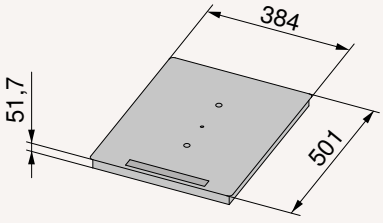

CookTop V4000 I302

3114300000

CookTop V2000 I302

3117700001
3117700000

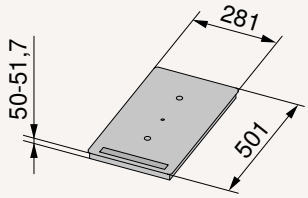

GK46TIABS

3109700402

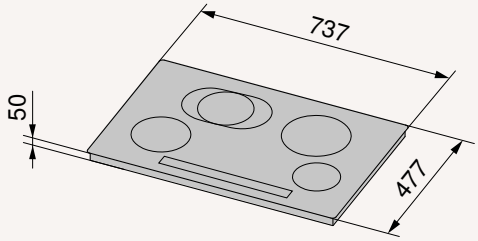

GK46TIMS

88A440

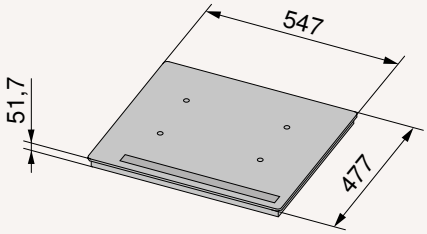

Prodotti a confronto – Piani cottura, radiatori di riscaldamento con comando indipendente, Excellence Line

	CookTop V6000 A905	CookTop V6000 A804B	CookTop V4000 A704	CookTop V4000 A604B	CookTop V4000 A604	CookTop V2000 A604	CookTop V2000 A302
Pagina del catalogo	183	183	184	184	185	185	186
Versioni							
BlackDesign	●	●	●	●	●	●	●
DualDesign | Cornice crom | Cornice larga	● | ○ | ○	● | ● | ●	● | ● | ○	● | ● | ○	● | ● | ●	● | ● | ○	● | ○ | ○
Numero di zone di cottura	5	4	4	4	4	4	2
Dimensioni della zona di cottura 1 (cm)	18	18	18	14	14	14	14
Dimensioni della zona di cottura 2 (cm)	18	17 x 29	18	17.5 - 21	17.5 - 21	18	12 - 18
Dimensioni della zona di cottura 3 (cm)	23	14 - 21	14 - 21	17 x 26.5	18	21	
Dimensioni della zona di cottura 4 (cm)	21	14	14	18	14	14	
Dimensioni della zona di cottura 5 (cm)	14						
Funzioni							
PowerPlus	●	○	○	○	○	○	○
Zona di cottura a 2 circuiti	0	1	1	1	1	0	1
Zona teglie	○	●	○	●	○	○	○
Timer	●	●	●	●	●	●	●
Durata di cottura con funzione di spegnimento	●	●	●	●	●	●	●
Tasto pausa	●	●	●	●	●	●	○
Cottura rapida automatica	●	●	●	●	●	●	●
Tasto protezione pulizia	●	●	●	●	●	○	○
Indicatore di calore residuo	●	●	●	●	●	●	●
Sicurezza bambini	●	●	●	●	●	●	●
Comandi e display							
Più comandi a cursore / Selezione diretta | Cursore singolo | TouchControl	● | ○ | ○	● | ○ | ○	○ | ● | ○	○ | ● | ○	○ | ● | ○	○ | ○ | ●	○ | ○ | ●
Display digitale	●	●	●	●	●	●	●
Dimostrazione gratuita a domicilio	●	●	○	○	○	○	○
Paese di provenienza	AT	AT	AT	AT	AT	AT	AT

● compreso | ○ non compreso



CookTop V6000 A905

Funzioni

Caratteristiche

- Numero di zone di cottura: 5
- Dimensioni della zona di cottura: 18 / 18 / 23 / 21 / 14 cm
- BlackDesign
- 9 Livelli di potenza
- Indicatore di calore residuo
- Display digitale
- Più comandi a cursore / Selezione diretta
- Pacchetto sicurezza
- Dimostrazione gratuita a domicilio

Dati tecnici

Misure (L x P)	897 x 501 mm/R2		
Allacciamento	380-415 V 3N~	10300 W	16 A

Versione	**Codice articolo**	**Prezzo incl.**	escl.
Standard di larghezza 90 cm			
DualDesign	**31155**00000	**2520.-**	2331.17
CRA		**3.36**	3.11



CookTop V6000 A804B

Funzioni

Caratteristiche

- Numero di zone di cottura: 4
- Dimensioni della zona di cottura: 18 / 17x29 / 14-21 / 14 cm
- BlackDesign
- 9 Livelli di potenza
- Zona teglie
- Indicatore di calore residuo
- Display digitale
- Più comandi a cursore / Selezione diretta
- Pacchetto sicurezza
- Dimostrazione gratuita a domicilio

Dati tecnici

Misure (L x P)	761 x 501 mm/R2 774 x 514 mm/R8 790 x 545 mm/R8		
Allacciamento	380-415 V 2N~	7600 W	16 A

Versione	**Codice articolo**	**Prezzo incl.**	escl.
Standard di larghezza 80 cm			
DualDesign	**31153**00002	**2220.-**	2053.65
Cornice crom	**31153**00000	**2220.-**	2053.65
Cornice larga	**31153**00001	**2400.-**	2220.17
CRA		**3.36**	3.11

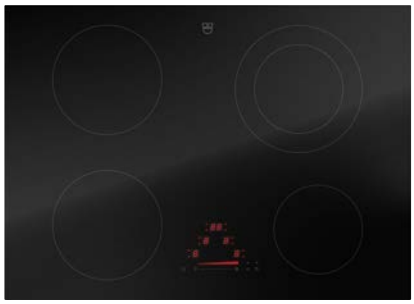

CookTop V4000 A704

Funzioni



Caratteristiche

- Numero di zone di cottura: 4
- Dimensioni della zona di cottura: 18 / 18 / 14-21 / 14 cm
- BlackDesign
- 9 Livelli di potenza
- Indicatore di calore residuo
- Display digitale
- Cursore singolo
- Pacchetto sicurezza

Dati tecnici

Misure (L x P)	691 x 501 mm/R2 704 x 514 mm/R8		
Allacciamento	400 V 2~	7000 W	16 A

Versione	**Codice articolo**	**Prezzo incl.**	escl.
Standard di larghezza 70 cm			
DualDesign	**31170**00001	**1760.-**	1628.12
Cornice crom	**31170**00000	**1760.-**	1628.12
CRA		**3.36**	3.11

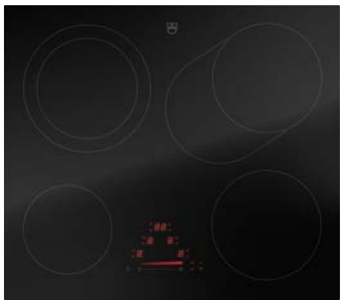

CookTop V4000 A604B

Funzioni

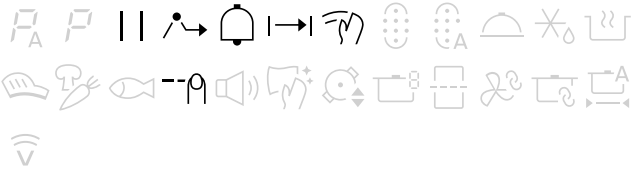

Caratteristiche

- Numero di zone di cottura: 4
- Dimensioni della zona di cottura: 14 / 17.5-21 / 17x26.5 / 18 cm
- BlackDesign
- 9 Livelli di potenza
- Zona teglie
- Indicatore di calore residuo
- Display digitale
- Cursore singolo
- Pacchetto sicurezza

Dati tecnici

Misure (L x P)	571 x 501 mm/R2 584 x 514 mm/R8		
Allacciamento	400 V 2~	7700 W	16 A

Versione	**Codice articolo**	**Prezzo incl.**	escl.
Standard di larghezza 60 cm			
DualDesign	**31171**00001	**1720.-**	1591.12
Cornice crom	**31171**00000	**1720.-**	1591.12
CRA		**3.36**	3.11

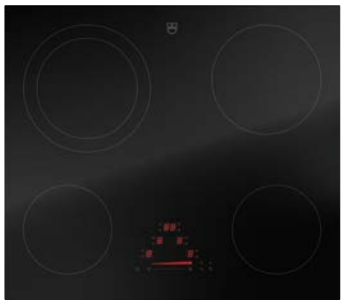

CookTop V4000 A604

Funzioni

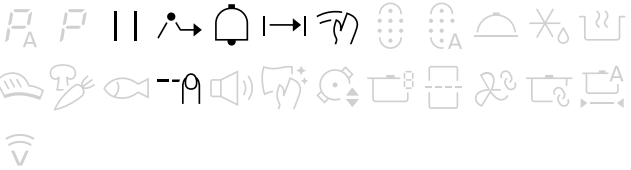

Caratteristiche

- Numero di zone di cottura: 4
- Dimensioni della zona di cottura: 14 / 17.5-21 / 18 / 14 cm
- BlackDesign
- 9 Livelli di potenza
- Indicatore di calore residuo
- Display digitale
- Cursore singolo
- Pacchetto sicurezza

Dati tecnici

Misure (L x P)	571 x 501 mm/R2 584 x 514 mm/R8 600 x 545 mm/R8		
Allacciamento	400 V 2~	6500 W	16 A

Versione	**Codice articolo**	**Prezzo incl.**	escl.
Standard di larghezza 60 cm			
DualDesign	**31172**00002	**1530.-**	1415.36
Cornice crom	**31172**00000	**1530.-**	1415.36
Cornice larga	**31172**00001	**1720.-**	1591.12
CRA		**3.36**	3.11



CookTop V2000 A604

Funzioni



Caratteristiche

- Numero di zone di cottura: 4
- Dimensioni della zona di cottura: 14 / 18 / 21 / 14 cm
- BlackDesign
- 9 Livelli di potenza
- Indicatore di calore residuo
- Display digitale
- TouchControl
- Pacchetto sicurezza

Dati tecnici

Misure (L x P)	571 x 501 mm/R2 584 x 514 mm/R8		
Allacciamento	400 V 2~	6500 W	16 A

Versione	**Codice articolo**	**Prezzo incl.**	escl.
Standard di larghezza 60 cm			
DualDesign	**31173**00001	**1440.-**	1332.10
Cornice crom	**31173**00000	**1440.-**	1332.10
CRA		**3.36**	3.11



CookTop V2000 A302

Funzioni

Caratteristiche

- Numero di zone di cottura: 2
- Dimensioni della zona di cottura: 14 / 12-18 cm
- BlackDesign
- 9 Livelli di potenza
- Indicatore di calore residuo
- Display digitale
- TouchControl
- Pacchetto sicurezza

Dati tecnici

Misure (L x P)	281 x 501 mm/R2		
Allacciamento	230 V~	3000 W	16 A

Versione	**Codice articolo**	**Prezzo incl.**	escl.
Standard di larghezza 30 cm			
DualDesign	**31174**00000	**990.-**	915.82
CRA		**3.36**	3.11

Piani cottura Toptronic a filo per il mercato dei ricambi

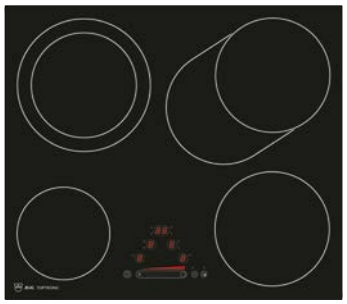

GK45TEBS

Funzioni



Caratteristiche

- Numero di zone di cottura: 4
- Dimensioni della zona di cottura: 14 / 17.5-21 / 17x26.5 / 18 cm
- BlackDesign
- 9 Livelli di potenza
- Zona teglie
- Indicatore di calore residuo
- Display digitale
- Cursore singolo
- Pacchetto sicurezza

Dati tecnici

Misure (L x P)	547 x 477 mm/R11		
Allacciamento	400 V 2~	7700 W	16 A

Versione	**Codice articolo**	**Prezzo incl.**	escl.
Standard di larghezza 60 cm			
piano continuo	**31103**00402	**1850.-**	1711.38
CRA		**3.36**	3.11

Disegni in scala – Piani cottura, radiatori di riscaldamento con comando indipendente, Excellence Line

CookTop V6000
A905

3115500000

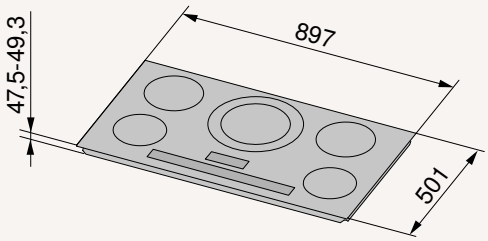

CookTop V6000
A804B

3115300002
3115300000
3115300001

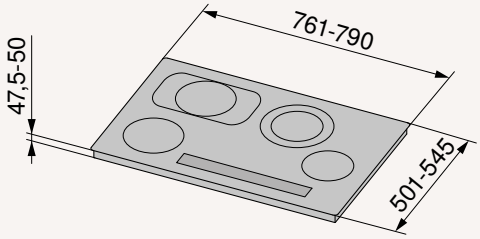

CookTop V4000
A704

3117000001
3117000000

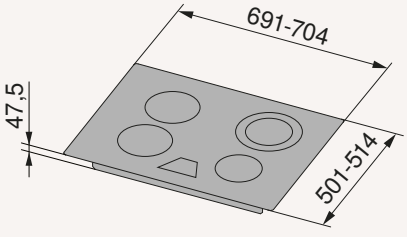

Informazioni dettagliate sulla progettazione sono disponibili sul nostro sito web.

CookTop V4000
A604B

3117100001
3117100000

CookTop V2000
A604

3117300001
3117300000

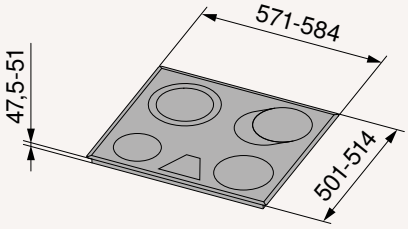

CookTop V4000
A604

3117200002
3117200000
3117200001

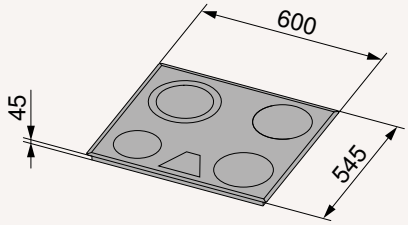

CookTop V2000
A302

3117400000

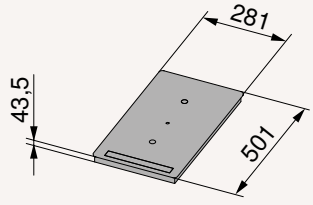

Disegni in scala – Piani cottura, radiatori di riscaldamento con comando indipendente, Excellence Line

GK45TEBS

3110300402

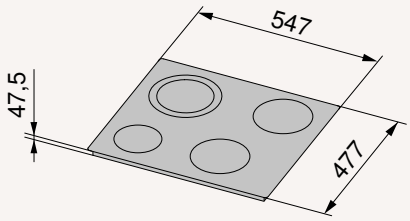

Prodotti a confronto – Piani cottura, radiatori di riscaldamento con comando esterno, Advanced Line

	CookTop V600 E804B	CookTop V600 E804B	CookTop V400 E604B	CookTop V400 E604	CookTop V400 E604	CookTop V200 E604	CookTop V200 E604	CookTop V200 E604 230V	CookTop V200 E302
Pagina del catalogo	192	192	193	193	194	194	195	195	196
Versioni									
BlackDesign | ClassicDesign	● | ○	● | ○	● | ○	● | ○	● | ○	○ | ●	○ | ●	○ | ●	○ | ●
DualDesign | Cornice crom | Cornice larga	○ | ● | ●	○ | ● | ●	● | ● | ○	● | ● | ○	○ | ● | ●	○ | ● | ●	○ | ● | ○	○ | ● | ○	○ | ● | ○
Numero di zone di cottura	4	4	4	4	4	4	4	4	2
Dimensioni della zona di cottura 1 (cm)	18 x 41.5	18 x 41.5	18 - 27.5	18	18	18	18	18	18
Dimensioni della zona di cottura 2 (cm)	18	18	18	18	18	18	18	18	14
Dimensioni della zona di cottura 3 (cm)	14 - 21	14 - 21	14 - 21	14 - 21	21	14 - 21	21	21	
Dimensioni della zona di cottura 4 (cm)	14	14	14	14	14	14	14	14	
Dimensioni della zona di cottura 5 (cm)									
Funzioni									
PowerPlus	○	○	○	○	○	○	○	○	○
Zona di cottura a 2 circuiti	1	1	1	1	0	1	0	0	0
Zona teglie	●	●	●	○	○	○	○	○	○
Timer	○	○	○	○	○	○	○	○	○
Durata di cottura con funzione di spegnimento	○	○	○	○	○	○	○	○	○
Tasto pausa	○	○	○	○	○	○	○	○	○
Cottura rapida automatica	○	○	○	○	○	○	○	○	○
Tasto protezione pulizia	○	○	○	○	○	○	○	○	○
Indicatore di calore residuo	●	●	●	●	●	●	●	●	●
Sicurezza bambini	○	○	○	○	○	○	○	○	○
Comandi e display									
Comando esterno tramite la cucina / Interruttore girevole	●	●	●	●	●	●	●	●	●
Indicatore d'esercizio ottico (LED)	●	●	●	●	●	●	●	●	●
Dimostrazione gratuita a domicilio	○	○	○	○	○	○	○	○	○
Paese di provenienza	AT	AT	AT	AT	AT	AT	AT	AT	AT

● compreso | ○ non compreso



CookTop V600 E804B

Funzioni

Caratteristiche

- Numero di zone di cottura: 4
- Dimensioni della zona di cottura: 18x41.5 / 18 / 14-21 / 14 cm
- BlackDesign
- 9 Livelli di potenza
- Zona teglie
- Superficie scaldavivande
- Indicatore di calore residuo
- Indicatore d'esercizio ottico (LED)
- Comando esterno tramite la cucina / Interruttore girevole

Dati tecnici

Misure (L x P)	774 x 514 mm/R8 790 x 545 mm/R8		
Allacciamento	400 V 2~	7900 W	16 A

Versione	**Codice articolo**	**Prezzo incl.**	escl.
Standard di larghezza 80 cm			
Cornice crom	**31161**00000	**1600.-**	1480.11
Cornice larga	**31161**00001	**1790.-**	1655.87
CRA		**3.36**	3.11



CookTop V600 E804B

Funzioni

Caratteristiche

- Numero di zone di cottura: 4
- Dimensioni della zona di cottura: 18x41.5 / 18 / 14-21 / 14 cm
- BlackDesign
- 9 Livelli di potenza
- Zona teglie
- Superficie scaldavivande
- Indicatore di calore residuo
- Indicatore d'esercizio ottico (LED)
- Comando esterno tramite la cucina / Interruttore girevole

Dati tecnici

Misure (L x P)	774 x 514 mm/R8 790 x 545 mm/R8		
Allacciamento	400 V 2~	7900 W	16 A

Versione	**Codice articolo**	**Prezzo incl.**	escl.
Standard di larghezza 80 cm			
Cornice crom	**31162**00000	**1600.-**	1480.11
Cornice larga	**31162**00001	**1790.-**	1655.87
CRA		**3.36**	3.11



CookTop V400 E604B

Funzioni

Caratteristiche

- Numero di zone di cottura: 4
- Dimensioni della zona di cottura: 18-27.5 / 18 / 14-21 / 14 cm
- BlackDesign
- 9 Livelli di potenza
- Zona teglie
- Indicatore di calore residuo
- Indicatore d'esercizio ottico (LED)
- Comando esterno tramite la cucina / Interruttore girevole

Dati tecnici

Misure (L x P)	571 x 501 mm/R2 584 x 514 mm/R8		
Allacciamento	400 V 2~	7600 W	16 A

Versione	**Codice articolo**	**Prezzo incl.**	escl.
Standard di larghezza 60 cm			
DualDesign	**31163**00001	**1310.-**	1211.84
Cornice crom	**31163**00000	**1310.-**	1211.84
CRA		**3.36**	3.11



CookTop V400 E604

Funzioni

Caratteristiche

- Numero di zone di cottura: 4
- Dimensioni della zona di cottura: 18 / 18 / 14-21 / 14 cm
- BlackDesign
- 9 Livelli di potenza
- Indicatore di calore residuo
- Indicatore d'esercizio ottico (LED)
- Comando esterno tramite la cucina / Interruttore girevole

Dati tecnici

Misure (L x P)	571 x 501 mm/R2 584 x 514 mm/R8		
Allacciamento	400 V 2~	7000 W	16 A

Versione	**Codice articolo**	**Prezzo incl.**	escl.
Standard di larghezza 60 cm			
DualDesign	**31164**00000	**1130.-**	1045.33
Cornice crom	**31164**00001	**1130.-**	1045.33
CRA		**3.36**	3.11



CookTop V400 E604

Funzioni

Caratteristiche

- Numero di zone di cottura: 4
- Dimensioni della zona di cottura: 18 / 18 / 21 / 14 cm
- BlackDesign
- 9 Livelli di potenza
- Indicatore di calore residuo
- Indicatore d'esercizio ottico (LED)
- Comando esterno tramite la cucina / Interruttore girevole

Dati tecnici

Misure (L x P)	584 x 514 mm/R8 600 x 545 mm/R8		
Allacciamento	400 V 2~	7100 W	16 A

Versione	**Codice articolo**	**Prezzo incl.**	escl.
Standard di larghezza 60 cm			
Cornice crom	**31165**00000	**1060.-**	980.57
Cornice larga	**31165**00001	**1250.-**	1156.34
CRA		**3.36**	3.11



CookTop V200 E604

Funzioni

Caratteristiche

- Numero di zone di cottura: 4
- Dimensioni della zona di cottura: 18 / 18 / 14-21 / 14 cm
- ClassicDesign
- 9 Livelli di potenza
- Indicatore di calore residuo
- Indicatore d'esercizio ottico (LED)
- Comando esterno tramite la cucina / Interruttore girevole

Dati tecnici

Misure (L x P)	584 x 514 mm/R8 600 x 545 mm/R8		
Allacciamento	400 V 2~	7000 W	16 A

Versione	**Codice articolo**	**Prezzo incl.**	escl.
Standard di larghezza 60 cm			
Cornice crom	**31166**00000	**1020.-**	943.57
Cornice larga	**31166**00001	**1200.-**	1110.08
CRA		**3.36**	3.11

Allacciamento 230 V



CookTop V200 E604

Funzioni

Caratteristiche

- Numero di zone di cottura: 4
- Dimensioni della zona di cottura: 18 / 18 / 21 / 14 cm
- ClassicDesign
- 9 Livelli di potenza
- Indicatore di calore residuo
- Indicatore d'esercizio ottico (LED)
- Comando esterno tramite la cucina / Interruttore girevole

Dati tecnici

Misure (L x P)	584 x 514 mm/R8		
Allacciamento	400 V 2~	7100 W	16 A

Versione	Codice articolo	Prezzo incl.	escl.
Standard di larghezza 60 cm			
Cornice crom	**31167**00000	**960.-**	888.07
CRA		**3.36**	3.11



CookTop V200 E604

Funzioni

Caratteristiche

- Numero di zone di cottura: 4
- Dimensioni della zona di cottura: 18 / 18 / 21 / 14 cm
- ClassicDesign
- 9 Livelli di potenza
- Indicatore di calore residuo
- Indicatore d'esercizio ottico (LED)
- Comando esterno tramite la cucina / Interruttore girevole

Dati tecnici

Misure (L x P)	584 x 514 mm/R8		
Allacciamento	230 V~	7100 W	16 A

Versione	Codice articolo	Prezzo incl.	escl.
Standard di larghezza 60 cm			
Cornice crom	**31168**00000	**960.-**	888.07
CRA		**3.36**	3.11

Protezione con fusibile 16A: Limitazione d'uso (vedere le istruzioni per l'installazione)



CookTop V200 E302

Funzioni

Caratteristiche

- Numero di zone di cottura: 2
- Dimensioni della zona di cottura: 18 / 14 cm
- ClassicDesign
- 9 Livelli di potenza
- Indicatore di calore residuo
- Indicatore d'esercizio ottico (LED)
- Comando esterno tramite la cucina / Interruttore girevole

Dati tecnici

Misure (L x P)	286 x 511 mm/R8		
Allacciamento	400 V 2~	3000 W	10 A

Versione	**Codice articolo**	**Prezzo incl.**	escl.
Standard di larghezza 30 cm			
Cornice crom	**31169**00000	**900.-**	832.56
CRA		**3.36**	3.11

Piani cottura Quicklight a filo per il mercato dei ricambi

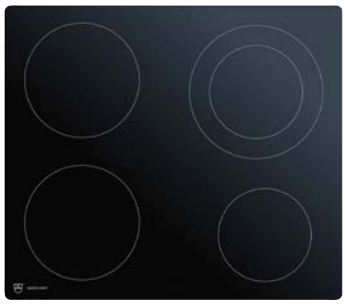

GK43

Funzioni

Caratteristiche

- Numero di zone di cottura: 4
- Dimensioni della zona di cottura: 18 / 18 / 14-21 / 14 cm
- BlackDesign
- 9 Livelli di potenza
- Indicatore di calore residuo
- Indicatore d'esercizio ottico (LED)
- Comando esterno tramite la cucina / Interruttore girevole

Dati tecnici

Misure (L x P)	547 x 477 mm/R11		
Allacciamento	400 V 2~	7000 W	20 A

Versione	Codice articolo	Prezzo incl.	escl.
Standard di larghezza 60 cm			
piano continuo	**527**440	**1260.-**	1165.59
CRA		**3.36**	3.11

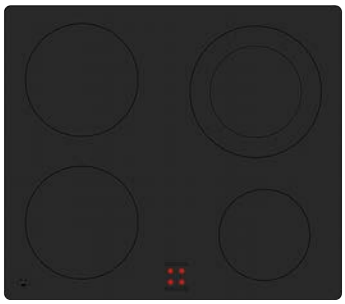

GK42H

Funzioni

Caratteristiche

- Numero di zone di cottura: 4
- Dimensioni della zona di cottura: 18 / 18 / 14-21 / 14 cm
- ClassicDesign
- 9 Livelli di potenza
- Indicatore di calore residuo
- Indicatore d'esercizio ottico (LED)
- Comando esterno tramite la cucina / Interruttore girevole

Dati tecnici

Misure (L x P)	547 x 477 mm/R11		
Allacciamento	400 V 2~	7000 W	16 A

Versione	Codice articolo	Prezzo incl.	escl.
Standard di larghezza 60 cm			
piano continuo	**31065**00402	**1150.-**	1063.83
CRA		**3.36**	3.11

Per posizionare gli elettrodomestici a proprio piacimento

I pannelli di comando da incasso sono compatibili con tutti i piani cottura radianti CookTop comandati esternamente e consentono grande flessibilità nel posizionamento degli apparecchi in cucina. I pannelli sono disponibili nei colori nero, bianco, ChromeClass e vetro a specchio nero.



Pannello di comando da incasso ES4

- Modelli per quattro piastre di cottura e piani cottura radianti
- Manopole non a scomparsa
- Adatto per comandare zone di cottura a due circuiti

Codice articolo		
Vetro a specchio nero	**33014**00432	**640.–** / 592.04
ChromeClass	**33014**00433	**680.–** / 629.05



Pannello di comando da incasso ES4U

- Modelli per quattro piastre di cottura e piani cottura radianti
- Manopole non a scomparsa
- Per l'installazione in cucine componibili preesistenti con cornice più larga
- Adatto per comandare zone di cottura a due circuiti

Codice articolo		
Nero	**33011**00430	**730.–** / 675.30
Bianco	**33011**00431	**730.–** / 675.30

Per altri set di piastre di cottura e kit di fissaggio, consultare il listino prezzi.



Pannello da incasso ER202

- Mezzo elemento (27,5 cm) per due piastre di cottura e piani cottura radianti
- Manopole non a scomparsa

Pannello da incasso ER4

- Elemento intero per 4 piastre di cottura e piani cottura radianti
- Manopole non a scomparsa

Codice articolo		
ER202		
Nero	**33009**00210	**320.–** / 296.02
Bianco	**33009**00211	**320.–** / 296.02
ER4		
Nero	**33013**00430	**500.–** / 462.53
Bianco	**33013**00431	**500.–** / 462.53
ChromeClass	**33013**00433	**550.–** / 508.79



Manopola singola da incasso ES1

- Modello per zone di cottura a due circuiti (piastra e piano cottura radiante)
- Manopole non a scomparsa

Codice articolo		
Vetro a specchio	**33012**00222	**310.–** / 286.77

Disegni in scala – Piani cottura, radiatori di riscaldamento con comando esterno, Advanced Line

CookTop V600 E804B

3116100000
3116100001

CookTop V600 E804B

3116200000
3116200001

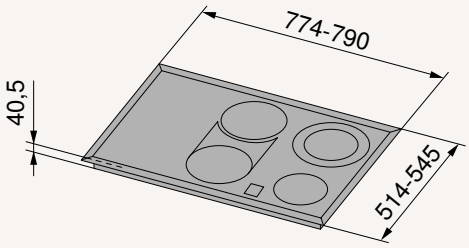

CookTop V400 E604B

3116300001
3116300000

CookTop V400 E604

3116400000
3116400001

CookTop V400 E604

3116500000
3116500001

CookTop V200 E604

3116600000
3116600001

CookTop V200 E604

3116700000

CookTop V200 E604

3116800000

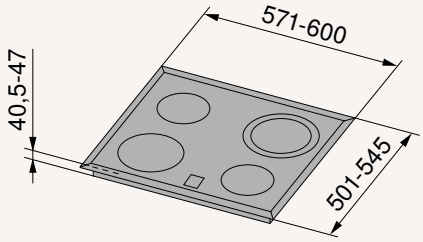

CookTop V200 E302

3116900000

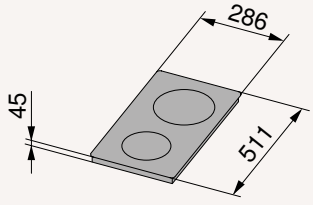

Informazioni dettagliate sulla progettazione sono disponibili sul nostro sito web.

GK43

527440

GK42H

3106500402

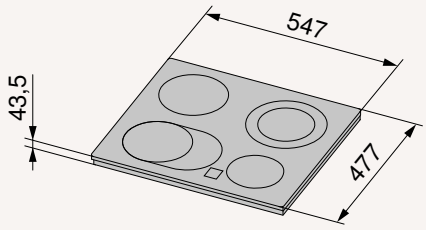

ES4

3301400432
3301400433

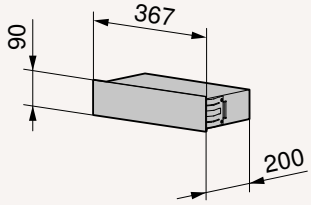

ES4U

3301100430
3301100431

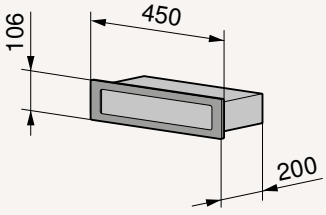

Disegni in scala – Piani cottura, radiatori di riscaldamento con comando esterno, Advanced Line

ER4

3301300430
3301300431
3301300433

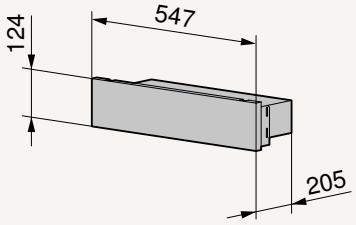

ER202

3300900210
3300900211

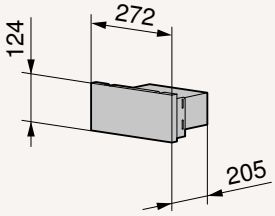

ES1

3301200222

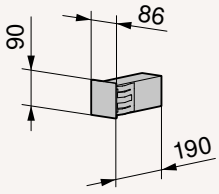

Accessori – Piani cottura, Excellence Line e Advanced Line

	Descrizione	Cod. art.	Prezzo incl. IVA	Prezzo escl. IVA
	Pannello di copertura/tagliere sottile per Teppan Yaki	1021462	**384.-**	355.23
	Piastra Teppan Yaki premium per FullFlex a induzione	1037885	**800.-**	740.06

Ulteriori accessori su
vzug.com/accessori



Piani cottura con cappa aspirante integrata

I nostri piani cottura a induzione con cappa aspirante integrata sono perfettamente inseriti nel piano di lavoro e offrono una combinazione ideale di prestazioni di cottura e potenza aspirante.

La cucina, nella sua forma più pura

Piano cottura e cappa aspirante in un solo prodotto: per un design minimalista in cucina
Il CombiCookTop è un piano cottura a induzione con cappa aspirante integrata, ideale per cucine aperte dal design minimalista. Il piano cottura, completamente integrato nel piano di lavoro, è stato ridotto alla sua forma essenziale, contribuendo a creare un look inconfondibile in cucina.

Installazione facile
Questo piano cottura con cappa aspirante integrata si distingue per il suo design salvaspazio e per la sua installazione flessibile in cucina. Il design consente un'installazione facile e veloce, lasciando sotto spazio a sufficienza per riporre ciò che si vuole.

Moderno, pulito, pratico
Il piano cottura consente di utilizzare in contemporanea fino a quattro pentole e padelle. I vapori prodotti durante la cottura vengono aspirati proprio dove si generano, riducendo al minimo odori e schizzi di grasso. Per un'esperienza culinaria all'insegna di pulizia e modernità.

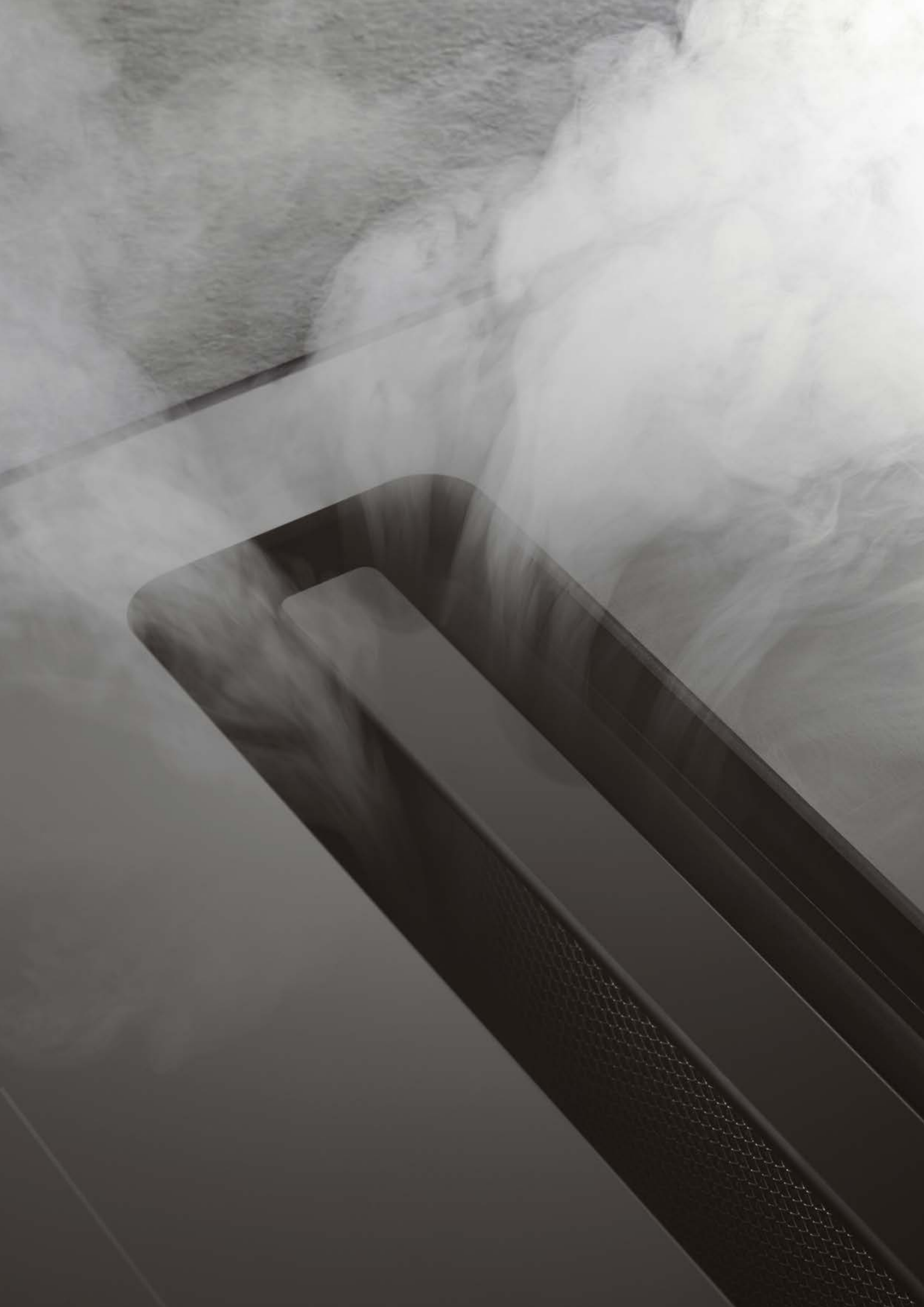

CombiCookTop: più flessibilità e comfort in cucina

Il CombiCookTop coniuga un design elegante con un'elevata potenza di aspirazione e opzioni di cottura flessibili. Per una cucina bella e funzionale.

CombiCookTop V4000: per una cucina smart e flessibile
Grazie alla tecnologia ZoneFlex del CombiCookTop V4000, le zone di cottura su entrambi i lati della cappa aspirante possono essere combinate formando un'unica zona di grandi dimensioni per le casseruole o utilizzate separatamente per due pentole. La FunzioneMemory mantiene le impostazioni scelte quando le pentole vengono spostate, mentre la cappa integrata aspira il vapore direttamente alla fonte.

Collegamento smart di piano cottura e cappa aspirante
La tecnologia OptiLink dei modelli CombiCookTop V4000 e V2000 monitora gli stadi di potenza impostati per le zone di cottura e applica automaticamente il livello di potenza appropriato per la cappa aspirante. Così non è più necessario alcun intervento manuale.

Purificazione dell'aria e pulizia dei filtri avanzate
Entrambi i modelli CombiCookTop dispongono della funzione CleanAir, che si attiva automaticamente a intervalli regolari per eliminare i cattivi odori dalla cucina. I filtri di aspirazione sono direttamente raggiungibili dall'alto e particolarmente facili da pulire. La cassetta del filtro del grasso si rimuove con facilità e può essere lavata in lavastoviglie. Il filtro a carboni attivi è facile da pulire e può essere rigenerato in forno, garantendo a lungo prestazioni di filtraggio efficaci. A seconda dell'uso, questo processo può essere ripetuto per un periodo di al massimo tre anni.

CombiCookTop V2000: nuova dimensione e finitura
Il CombiCookTop V2000 con cappa aspirante integrata è ora disponibile anche con una larghezza di 60 cm, oltre che nella variante da 80 cm già in commercio. La superficie in vetro BlackDesign si integra perfettamente in qualsiasi cucina moderna. Il modello largo 60 cm è ora disponibile anche nella versione opaca BlackDesignMatte. Per un utilizzo tattile e accessibile, il CombiCookTop V2000 può essere combinato con i nuovi interruttori rotanti disponibili nei colori nero, Platinum e Pearl. L'opzione VisionAssist, attivabile dal menu, aiuta le persone ipovedenti a utilizzare gli interruttori rotanti grazie all'emissione di segnali acustici.



Prodotti a confronto – Piani cottura con cappa aspirante integrata, Excellence Line

	CombiCookTop V4000 I804	CombiCookTop V2000 I804	CombiCookTop V2000 I604	CombiCookTop V2000 I604
Pagina del catalogo	211	211	212	212
Versioni				
DualDesign	●	●	●	●
OptiGlass	●	○	○	○
Numero di zone di cottura	4	4	4	4
Dimensioni della zona di cottura 1 (cm)	22 x 37	18	16	16
Dimensioni della zona di cottura 2 (cm)	22 x 37	21	20	20
Dimensioni della zona di cottura 3 (cm)		21	18 x 19	20
Dimensioni della zona di cottura 4 (cm)		18	18 x 19	16
Aria di scarico	●	●	●	●
Circolazione dell'aria	●	●	●	●
Funzioni				
PowerPlus	●	●	●	●
Riconoscimento automatica della pentola	●	○	●	●
Funzione Bridge automatica	●	○	○	○
FunzioneMemory	●	○	○	○
OptiLink	●	●	●	●
Timer	●	●	●	●
Durata di cottura con funzione di spegnimento	●	●	●	●
Tasto pausa	●	●	●	●
Cottura rapida automatica	●	●	○	○
Ottimo per gli insaccati	●	●	○	○
Tasto protezione pulizia	●	●	●	●
Funzione di ripristino	●	●	●	●
Funzione scaldavivande	●	●	●	●
Funzione Scioglimento	●	●	○	○
Spegnimento temporizzato	●	●	●	●
Programma intensivo con reset automatico	●	●	●	●
Funzione Clean-Air	●	●	●	●
Indicazione pulizia del filtro del grasso	●	●	●	●
Livelli di potenza	9 + i	9 + i	9 + i	9 + i
Indicazione del livello di ventilazione	●	●	●	●
Comandi e display				
Cursore singolo	●	●	●	●
Interruttori rotativi esterni collegabili opzionalmente	○	○	●	●
Display grafico touch | digitale	● | ○	● | ○	○ | ●	○ | ●
Sicurezza bambini	●	●	●	●
Paese di provenienza	AT	AT	AT	AT

● compreso | ○ non compreso



CombiCookTop V4000 I804

Funzioni piano cottura



Funzioni di ventilazione

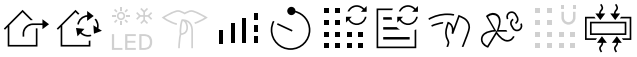

Caratteristiche

- Potenza della zona di cottura fino a: 3700 W
- Zone-Fle
- Numero max. di stoviglie: 4
- Dimensioni della zona di cottura: 22x37 / 22x37 cm
- Riconoscimento fondo pentola: a partire dal 11 cm
- BlackDesign
- 9 + i Livelli di potenza
- Pacchetto sicurezza
- Display grafico touch
- Cursore singolo
- OptiLink
- Collegamento per interruttore a contatto per finestra
- Capacità di assorbimento liquidi della cassetta dei filtri metallici del grasso 175 ml
- Vasca di raccolta con capacità di assorbimento liquidi 350 ml
- Cassetta dei filtri metallici del grasso lavabile in lavastoviglie

Dati tecnici

Misure (L x P)	761 x 501 mm/R2		
Allacciamento	380-415 V 2N~	7400 W	16 A

A Efficienza energetica

Versione	Codice articolo	Prezzo incl.	escl.
Standard di larghezza 80 cm, DualDesign, OptiGlass			
BlackDesign	**3109**6000000	**4800.-**	4440.33
CRA		**8.12**	7.51

Accessori per modo ricircolo aria

Filtro a carboni attivi Longlife Plus	1155757	**366.–**	338.58

Accessori speciali per modo di circolazione dell'aria non canalizzato

Raccordo telescopico corto	1157471	**112.–**	103.61
Raccordo telescopico lungo	1157472	**112.–**	103.61



CombiCookTop V2000 I804

Funzioni piano cottura



Funzioni di ventilazione

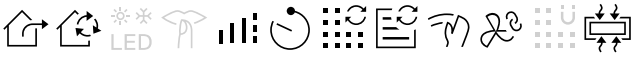

Caratteristiche

- Potenza della zona di cottura fino a: 3700 W
- Numero di zone di cottura: 4
- Dimensioni della zona di cottura: 18 / 21 / 21 / 18 cm
- Riconoscimento fondo pentola: a partire dal 11 cm
- BlackDesign
- 9 + i Livelli di potenza
- Pacchetto sicurezza
- Display grafico touch
- Cursore singolo
- OptiLink
- Collegamento per interruttore a contatto per finestra
- Capacità di assorbimento liquidi della cassetta dei filtri metallici del grasso 175 ml
- Vasca di raccolta con capacità di assorbimento liquidi 350 ml
- Cassetta dei filtri metallici del grasso lavabile in lavastoviglie

Dati tecnici

Misure (L x P)	761 x 501 mm/R2		
Allacciamento	380-415 V 2N~	7400 W	16 A

A Efficienza energetica

Versione	Codice articolo	Prezzo incl.	escl.
Standard di larghezza 80 cm, DualDesign			
BlackDesign	**3109**5000000	**3820.-**	3533.77
CRA		**8.12**	7.51

Accessori per modo ricircolo aria

Filtro a carboni attivi Longlife Plus	1155757	**366.–**	338.58

Accessori speciali per modo di circolazione dell'aria non canalizzato

Raccordo telescopico corto	1157471	**112.–**	103.61
Raccordo telescopico lungo	1157472	**112.–**	103.61

Disponibile da aprile 2026



CombiCookTop V2000 I604

Funzioni piano cottura



Funzioni di ventilazione



Caratteristiche

- Potenza della zona di cottura fino a: 3000 W
- Numero di zone di cottura: 4
- Dimensioni della zona di cottura: 16 / 20 / 18x19 / 18x19 cm
- Riconoscimento fondo pentola: a partire dal 11 cm
- BlackDesign o BlackDesignMatte
- 9 + i Livelli di potenza
- Pacchetto sicurezza
- Display digitale
- Cursore singolo
- Interruttori rotativi esterni collegabili opzionalmente
- VisionAssist con interruttori rotativi esterni
- OptiLink
- Collegamento per interruttore a contatto per finestra
- Capacità di assorbimento liquidi della cassetta dei filtri metallici del grasso 175 ml
- Vasca di raccolta con capacità di assorbimento liquidi 350 ml
- Cassetta dei filtri metallici del grasso lavabile in lavastoviglie

Dati tecnici

Misure (L x P)	571 x 501 mm/R2		
Allacciamento	380-415 V 2N~	7400 W	16 A
A Efficienza energetica			

Versione	**Codice articolo**	**Prezzo incl.**	escl.
Standard di larghezza 60 cm, DualDesign			
BlackDesign	**31175**00000	**3500.-**	3237.74
BlackDesignMatte	**31175**00009	**3650.-**	3376.50
CRA		**8.12**	7.51
Accessori per modo ricircolo aria			
Filtro a carboni attivi Longlife Plus	1225994	**366.-**	338.58
Filtro a carboni attivi standard	1312930	**98.-**	90.66
Accessori speciali per modo di circolazione dell'aria non canalizzato			
Raccordo telescopico	1314011	**112.-**	103.61

Disponibile da aprile 2026



CombiCookTop V2000 I604

Funzioni piano cottura

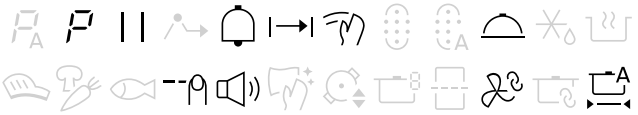

Funzioni di ventilazione

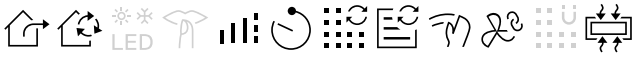

Caratteristiche

- Potenza della zona di cottura fino a: 3700 W
- Numero di zone di cottura: 4
- Dimensioni della zona di cottura: 16 / 20 / 20 / 16 cm
- Riconoscimento fondo pentola: a partire dal 11 cm
- BlackDesign
- 9 + i Livelli di potenza
- Pacchetto sicurezza
- Display digitale
- Cursore singolo
- Interruttori rotativi esterni collegabili opzionalmente
- VisionAssist con interruttori rotativi esterni
- OptiLink
- Collegamento per interruttore a contatto per finestra
- Capacità di assorbimento liquidi della cassetta dei filtri metallici del grasso 175 ml
- Vasca di raccolta con capacità di assorbimento liquidi 350 ml
- Cassetta dei filtri metallici del grasso lavabile in lavastoviglie

Dati tecnici

Misure (L x P)	571 x 501 mm/R2		
Allacciamento	380-415 V 2N~	7400 W	16 A
A Efficienza energetica			

Versione	**Codice articolo**	**Prezzo incl.**	escl.
Standard di larghezza 60 cm, DualDesign			
BlackDesign	**31176**00000	**3050.-**	2821.46
CRA		**8.12**	7.51
Accessori per modo ricircolo aria			
Filtro a carboni attivi Longlife Plus	1225994	**366.-**	338.58
Filtro a carboni attivi standard	1312930	**98.-**	90.66
Accessori speciali per modo di circolazione dell'aria non canalizzato			
Raccordo telescopico	1314011	**112.-**	103.61

Disegni in scala – Piani cottura con cappa aspirante integrata, Excellence Line

CombiCookTop V4000 I804	CombiCookTop V2000 I804
3109600000	**31095**00000

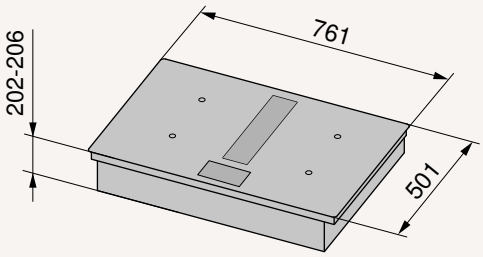

CombiCookTop V2000 I604	CombiCookTop V2000 I604
3117500000 **31175**00009	**31176**00000

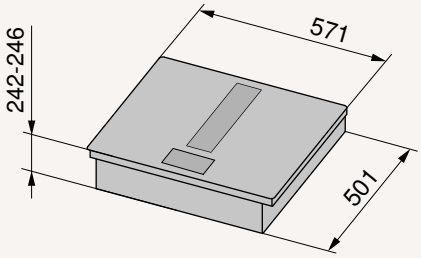

Informazioni dettagliate sulla progettazione sono disponibili sul nostro sito web.

Accessori – Piani cottura con cappa aspirante integrata, Excellence Line

	Descrizione	Cod. art.	Prezzo incl. IVA	Prezzo escl. IVA
	Filtro a carboni attivi Longlife Plus, per standard di larghezza 80 cm	1155757	**366.-**	338.58
	Collegamento telescopico non guidato breve per ricircolo d'aria, per standard di larghezza 80 cm	1157471	**112.-**	103.61
	Collegamento telescopico non guidato lungo per ricircolo d'aria, per standard di larghezza 80 cm	1157472	**112.-**	103.61
	Filtro a carboni attivi Longlife Plus, per standard di larghezza 60 cm	1225994	**366.-**	338.58
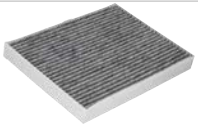	Filtro a carboni attivi standard, per standard di larghezza 60 cm	1312930	**98.-**	90.66
	Set con 4 interruttori rotanti, Nero, per standard di larghezza 60 cm	1289767	**600.-**	555.04
	Set con 4 interruttori rotanti, Platinum, per standard di larghezza 60 cm	1289768	**600.-**	555.04
	Set con 4 interruttori rotanti, Pearl, per standard di larghezza 60 cm	1289769	**600.-**	555.04
	Raccordo telescopico, per standard di larghezza 60 cm	1314011	**112.-**	103.61
	Tubo di prolunga, per standard di larghezza 60 cm	1314012	**20.-**	18.50
	Curva a 90° per canale piatto, per standard di larghezza 60 cm	1314013	**60.-**	55.50
	Pezzo di transizione diritto, per standard di larghezza 60 cm	1314014	**60.-**	55.50
	Prime canale piatto, lunghezza 1000 x L 222 x A 89 mm	1284699	**61.-**	56.43
	Prime canale piatto flessibile, deviazione e rotazione fino a 90°, L 222 x A 89 x P 250 - 550 mm	1284706	**79.-**	73.08

	Descrizione	Cod. art.	Prezzo incl. IVA	Prezzo escl. IVA
	Prime connettore universale per canale piatto, lunghezza 85 mm	1284698	**28.-**	25.90
	Prime pezzo di transizione da piatto a tondo, bocchettone ø 150 mm, lunghezza 165 mm	1284701	**49.-**	45.33
	Prime curva a 90° per canale piatto, orizzontale per canale piatto, L 222 x A 89 x P 289 mm	1284702	**63.-**	58.28
	Prime curva a 90° per canale piatto, verticale per canale piatto, L 222 x A 89 x P 157 mm	1284704	**50.-**	46.25
	Prime pezzo di deviazione a 90°, verticale da piatto a tondo, bocchettone ø 150 mm, lunghezza 200 mm	1284707	**60.-**	55.50
	Prime barra di supporto per canale piatto, carico fino a 100 kg	1284700	**10.-**	9.25
	Prime curva a 30° per canale piatto, orizzontale per canale piatto, L 222 x A 89	1284703	**36.-**	33.30
	Prime curva stretta a 90° per canale piatto, verticale per canale piatto, L 222 x A 89 x P 92 mm	1284705	**65.-**	60.13
	Prime staffa di montaggio, acciaio inossidabile per canale piatto, L 222 x A 93 mm	1284708	**18.-**	16.65
	Prime connettore universale per tubo tondo, bocchettone ø 150 mm, P 85 mm	1284709	**26.-**	24.05
	Prime griglia di ventilazione per zoccolo, colore acciaio inossidabile, adatta per altezza zoccolo di 100 - 150 mm (accorciabile)	1284717	**109.-**	100.83
	Prime tubo tondo, bocchettone ø 150 mm, lunghezza 1000 mm	1284710	**61.-**	56.43
	Prime curva a 90° per tubo, bocchettone ø 150 mm	1284711	**44.-**	40.70
	Prime staffa di montaggio per tubo tondo, ø 150 mm	1284712	**12.-**	11.10

Accessori – Piani cottura con cappa aspirante integrata, Excellence Line

	Descrizione	Cod. art.	Prezzo incl. IVA	Prezzo escl. IVA
	Prime cassetta murale tonda, ø 150 mm, inclusa griglia di protezione dalle intemperie in acciaio inossidabile e valvola di non ritorno	1284713	**304.-**	281.22
	Prime cassetta murale da piatto a tondo, ø 150 mm, inclusa griglia di protezione dalle intemperie in acciaio inossidabile e valvola di non ritorno	1284714	**304.-**	281.22
	Prime pezzo di transizione stretto da tondo a piatto, ø 150 mm	1284715	**19.-**	17.58
	Prime griglia di protezione dalle intemperie turbo, tonda, acciaio inossidabile senza valvola di non ritorno, ø 150 mm	1284716	**210.-**	194.26
	Griglia di protezione dalle intemperie, tonda, acciaio inossidabile, con valvola di non ritorno, ø 150 mm	1284718	**210.-**	194.26
	Griglia di protezione dalle intemperie verticale, acciaio inossidabile con valvola di non ritorno, per collegamento a canale piatto L 222 x A 89 x P 120 mm	1284719	**289.-**	267.35
	Griglia di protezione dalle intemperie in acciaio inox con valvola antiriflusso L 290 x A 160 mm per raccordoa canale piatto (L 222 x A 89 mm)	1030590	**285.-**	263.64
	Serranda tagliafuoco circolare, ø 150 mm, certificata VFK	1157473	**151.-**	139.69
	Canale d'aria, Canale piatto, L 222 x A 89 x P 500 mm	1046627	**110.-**	101.76
	Canale d'aria, Canale piatto, L 222 x A 89 x P 1000 mm	1046628	**119.-**	110.08
	Condotto d'aria, costola di rinforzo per canale piatto da inserire nel cemento (calpestabilità fino a 100 kg), L 222 x H 89 x P 300 mm	1077495	**55.-**	50.88
	Canale d'aria, Canale piatto flessibile, L 222 x A 89 x P 500 mm	1046629	**102.-**	94.36
	Canale d'aria, Canale piatto flessibile, L 222 x A 89 x P 1000 mm	1046635	**112.-**	103.61

	Descrizione	Cod. art.	Prezzo incl. IVA	Prezzo escl. IVA
	Condotto d'aria, connettore per condotto piatto diritto, lunghezza 100 mm	1046636	**39.-**	36.08
	Connettore a gomito in metallo per condotto dell'aria	1188102	**48.-**	44.40
	Condotto d'aria, deflettore 90°, verticale su condotto piatto, ø 150 mm, lunghezza 236 mm	1046638	**67.-**	61.98
	Canale d'aria, Gomito 90°, Orizzontale per canali piatti, L 227 x A 94 x P 288 mm	1046639	**103.-**	95.28
	Canale d'aria, Gomito 90°, Verticale per canale piatto, L 227 x A 94 x P 174 mm	1046643	**77.-**	71.23
	Condotto d'aria, raccordo per canale piatto, ø 150 mm, lunghezza 190 mm	1046644	**77.-**	71.23
	Condotto d'aria, terminale sfalsato su motore su basamento, ø 150 mm	1046649	**67.-**	61.98
	Condotto d'aria, set di tubi per il collegamento diretto al sistema di aspirazione	1046650	**187.-**	172.99
	Nastro di tenuta alluminio, rotolo da 50 m, larghezza 50 mm	H42067	**72.-**	66.60

Ulteriori accessori su
vzug.com/accessori



Cappe aspiranti

Le nostre cappe aspiranti combinano alla perfezione performance e design.
Garantiscono un’aspirazione ottimale e si integrano benissimo in cucina.

Tecnologia di precisione per un’aria pulita

Per una migliore qualità dell’aria
L’opzione di ricircolo pulisce l’aria grazie a un sistema di filtraggio avanzato, reimmettendola successivamente nell’ambiente di cucina. Questa soluzione richiede una manutenzione minima e garantisce un’efficace riduzione degli odori fino al 96 %.

Aspirazione potente e silenziosa
Le cappe aspiranti di V-ZUG sono potenti e intelligenti. Le funzioni automatiche regolano le prestazioni di aspirazione senza un eccessivo consumo di energia. Tuttavia, nonostante l’elevata potenza, le cappe rimangono silenziose anche ai massimi livelli di aspirazione.

Design minimalista e integrato
Eleganza senza tempo e linee nitide caratterizzano le cappe aspiranti di V-ZUG. Il design dei frontali stretti e i materiali pregiati come il vetro e l’acciaio inossidabile si integrano perfettamente nell’ambiente della cucina. Per un tocco di design in più a casa.



Vistosa o discreta

Dall'elemento di design all'aspiratore per piano cottura invisibile, la nostra vasta gamma di cappe aspiranti permette di progettare la cucina in modo personalizzato.

Cappe aspiranti da incasso e cappe sottopensile incassate
Installati nel pensile della cucina o in una struttura appositamente realizzata, questi aspiratori sono compatti e risultano quasi invisibili. AiroClearIncasso V4000 abbina inoltre l'efficienza di una cappa con frontale estraibile al comfort di una cappa sottopensile incassata. La potenza si regola automaticamente grazie a OptiLink. Il nuovo AiroClearIncasso V600 S è dotato di una deflettore orientabile ergonomicamente regolabile, per una visibilità ottimale durante la cottura.

Cappe isola
Le cappe isola sono caratterizzate da un design elegante e raffinato.

Cappe parete e inclinate
Se il piano cottura è adiacente a una parete, le cappe parete e inclinate sono ideali. Gli apparecchi restano fuori dal campo visivo e le cappe inclinate, in particolare, garantiscono assoluta libertà di movimento sopra la testa.

Cappa aspirante sul piano di lavoro
La cappa aspirante sul piano di lavoro è installata dietro il piano cottura e quando è in funzione sale fino a raggiungere l'altezza delle pentole. È particolarmente adatta per i piani cottura panoramici.

Aspiratore per piano cottura
L'aspiratore per piano cottura presenta un'interessante struttura modulare: può essere montato a piacere fra due piani cottura o tra il piano cottura e il Teppan Yaki, e offre un'eccellente visibilità sulla superficie di cottura.



Cappa aspirante da incasso



Cappa aspirante da incasso con deflettore orientabile



Cappa sottopensile



Aspiratore sul piano di lavoro



Cappa a isola



Aspiratore per piano cottura



Cappa a parete



Piano cottura con aspiratore integrato

Potente, silenziosa, pulita

Da SilentPlus a ComfortFix fino a FlexLED e OptiLink, le nostre cappe aspiranti convincono per le innovazioni tecniche.



SilentPlus
Un sistema di isolamento acustico riduce i rumori del motore e le vibrazioni. Anche alla massima velocità di funzionamento è possibile conversare in cucina a volume normale.



OptiLink
La cappa aspirante comunica con il piano cottura. Il sistema di aspirazione si accende automaticamente e adatta costantemente la potenza per garantire una qualità dell'aria ottimale con la massima efficienza possibile.



ComfortFix
Il filtro metallico del grasso è fissato magneticamente e può essere rimosso per la pulizia. Durante la rimozione, un connettore a innesto mantiene il filtro in posizione per evitare che cada e danneggi il piano cottura.



FlexLED
Le luci a LED richiedono poca energia e, a seconda del modello, la tonalità può essere adattata all'illuminazione circostante della cucina per creare un ambiente uniforme.



Prodotti a confronto – Aspiratori per piano cottura, cappe a isola e a parete

	DSTS	DSMS	AiroClearIsola V6000	DIQS	DIE
Pagina del catalogo	228	228	229	229	230
Versioni					
Design frontale	Vetro	Vetro	Vetro a specchio nero	ChromeClass	ChromeClass
Standard di larghezza (cm)	90		100 | 120	100	90
Aria di scarico	●	●	●	●	●
Circolazione dell'aria	●	●	●	●	●
Funzioni					
FlexLED	○	○	●	○	○
Colore della luce in Kelvin regolabile			2700 - 4000		
Colore della luce in Kelvin Valore base	4000		2700	3000	3000
Luce regolabile	A 2 livelli			A 2 livelli	A 2 livelli
SilentPlus	○	○	●	○	○
ComfortFix	○	○	●	○	○
Spegnimento temporizzato	●	●	●	●	●
Programma intensivo con reset automatico	●	●	●	●	●
Funzione Clean-Air	●	○	○	●	○
Indicazione pulizia del filtro del grasso	●	●	●	●	●
Collegamento per valvola aria fresca/aria di scarico	○	○	●	●	●
Comandi e display					
Uso	TouchControl	TouchControl	TouchControl	Tasti con visualizzazione a 7 segmenti	Tasti
Telecomando Optional, come accessorio	○	○	●	●	●
OptiLink	○	○	●	○	○
Livelli di potenza	3 + i	3 + i	3 + i	3 + i	3 + i
Lüfterstufenanzeige	●	●	●	●	●
Dimostrazione gratuita a domicilio	○	○	●	○	○
Paese di provenienza	IT	IT	IT	IT	IT

● compreso | ○ non compreso

	AiroClearParete V6000	AiroClearParete V2000 V90	DWQS	DWE	DWN
	230	231	231	232	232
	Vetro a specchio nero	BlackDesign	ChromeClass	ChromeClass	ChromeClass
	120 | 90	90	60 | 90	90	60 | 90
	●	●	●	●	●
	●	●	●	●	●
	●	○	○	○	○
	2700 - 4000				
	2700	3000	3000	3000	3000
			A 2 livelli	A 2 livelli	
	●	○	○	○	○
	●	○	●	○	○
	●	●	●	●	●
	●	●	●	●	●
	○	○	●	○	○
	●	●	●	●	●
	●	○	●	●	○
	TouchControl	TouchControl	Tasti con visualizzazione a 7 segmenti	Tasti	Tasti
	●	○	●	●	○
	●	○	○	○	○
	3 + i	3 + i	3 + i	3 + i	3 + i
	●	●	●	●	●
	●	○	○	○	○
	IT	IT	IT	IT	IT



DSTS

Funzioni

Caratteristiche

- Portata aria di scarico stadio max.: 440 m³/h
- Portata aria di scarico stadio intensivo: 720 m³/h
- 3 + i Livelli di potenza
- Livello di rumore aria di scarico stadio max.: 57 dB(A)
- Livello di rumore aria di scarico stadio intensivo: 68 dB(A)
- Bocchettoni di scarico Ø: 150 mm
- Sportello di contropressione: In dotazione
- LED Illuminazione
- Numero di luci: 1
- Luce regolabile: A 2 livelli
- Programma intensivo con reset automatico
- Funzione Clean-Air
- TouchControl

Dati tecnici

Misure (A x L x P) 650 x 880 x 120 mm
Altezza (cappa estratta) 400 mm
Allacciamento 220-240 V~ 276 W 10 A

A Efficienza energetica

Versione	Codice articolo	Prezzo incl.	escl.
Standard di larghezza 90 cm			
Vetro	**64015**00000	**2980.-**	2756.71
CRA		**10.81**	10.-

Accessori per modo ricircolo aria

Box ricircolo aria per base con filtro a carboni attivi, fino a 2 anni senza manutenzione	1157470	**304.–**	281.22
Filtro ai carboni attivi Longlife	1012163	**228.–**	210.92
Kit accessori per variante con motore esterno	1012164	**330.–**	305.27



DSMS

Funzioni

Caratteristiche

- Portata aria di scarico stadio max.: 500 m³/h
- Portata aria di scarico stadio intensivo: 590 m³/h
- 3 + i Livelli di potenza
- Livello di rumore aria di scarico stadio max.: 67 dB(A)
- Livello di rumore aria di scarico stadio intensivo: 70 dB(A)
- Bocchettoni di scarico Ø: 150 mm
- Programma intensivo con reset automatico
- TouchControl
- Vasca di raccolta estraibile con filtro metallico del grasso integrato, lavabile in lavastoviglie
- Capacità della vasca di raccolta 500 ml

Dati tecnici

Misure (A x L x P) 110 x 501 mm

Allacciamento 220-240 V~ 145 W 10 A

A Efficienza energetica

Versione	Codice articolo	Prezzo incl.	escl.
Vetro	**64005**00005	**2760.-**	2553.19
CRA		**3.36**	3.11

Accessori per modo ricircolo aria

Box ricircolo aria per base con filtro a carboni attivi, fino a 2 anni senza manutenzione	1157470	**304.–**	281.22



AiroClearIsola V6000

Funzioni

Caratteristiche

- Portata aria di scarico stadio max.: 452 m³/h
- Portata aria di scarico stadio intensivo: 675 m³/h
- 3 + i Livelli di potenza
- Livello di rumore aria di scarico stadio max.: 52 dB(A)
- Livello di rumore aria di scarico stadio intensivo: 63 dB(A)
- Bocchettoni di scarico Ø: 150 mm
- Sportello di contropressione: In dotazione
- LED Illuminazione
- Numero di luci: 4
- Telecomando: Optional, come accessorio
- Programma intensivo con reset automatico
- TouchControl
- Colore della luce in Kelvin regolabile: 2700 - 4000 Kelvin
- Collegamento per valvola aria fresca/aria di scarico
- ComfortFix
- Dimostrazione gratuita a domicilio

Dati tecnici

Misure (A x L x P)	55 x 1000 x 700 mm 55 x 1200 x 700 mm		
Scarico aria	510 – 635/845 mm		
Ricirolo aria	610 – 790/1000 mm		
Allacciamento	220-240 V~	138 W	10 A

A+ Efficienza energetica

Versione	Codice articolo	Prezzo incl.	escl.
Standard di larghezza 100 cm			
Vetro a specchio nero	**63019**00001	**4110.-**	3802.04
Vetro a specchio lungo	**63019**00002	**4110.-**	3802.04
Standard di larghezza 120 cm			
Vetro a specchio nero	**63020**00001	**4630.-**	4283.07
Vetro a specchio lungo	**63020**00002	**4630.-**	4283.07
CRA		**10.81**	10.-

Accessori per modo ricircolo aria

Starter set filtro a carboni attivi Longlife Plus incl. deviatore ricircolo aria	1046969	**420.–**	388.53



DIQS

Funzioni

Caratteristiche

- Portata aria di scarico stadio max.: 580 m³/h
- Portata aria di scarico stadio intensivo: 700 m³/h
- 3 + i Livelli di potenza
- Livello di rumore aria di scarico stadio max.: 66 dB(A)
- Livello di rumore aria di scarico stadio intensivo: 69 dB(A)
- Bocchettoni di scarico Ø: 150 mm
- Sportello di contropressione: In dotazione
- LED Illuminazione
- Numero di luci: 4
- Luce regolabile: A 2 livelli
- Telecomando: Optional, come accessorio
- Programma intensivo con reset automatico
- Funzione Clean-Air
- Tasti con visualizzazione a 7 segmenti
- Collegamento per valvola aria fresca/aria di scarico

Dati tecnici

Misure (A x L x P)	60 x 998 x 599 mm		
Scarico aria	640 – 880/1090 mm		
Ricirolo aria	690 – 880/1090 mm		
Allacciamento	220-240 V~	274 W	10 A

A+ Efficienza energetica

Versione	Codice articolo	Prezzo incl.	escl.
Standard di larghezza 100 cm			
ChromeClass	**63014**00003	**2610.-**	2414.43
ChromeClass lungo	**63014**00203	**2610.-**	2414.43
CRA		**10.81**	10.-

Accessori per modo ricircolo aria

Filtro a carboni attivi standard	1046987	**57.–**	52.73
Filtro ai carboni attivi Longlife	1046986	**140.–**	129.51



DIE

Funzioni

Caratteristiche

- Portata aria di scarico stadio max.: 580 m³/h
- Portata aria di scarico stadio intensivo: 700 m³/h
- 3 + i Livelli di potenza
- Livello di rumore aria di scarico stadio max.: 66 dB(A)
- Livello di rumore aria di scarico stadio intensivo: 69 dB(A)
- Bocchettoni di scarico Ø: 150 mm
- Sportello di contropressione: In dotazione
- LED Illuminazione
- Numero di luci: 4
- Luce regolabile: A 2 livelli
- Telecomando: Optional, come accessorio
- Programma intensivo con reset automatico
- Tasti
- Collegamento per valvola aria fresca/aria di scarico

Dati tecnici

Misure (A x L x P)	60 x 898 x 599 mm		
Scarico aria	640 – 880 mm		
Ricirolo aria	690 – 880 mm		
Allacciamento	220-240 V~	274 W	10 A

A+ Efficienza energetica

Versione	Codice articolo	Prezzo incl.	escl.
Standard di larghezza 90 cm			
ChromeClass	**63013**00003	**1860.–**	1720.63
CRA		**10.81**	10.-

Accessori per modo ricircolo aria

Filtro a carboni attivi standard	1046987	**57.–**	52.73
Filtro ai carboni attivi Longlife	1046986	**140.–**	129.51



AiroClearParete V6000

Funzioni

Caratteristiche

- Portata aria di scarico stadio max.: 452 m³/h
- Portata aria di scarico stadio intensivo: 675 m³/h
- 3 + i Livelli di potenza
- Livello di rumore aria di scarico stadio max.: 52 dB(A)
- Livello di rumore aria di scarico stadio intensivo: 63 dB(A)
- Bocchettoni di scarico Ø: 150 mm
- Sportello di contropressione: In dotazione
- LED Illuminazione
- Numero di luci: 2
- Telecomando: Optional, come accessorio
- Programma intensivo con reset automatico
- TouchControl
- Colore della luce in Kelvin regolabile: 2700 - 4000 Kelvin
- Collegamento per valvola aria fresca/aria di scarico
- ComfortFix
- Dimostrazione gratuita a domicilio

Dati tecnici

Misure (A x L x P)	55 x 898 x 550 mm 55 x 1198 x 550 mm		
Scarico aria	460 – 660/875 mm		
Ricirolo aria	570 – 770/995 mm		
Allacciamento	220-240 V~	134 W	10 A

A+ Efficienza energetica

Versione	Codice articolo	Prezzo incl.	escl.
Standard di larghezza 90 cm			
Vetro a specchio nero	**62028**00001	**3200.–**	2960.22
Vetro a specchio lungo	**62028**00002	**3200.–**	2960.22
Standard di larghezza 120 cm			
Vetro a specchio nero	**62029**00001	**3400.–**	3145.24
Vetro a specchio lungo	**62029**00002	**3400.–**	3145.24
CRA		**10.81**	10.-

Accessori per modo ricircolo aria

Starter set filtro a carboni attivi Longlife Plus incl. deviatore ricircolo aria	1046969	**420.–**	388.53



AiroClearParete V2000 V90

Funzioni

Caratteristiche

- Portata aria di scarico stadio max.: 535 m³/h
- Portata aria di scarico stadio intensivo: 720 m³/h
- 3 + i Livelli di potenza
- Livello di rumore aria di scarico stadio max.: 62 dB(A)
- Livello di rumore aria di scarico stadio intensivo: 70 dB(A)
- Bocchettoni di scarico Ø: 150 mm
- Sportello di contropressione: In dotazione
- LED Illuminazione
- Numero di luci: 2
- Programma intensivo con reset automatico
- TouchControl

Dati tecnici

Misure (A x L x P)	505.3 x 898 x 355 mm		
Scarico aria	1045 – 1465 mm		
Ricirolo aria (senza camino)	515 mm		
Allacciamento	220-240 V~	255 W	10 A

A Efficienza energetica

Versione	Codice articolo	Prezzo incl.	escl.
Standard di larghezza 90 cm			
BlackDesign	**62032**00000	**1820.–**	1683.63
CRA		**8.12**	7.51

Accessori per modo ricircolo aria

Filtro a carboni attivi standard	H43402	**57.–**	52.73
Filtro ai carboni attivi Longlife	1016766	**228.–**	210.92



DWQS

Funzioni

Caratteristiche

- Portata aria di scarico stadio max.: 580 m³/h
- Portata aria di scarico stadio intensivo: 700 m³/h
- 3 + i Livelli di potenza
- Livello di rumore aria di scarico stadio max.: 66 dB(A)
- Livello di rumore aria di scarico stadio intensivo: 69 dB(A)
- Bocchettoni di scarico Ø: 150 mm
- Sportello di contropressione: In dotazione
- LED Illuminazione
- Numero di luci: 2
- Luce regolabile: A 2 livelli
- Telecomando: Optional, come accessorio
- Programma intensivo con reset automatico
- Funzione Clean-Air
- Tasti con visualizzazione a 7 segmenti
- Collegamento per valvola aria fresca/aria di scarico

Dati tecnici

Misure (A x L x P)	60 x 598 x 470 mm 60 x 898 x 470 mm		
Scarico aria	650 – 810/1160 mm		
Ricirolo aria	710 – 920/1260 mm		
Allacciamento	220-240 V~	272 W	10 A

A+ Efficienza energetica

Versione	Codice articolo	Prezzo incl.	escl.
Standard di larghezza 60 cm			
ChromeClass	**62019**00003	**1450.–**	1341.35
ChromeClass lungo	**62019**00203	**1450.–**	1341.35
Standard di larghezza 90 cm			
ChromeClass	**62021**00003	**1730.–**	1600.37
ChromeClass lungo	**62021**00203	**1730.–**	1600.37
CRA		**8.12**	7.51

Accessori per modo ricircolo aria

Filtro a carboni attivi standard	1046987	**57.–**	52.73
Filtro ai carboni attivi Longlife	1046986	**140.–**	129.51



DWE

Funzioni

Caratteristiche

- Portata aria di scarico stadio max.: 580 m³/h
- Portata aria di scarico stadio intensivo: 700 m³/h
- 3 + i Livelli di potenza
- Livello di rumore aria di scarico stadio max.: 66 dB(A)
- Livello di rumore aria di scarico stadio intensivo: 69 dB(A)
- Bocchettoni di scarico Ø: 150 mm
- Sportello di contropressione: In dotazione
- LED Illuminazione
- Numero di luci: 2
- Luce regolabile: A 2 livelli
- Telecomando: Optional, come accessorio
- Programma intensivo con reset automatico
- Tasti
- Collegamento per valvola aria fresca/aria di scarico

Dati tecnici

Misure (A x L x P)	60 x 898 x 470 mm		
Scarico aria	650 – 810 mm		
Ricirolo aria	710 – 920 mm		
Allacciamento	220-240 V~	272 W	10 A

A+ Efficienza energetica

Versione	Codice articolo	Prezzo incl.	escl.
Standard di larghezza 90 cm			
ChromeClass	**62017**00003	**1230.-**	1137.84
CRA		**8.12**	7.51

Accessori per modo ricircolo aria

Filtro a carboni attivi standard	1046987	**57.–**	52.73
Filtro ai carboni attivi Longlife	1046986	**140.–**	129.51



DWN

Funzioni

Caratteristiche

- Portata aria di scarico stadio max.: 622 m³/h
- Portata aria di scarico stadio intensivo: 750 m³/h
- 3 + i Livelli di potenza
- Livello di rumore aria di scarico stadio max.: 64 dB(A)
- Livello di rumore aria di scarico stadio intensivo: 69 dB(A)
- Bocchettoni di scarico Ø: 150 mm
- Sportello di contropressione: In dotazione
- LED Illuminazione
- Numero di luci: 2
- Programma intensivo con reset automatico
- Tasti

Dati tecnici

Misure (A x L x P)	30 x 598 x 500 mm 30 x 898 x 500 mm		
Scarico aria	525 – 930 mm		
Ricirolo aria	595 – 1000 mm		
Allacciamento	220-240 V~	272 W	10 A

A+ Efficienza energetica

Versione	Codice articolo	Prezzo incl.	escl.
Standard di larghezza 60 cm			
ChromeClass	**62015**00003	**910.-**	841.81
Standard di larghezza 90 cm			
ChromeClass	**62016**00003	**1090.-**	1008.33
CRA		**8.12**	7.51

Accessori per modo ricircolo aria

Filtro ai carboni attivi Longlife, starter set	1048414	**167.–**	154.49

Disegni in scala – Aspiratori per piano cottura, cappe a isola e a parete

DSTS

6401500000

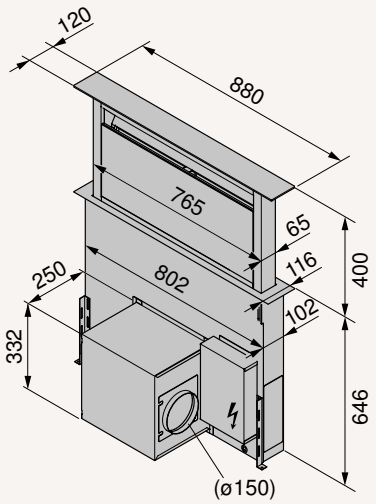

DSMS

6400500005

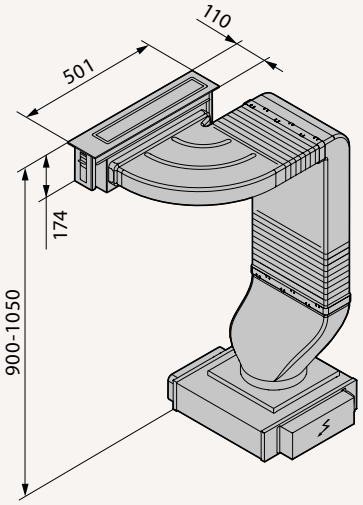

AiroClearIsola V6000

6301900001
6301900002
6302000001
6302000002

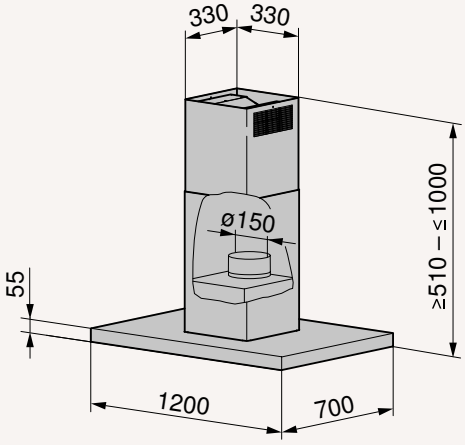

Informazioni dettagliate sulla progettazione sono disponibili sul nostro sito web.

DIQS

6301400003
6301400203

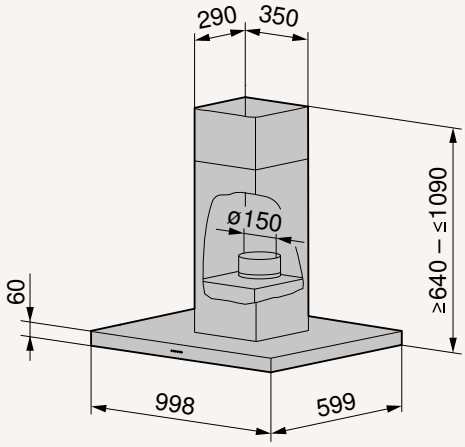

DIE

6301300003

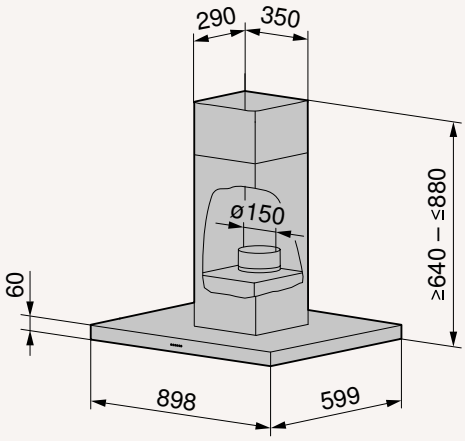

AiroClearParete V6000

6202800001
6202800002
6202900001
6202900002

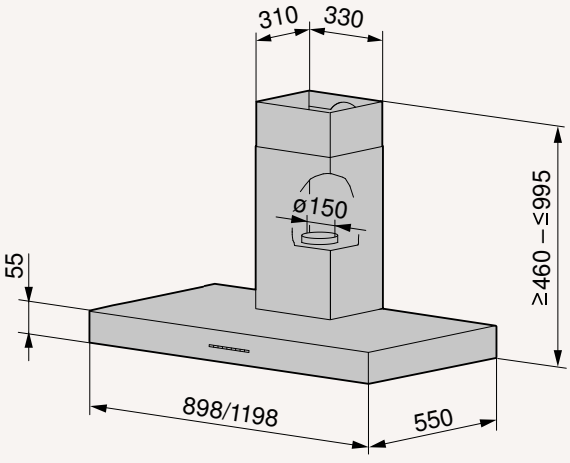

Disegni in scala – Aspiratori per piano cottura, cappe a isola e a parete

AiroClearParete V2000 V90

6203200000

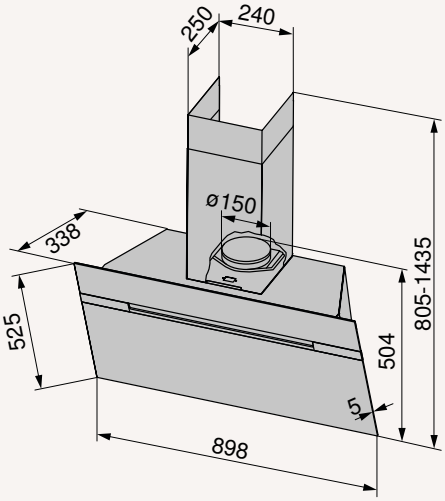

DWQS

6201900003
6201900203
6202100003
6202100203

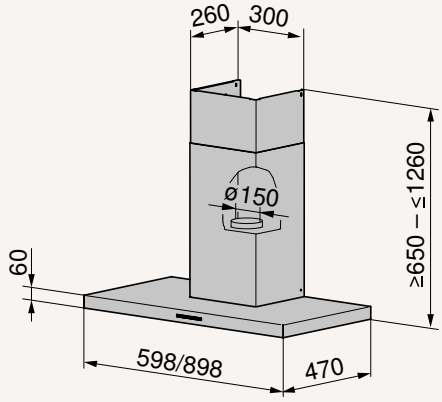

DWE

6201700003

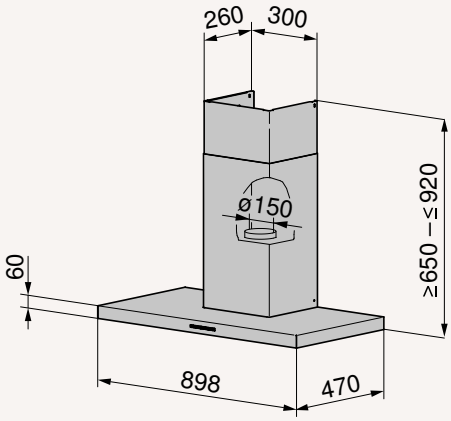

DWN

6201500003
6201600003

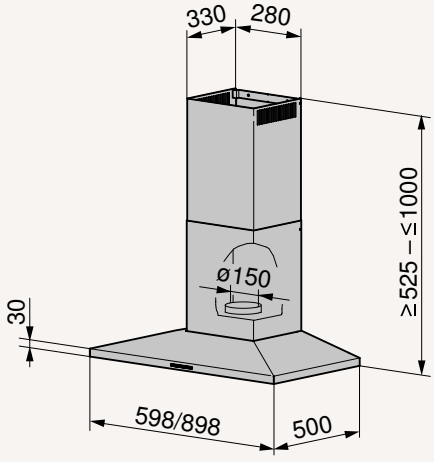

Prodotti a confronto – Cappe da incasso e cappe sottopensile

	AiroClearIncasso V4000	AiroClearIncasso V600 H60 / H90	AiroClearIncasso V6000	AiroClearIncasso V6000	AiroClearIncasso V600 S55 / S60 / S90
Pagina del catalogo	240	240	241	241	242
Versioni					
ChromeClass | Vetro a specchio nero | Nero | Bianco | Vetro Nero | Vetro Bianco	● | ○ | ○ | ○ | ○ | ○	● | ○ | ○ | ○ | ○ | ○	● | ○ | ○ | ○ | ○ | ○	● | ● | ○ | ○ | ○ | ○	○ | ○ | ● | ○ | ○ | ○
Standard di larghezza (cm)	60 | 90	60 | 90	120 | 60 | 90	55 | 60 | 90	55 | 60 | 90
Aria di scarico	●	●	●	●	●
Circolazione dell'aria	●	●	●	●	●
Funzioni					
Aspirazione marginale	○	○	○	○	○
FlexLED	●	○	●	●	○
Colore della luce in Kelvin regolabile	2700 - 4000		2700 - 4000	2700 - 4000	
Colore della luce in Kelvin Valore base	2700	4000	2700	2700	3500
SilentPlus	●	○	●	●	○
ComfortFix	●	○	●	●	○
Spegnimento temporizzato	●	●	●	●	●
Indicazione pulizia del filtro del grasso	●	●	●	●	●
Collegamento per valvola aria fresca/aria di scarico	●	○	●	●	○
Comandi e display					
Uso	Tasti	Touch (sensore)	TouchControl	TouchControl	Touch (sensore)
Stadio del ventilatore selezionabile Mediante schermo in vetro | Mediante schermo di protezione | Con pulsanti	○ | ○ | ○	○ | ○ | ●	● | ○ | ○	○ | ● | ○	● | ○ | ○
Telecomando Optional, come accessorio	●	○	●	●	○
OptiLink	●	●	●	●	●
Livelli di potenza	3 + i	3 + i	3 + i	3 + i	3 + i
Lüfterstufenanzeige	●	●	●	●	●
Dimostrazione gratuita a domicilio	○	○	●	●	○
Paese di provenienza	IT	IT	IT	IT	PL

● compreso | ○ non compreso | * solo nei modelli larghi 60 e 90 cm

	DKSi	AiroClearIncasso V400 F55 / F60	AiroClearIncasso V200 F55 / F60	AiroClearIncasso V200 U55 / U60	DFSG
	242	243	243	244	244
	o | o | ● | ● | o | o	o | o | o | o | ● | ●	● | o | ● | ● | o | o	● | o | o | o | o | o	● | o | o | o | o | o
	55 | 60	55 | 60	55 | 60	55 | 60	55 | 60 | 90
	●	●	●	●	●
	●	●	●	●	●
	o	o	o	o	o
	o	o	o	o	o
	3000	3500	3500	3500	3000
	o	o	o	o	o
	o	o	o	o	o
	o	●	o	●	●
	o	●	o	●	●
	o	o	o	o	o
	Interruttore a cursore	Touch (sensore)	Regolamenta-zione tramite estratto	Tasti	Tasti
	o | o | o	● | o | o	o | ● | o	o | o | ●	o | o | o
	o	o	o	o	o
	o	o	o	o	o
	3	3 + i	3	3	3 + i
	●	●	o	●	●
	o	o	o	o	o
	IT	PL	PL	PL	IT



AiroClearIncasso V4000

Funzioni

Caratteristiche

- Portata aria di scarico stadio max.: 598 m³/h
- Portata aria di scarico stadio intensivo: 704 m³/h
- 3 + i Livelli di potenza
- Livello di rumore aria di scarico stadio max.: 64 dB(A)
- Livello di rumore aria di scarico stadio intensivo: 67 dB(A)
- Bocchettoni di scarico Ø: 150 mm
- Sportello di contropressione: In dotazione
- LED Illuminazione
- Numero di luci: 2
- Telecomando: Optional, come accessorio
- Programma intensivo con reset automatico
- Tasti
- Colore della luce in Kelvin regolabile: 2700 - 4000 Kelvin
- Collegamento per valvola aria fresca/aria di scarico
- ComfortFix

Dati tecnici

Misure (A x L x P)	458 x 560 x 320 mm 458 x 860 x 320 mm		
Allacciamento	220-240 V~	269 W	10 A

Efficienza energetica A

Versione	Codice articolo	Prezzo incl.	escl.
Standard di larghezza 60 cm			
ChromeClass	**64009**00000	**1750.–**	1618.87
Standard di larghezza 90 cm			
ChromeClass	**64010**00000	**2040.–**	1887.14
CRA		**8.12**	7.51

Accessori per modo ricircolo aria

Filtro a carboni attivi Longlife Plus	1046970	**366.–**	338.58



AiroClearIncasso V600 H60 / H90

Funzioni

Caratteristiche

- Portata aria di scarico stadio max.: 550 m³/h
- Portata aria di scarico stadio intensivo: 780 m³/h
- 3 + i Livelli di potenza
- Livello di rumore aria di scarico stadio max.: 56 dB(A)
- Livello di rumore aria di scarico stadio intensivo: 63 dB(A)
- Bocchettoni di scarico Ø: 150 mm
- Sportello di contropressione: In dotazione
- LED Illuminazione
- Numero di luci: 2
- Luce regolabile: A 2 livelli
- Programma intensivo con reset automatico
- Touch (sensore)

Dati tecnici

Misure (A x L x P)	1 x 520 x 290 mm 1 x 860 x 290 mm		
Allacciamento	220-240 V~	174 W	10 A

Efficienza energetica A+

Versione	Codice articolo	Prezzo incl.	escl.
Standard di larghezza 55 / 60 cm			
ChromeClass	**61083**00000	**1100.–**	1017.58
Standard di larghezza 90 cm			
ChromeClass	**61084**00000	**1270.–**	1174.84
CRA		**3.36**	3.11

Accessori per modo ricircolo aria

Filtro a carboni attivi standard Starter Kit	1315229	**250.–**	231.27
Filtro a carboni attivi Longlife Plus Starter Kit	1315230	**290.–**	268.27
Piastra di montaggio	1315647	**100.–**	92.51



AiroClearIncasso V6000

Funzioni

Caratteristiche

- Portata aria di scarico stadio max.: 455 m³/h
- Portata aria di scarico stadio intensivo: 657 m³/h
- 3 + i Livelli di potenza
- Livello di rumore aria di scarico stadio max.: 53 dB(A)
- Livello di rumore aria di scarico stadio intensivo: 63 dB(A)
- Bocchettoni di scarico Ø: 150 mm
- Sportello di contropressione: In dotazione
- LED Illuminazione
- Numero di luci: 2
- Telecomando: Optional, come accessorio
- Programma intensivo con reset automatico
- TouchControl
- Colore della luce in Kelvin regolabile: 2700 - 4000 Kelvin
- Collegamento per valvola aria fresca/aria di scarico
- ComfortFix
- Dimostrazione gratuita a domicilio

Dati tecnici

Misure (A x L x P) 10 x 598 x 306 mm
10 x 898 x 306 mm
10 x 1198 x 306 mm

Allacciamento 220-240 V~ 134 W 10 A

A+ Efficienza energetica

Versione	Codice articolo	Prezzo incl.	escl.
Standard di larghezza 60 cm			
ChromeClass	**61062**00001	**1710.-**	1581.87
Standard di larghezza 90 cm			
ChromeClass	**61063**00001	**1980.-**	1831.64
Standard di larghezza 120 cm			
ChromeClass	**61064**00001	**2120.-**	1961.15
CRA		**8.12**	7.51

Accessori per modo ricircolo aria

Filtro a carboni attivi Longlife Plus	1046970	**366.–**	338.58



AiroClearIncasso V6000

Funzioni

Caratteristiche

- Portata aria di scarico stadio max.: 452 m³/h
- Portata aria di scarico stadio intensivo: 653 m³/h
- 3 + i Livelli di potenza
- Livello di rumore aria di scarico stadio max.: 53 dB(A)
- Livello di rumore aria di scarico stadio intensivo: 64 dB(A)
- Bocchettoni di scarico Ø: 150 mm
- Sportello di contropressione: In dotazione
- LED Illuminazione
- Numero di luci: 2
- Telecomando: Optional, come accessorio
- Programma intensivo con reset automatico
- TouchControl
- Colore della luce in Kelvin regolabile: 2700 - 4000 Kelvin
- Collegamento per valvola aria fresca/aria di scarico
- ComfortFix
- Dimostrazione gratuita a domicilio

Dati tecnici

Misure (A x L x P) 25 x 548 x 303 mm
25 x 598 x 303 mm
25 x 898 x 303 mm

Allacciamento 220-240 V~ 134 W 10 A

A+ Efficienza energetica

Versione	Codice articolo	Prezzo incl.	escl.
Standard di larghezza 55 cm			
Vetro a specchio nero	**61057**00002	**1890.-**	1748.38
Standard di larghezza 60 cm			
ChromeClass	**61058**00001	**1780.-**	1646.62
Vetro a specchio nero	**61058**00002	**1890.-**	1748.38
Standard di larghezza 90 cm			
ChromeClass	**61060**00001	**1980.-**	1831.64
Vetro a specchio nero	**61060**00002	**2030.-**	1877.89
CRA		**8.12**	7.51

Accessori per modo ricircolo aria

Filtro a carboni attivi Longlife Plus	1046970	**366.–**	338.58



AiroClearIncasso V600 S55 / S60 / S90

Funzioni

Caratteristiche

- Portata aria di scarico stadio max.: 485 m³/h
- Portata aria di scarico stadio intensivo: 720 m³/h
- 3 + i Livelli di potenza
- Livello di rumore aria di scarico stadio max.: 59 dB(A)
- Livello di rumore aria di scarico stadio intensivo: 68 dB(A)
- Bocchettoni di scarico Ø: 150 mm
- Sportello di contropressione: In dotazione
- LED Illuminazione
- Numero di luci: 1
- Luce regolabile: In continuo
- Programma intensivo con reset automatico
- Touch (sensore)

Dati tecnici

Misure (A x L x P)	60 x 548 x 308 mm 60 x 598 x 308 mm 60 x 898 x 308 mm		
Allacciamento	220-240 V~	167 W	10 A

A+++ Efficienza energetica

Versione	Codice articolo	Prezzo incl.	escl.
Standard di larghezza 55 cm			
Nero	**61076**00000	**1100.-**	1017.58
Standard di larghezza 60 cm			
Nero	**61077**00000	**1100.-**	1017.58
Standard di larghezza 90 cm			
Nero	**61078**00000	**1270.-**	1174.84
CRA		**3.36**	3.11

Accessori per modo ricircolo aria

Filtro a carboni attivi standard Starter Kit	1300904	**130.–**	120.26
Filtro a carboni attivi Longlife Plus Starter Kit	1300905	**190.–**	175.76
Piastra di montaggio 55/60 cm	1300902	**40.–**	37.00
Piastra di montaggio 90 cm	1300903	**40.–**	37.00



DKSi

Funzioni

Caratteristiche

- Portata aria di scarico stadio max.: 394 m³/h
- 3 Livelli di potenza
- Livello di rumore aria di scarico stadio max.: 65 dB(A)
- Bocchettoni di scarico Ø: 150 mm
- Sportello di contropressione: Integrato
- LED Illuminazione
- Numero di luci: 2
- Interruttore a cursore

Dati tecnici

Misure (A x L x P)	282 x 547 x 290 mm 282 x 597 x 290 mm		
Allacciamento	220-240 V~	133 W	10 A

D Efficienza energetica

Versione	Codice articolo	Prezzo incl.	escl.
Standard di larghezza 55 cm			
Nero	**61043**00000	**870.-**	804.81
Bianco	**61043**00001	**870.-**	804.81
Standard di larghezza 60 cm			
Nero	**61044**00000	**870.-**	804.81
Bianco	**61044**00001	**870.-**	804.81
CRA		**3.36**	3.11

Accessori per modo ricircolo aria

Filtro a carboni attivi standard	1046993	**112.–**	103.61

Disponibile dalla primavera del 2026





AiroClearIncasso V400 F55 / F60

Funzioni



Caratteristiche

- Portata aria di scarico stadio max.: 445 m³/h
- Portata aria di scarico stadio intensivo: 680 m³/h
- 3 + i Livelli di potenza
- Livello di rumore aria di scarico stadio max.: 56 dB(A)
- Livello di rumore aria di scarico stadio intensivo: 66 dB(A)
- Bocchettoni di scarico Ø: 150 mm
- Sportello di contropressione: In dotazione
- LED Illuminazione
- Numero di luci: 1
- Luce regolabile: In continuo
- Programma intensivo con reset automatico
- Touch (sensore)

Dati tecnici

Misure (A x L x P)	40 x 546 x 328 mm 40 x 596 x 328 mm		
Allacciamento	220-240 V~	177 W	10 A

Efficienza energetica A+

Versione	Codice articolo	Prezzo incl.	escl.
Standard di larghezza 55 cm			
Vetro Nero	**61074**00000	**790.-**	730.80
Vetro bianco	**61074**00001	**790.-**	730.80
Standard di larghezza 60 cm			
Vetro Nero	**61075**00000	**790.-**	730.80
Vetro bianco	**61075**00001	**790.-**	730.80
CRA		**3.36**	3.11

Accessori per modo ricircolo aria

Filtro a carboni attivi standard Starter Kit	1300904	**130.–**	120.26
Filtro a carboni attivi Longlife Plus Starter Kit	1300905	**190.–**	175.76
Piastra di montaggio 55 cm	1316437	**40.–**	37.00
Piastra di montaggio 60 cm	1316438	**40.–**	37.00

AiroClearIncasso V200 F55 / F60

Funzioni



Caratteristiche

- Portata aria di scarico stadio max.: 550 m³/h
- 3 Livelli di potenza
- Livello di rumore aria di scarico stadio max.: 62 dB(A)
- Bocchettoni di scarico Ø: 150 mm
- Ideale anche per il condotto dell'aria di scarico da 125 mm
- Sportello di contropressione: In dotazione
- LED Illuminazione
- Numero di luci: 1
- Regolamentazione tramite estratto

Dati tecnici

Misure (A x L x P)	40 x 547 x 302 mm 40 x 597 x 302 mm		
Allacciamento	220-240 V~	177 W	10 A

Efficienza energetica A+

Versione	Codice articolo	Prezzo incl.	escl.
Standard di larghezza 55 cm			
Nero	**61072**00000	**540.-**	499.54
Bianco	**61072**00001	**540.-**	499.54
ChromeClass	**61072**00002	**590.-**	545.79
Standard di larghezza 60 cm			
Nero	**61073**00000	**540.-**	499.54
Bianco	**61073**00001	**540.-**	499.54
ChromeClass	**61073**00002	**590.-**	545.79
CRA		**3.36**	3.11

Accessori per modo ricircolo aria

Filtro a carboni attivi standard Starter Kit	1300904	**130.–**	120.26
Filtro a carboni attivi Longlife Plus Starter Kit	1300905	**190.–**	175.76



AiroClearIncasso V200 U55 / U60

Funzioni

Caratteristiche

- Portata aria di scarico stadio max.: 315 m³/h
- 3 Livelli di potenza
- Livello di rumore aria di scarico stadio max.: 69 dB(A)
- Bocchettoni di scarico Ø: 125 mm
- Ideale anche per il condotto dell'aria di scarico da 125 mm
- Sportello di contropressione: In dotazione
- LED Illuminazione
- Numero di luci: 1
- Tasti

Dati tecnici

Misure (A x L x P)	132 x 549 x 510 mm		
	132 x 598 x 510 mm		
Allacciamento	220-240 V~	72 W	10 A

A Efficienza energetica

Versione	Codice articolo	Prezzo incl.	escl.
Standard di larghezza 55 cm			
ChromeClass	**61070**00000	**450.–**	416.28
Standard di larghezza 60 cm			
ChromeClass	**61071**00000	**450.–**	416.28
CRA		**3.36**	3.11

Accessori per modo ricircolo aria

Filtro a carboni attivi standard	1068362	**57.–**	52.73



DFSG

Funzioni

Caratteristiche

- Portata aria di scarico stadio max.: 537 m³/h
- Portata aria di scarico stadio intensivo: 625 m³/h
- 3 + i Livelli di potenza
- Livello di rumore aria di scarico stadio max.: 63 dB(A)
- Livello di rumore aria di scarico stadio intensivo: 66 dB(A)
- Bocchettoni di scarico Ø: 150 mm
- Sportello di contropressione: In dotazione
- LED Illuminazione
- Numero di luci: 1
- Programma intensivo con reset automatico
- Tasti

Dati tecnici

Misure (A x L x P)	46 x 548 x 290 mm		
	46 x 598 x 290 mm		
	46 x 898 x 290 mm		
Allacciamento	220-240 V~	207 W	10 A

A Efficienza energetica

Versione	Codice articolo	Prezzo incl.	escl.
Standard di larghezza 55 cm			
ChromeClass	**61030**00003	**1080.–**	999.07
Standard di larghezza 60 cm			
ChromeClass	**61031**00003	**1080.–**	999.07
Standard di larghezza 90 cm			
ChromeClass	**61033**00003	**1260.–**	1165.59
CRA		**8.12**	7.51

Accessori per modo ricircolo aria

Filtro ai carboni attivi Longlife	1029584	**192.–**	177.61
Filtro a carboni attivi Longlife Plus	1029585	**259.–**	239.59



LRC – Cassetta di ricircolo dell'aria

Funzioni

Caratteristiche

- Ricircolo, incl. filtro a carboni attivi da 900 g

Dati tecnici

Misure (A x L x P) 112 x 530 x 283 mm

Versione	Codice articolo	Prezzo incl.	escl.
Standard di larghezza 53 cm			
Nero	**H42**775	**361.-**	333.95
Bianco	**H42**780	**361.-**	333.95
ChromeClass	**H42**770	**381.-**	352.45



LAC – Cass. per evacuazione dell'aria controllata

Funzioni

Caratteristiche

Dati tecnici

Misure (A x L x P) 112 x 530 x 283 mm

Versione	Codice articolo	Prezzo incl.	escl.
Standard di larghezza 53 cm			
Nero	**H42**811	**281.-**	259.94
Bianco	**H42**812	**281.-**	259.94
ChromeClass	**H42**810	**301.-**	278.45

Disegni in scala – Cappe da incasso e cappe sottopensile

AiroClearIncasso V4000

6400900000
6401000000

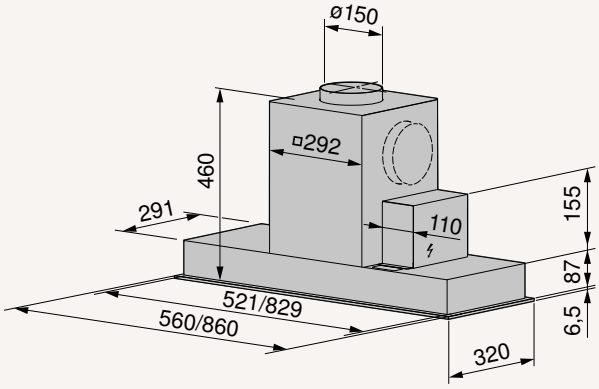

AiroClearIncasso V600 H60 / H90

6108300000
6108400000

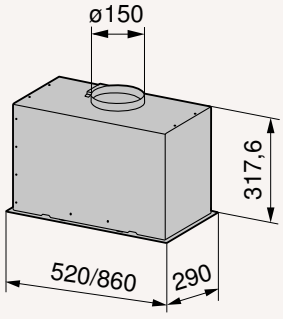

AiroClearIncasso V6000

6106200001
6106300001
6106400001

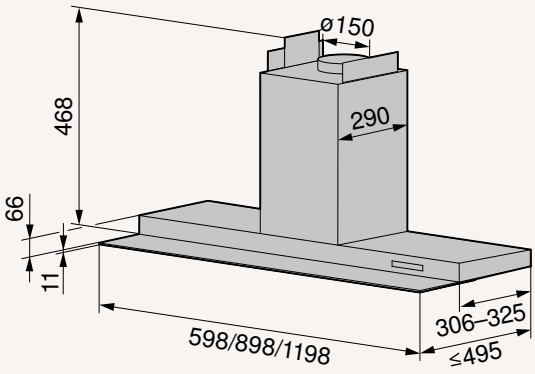

Informazioni dettagliate sulla progettazione sono disponibili sul nostro sito web.

AiroClearIncasso
V6000

6105700002
6105800001
6105800002
6106000001
6106000002

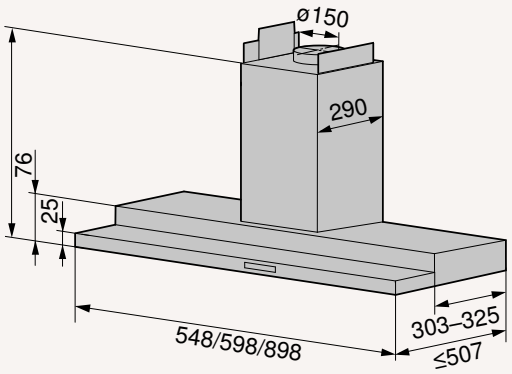

AiroClearIncasso
V600 S55 / S60 / S90

6107600000
6107700000
6107800000

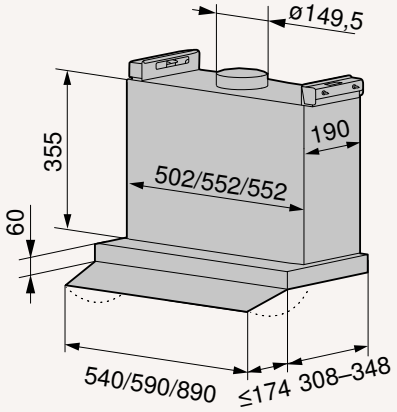

DKSi

6104300000
6104300001
6104400000
6104400001

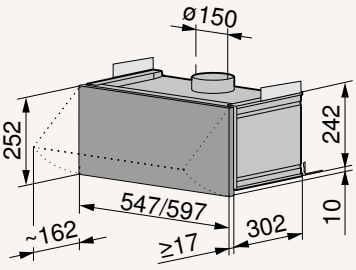

Disegni in scala – Cappe da incasso e cappe sottopensile

AiroClearIncasso
V400 F55 / F60

6107400000
6107400001
6107500000
6107500001

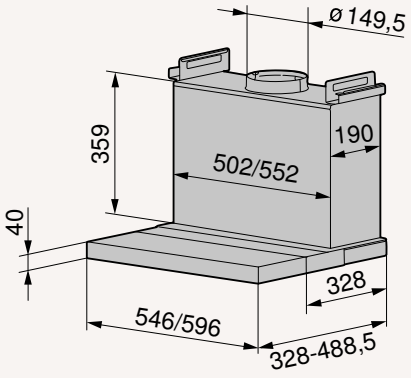

AiroClearIncasso
V200 F55 / F60

6107200000
6107200001
6107200002
6107300000
6107300001
6107300002

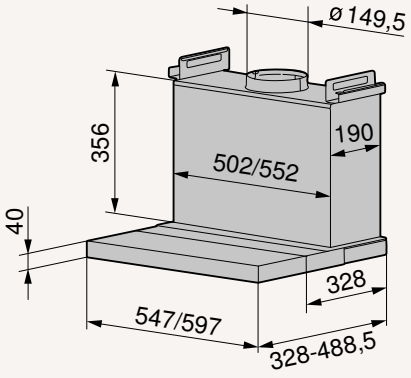

AiroClearIncasso
V200 U55 / U60

6107000000
6107100000

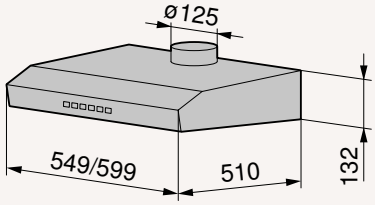

DFSG

6103000003
6103100003
6103300003

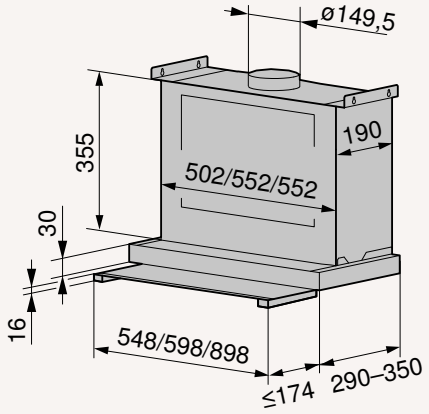

Accessori – Cappe aspiranti

	Descrizione	Cod. art.	Prezzo incl. IVA	Prezzo escl. IVA
	Telecomando (radio)	1046973	**176.-**	162.81
	Telecomando (IR)	H43404	**176.-**	162.81
	Pacchetto di filtri a carbone attivo standard, incl. box di ricircolo dell'aria per zoccolo	1157470	**304.-**	281.22
	Copertura anteriore, altezza 410 - 790 mm, ChromeClass, standard	1046971	**113.-**	104.53
	Copertura anteriore, altezza 791 - 1150 mm, ChromeClass, lungo	1046972	**113.-**	104.53
	Kit di circolazione aria per pensili con mascherina	H42630	**117.-**	108.23
	Kit montaggio per motore esterno fino a 4 m di distanza	1012164	**330.-**	305.27
	Kit di montaggio traversa per combinazioni di piani cottura, a filo (2 pezzi)	H63789	**112.-**	103.61
	Nastro di tenuta alluminio, rotolo da 50 m, larghezza 50 mm	H42067	**72.-**	66.60
	Valvola motore dell'elemento per aria di alimentazione, ø 150 mm, 230 V	H43391	**275.-**	254.39
	Prime canale piatto, lunghezza 1000 x L 222 x A 89 mm	1284699	**61.-**	56.43
	Prime canale piatto flessibile, deviazione e rotazione fino a 90°, L 222 x A 89 x P 250 - 550 mm	1284706	**79.-**	73.08
	Prime connettore universale per canale piatto, lunghezza 85 mm	1284698	**28.-**	25.90

	Descrizione	Cod. art.	Prezzo incl. IVA	Prezzo escl. IVA
	Prime curva a 30° per canale piatto, orizzontale per canale piatto, L 222 x A 89	1284703	**36.-**	33.30
	Prime pezzo di transizione da piatto a tondo, bocchettone ø 150 mm, lunghezza 165 mm	1284701	**49.-**	45.33
	Prime pezzo di deviazione a 90°, verticale da piatto a tondo, bocchettone ø 150 mm, lunghezza 200 mm	1284707	**60.-**	55.50
	Prime curva a 90° per canale piatto, orizzontale per canale piatto, L 222 x A 89 x P 289 mm	1284702	**63.-**	58.28
	Prime curva a 90° per canale piatto, verticale per canale piatto, L 222 x A 89 x P 157 mm	1284704	**50.-**	46.25
	Prime barra di supporto per canale piatto, carico fino a 100 kg	1284700	**10.-**	9.25
	Prime curva stretta a 90° per canale piatto, verticale per canale piatto, L 222 x A 89 x P 92 mm	1284705	**65.-**	60.13
	Prime staffa di montaggio, acciaio inossidabile per canale piatto, L 222 x A 93 mm	1284708	**18.-**	16.65
	Prime connettore universale per tubo tondo, bocchettone ø 150 mm, P 85 mm	1284709	**26.-**	24.05
	Prime griglia di ventilazione per zoccolo, colore acciaio inossidabile, adatta per altezza zoccolo di 100 - 150 mm (accorciabile)	1284717	**109.-**	100.83
	Prime tubo tondo, bocchettone ø 150 mm, lunghezza 1000 mm	1284710	**61.-**	56.43
	Prime curva a 90° per tubo, bocchettone ø 150 mm	1284711	**44.-**	40.70
	Prime staffa di montaggio per tubo tondo, ø 150 mm	1284712	**12.-**	11.10

Accessori – Cappe aspiranti

	Descrizione	Cod. art.	Prezzo incl. IVA	Prezzo escl. IVA
	Prime cassetta murale tonda, ø 150 mm, inclusa griglia di protezione dalle intemperie in acciaio inossidabile e valvola di non ritorno	1284713	**304.-**	281.22
	Prime cassetta murale da piatto a tondo, ø 150 mm, inclusa griglia di protezione dalle intemperie in acciaio inossidabile e valvola di non ritorno	1284714	**304.-**	281.22
	Prime pezzo di transizione stretto da tondo a piatto, ø 150 mm	1284715	**19.-**	17.58
	Prime griglia di protezione dalle intemperie turbo, tonda, acciaio inossidabile senza valvola di non ritorno, ø 150 mm	1284716	**210.-**	194.26
	Griglia di protezione dalle intemperie, tonda, acciaio inossidabile, con valvola di non ritorno, ø 150 mm	1284718	**210.-**	194.26
	Griglia di protezione dalle intemperie verticale, acciaio inossidabile con valvola di non ritorno, per collegamento a canale piatto L 222 x A 89 x P 120 mm	1284719	**289.-**	267.35
	Griglia di protezione dalle intemperie in acciaio inox con valvola antiriflusso L 290 x A 160 mm per raccordoa canale piatto (L 222 x A 89 mm)	1030590	**285.-**	263.64
	Serranda tagliafuoco circolare, ø 150 mm, certificata VFK	1157473	**151.-**	139.69
	Canale d'aria, Canale piatto, L 222 x A 89 x P 500 mm	1046627	**110.-**	101.76
	Canale d'aria, Canale piatto, L 222 x A 89 x P 1000 mm	1046628	**119.-**	110.08
	Condotto d'aria, costola di rinforzo per canale piatto da inserire nel cemento (calpestabilità fino a 100 kg), L 222 x H 89 x P 300 mm	1077495	**55.-**	50.88
	Canale d'aria, Canale piatto flessibile, L 222 x A 89 x P 500 mm	1046629	**102.-**	94.36
	Canale d'aria, Canale piatto flessibile, L 222 x A 89 x P 1000 mm	1046635	**112.-**	103.61

	Descrizione	Cod. art.	Prezzo incl. IVA	Prezzo escl. IVA
	Condotto d'aria, connettore per condotto piatto diritto, lunghezza 100 mm	1046636	**39.-**	36.08
	Connettore a gomito in metallo per condotto dell'aria	1188102	**48.-**	44.40
	Condotto d'aria, deflettore 90°, verticale su condotto piatto, ø 150 mm, lunghezza 236 mm	1046638	**67.-**	61.98
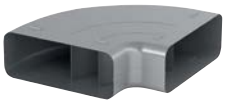	Canale d'aria, Gomito 90°, Orizzontale per canali piatti, L 227 x A 94 x P 288 mm	1046639	**103.-**	95.28
	Canale d'aria, Gomito 90°, Verticale per canale piatto, L 227 x A 94 x P 174 mm	1046643	**77.-**	71.23
	Condotto d'aria, raccordo per canale piatto, ø 150 mm, lunghezza 190 mm	1046644	**77.-**	71.23
	Condotto d'aria, terminale sfalsato su motore su basamento, ø 150 mm	1046649	**67.-**	61.98
	Condotto d'aria, set di tubi per il collegamento diretto al sistema di aspirazione	1046650	**187.-**	172.99
	Tubo Spiro, 3 metri, ø 125 mm	H42028	**48.-**	44.40
	Tubo Spiro, 3 metri, ø 150 mm	H42029	**57.-**	52.73
	Collare di serraggio con filettatura, inserto insonorizzante, ø 150 mm	H42050	**25.-**	23.13
	Fascetta stringitubo, Ø 150 mm	33121336	**7.-**	6.48
	Nipplo di raccordo, ø 150 mm	H42031	**12.-**	11.10

Accessori – Cappe aspiranti

	Descrizione	Cod. art.	Prezzo incl. IVA	Prezzo escl. IVA
	Tubo di raccordo, ø 125 mm	H42032	**10.-**	9.25
	Tubo di raccordo, ø 150 mm	H42033	**12.-**	11.10
	Gomito 90°, ø 125 mm	H42034	**33.-**	30.53
	Gomito 90°, ø 150 mm	H42036	**42.-**	38.85
	Riduttore ø 150-125 mm	H42040	**35.-**	32.38
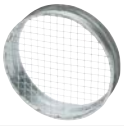	Chiusura del tubo, ø 150 mm	H42048	**44.-**	40.70
	Griglia antipioggia, bianca, plastica, quadrata, ø 150 mm	H42080	**49.-**	45.33
	Tubo telescopico da muro con valvola di ritenuta, ø 125 mm	H42065	**83.-**	76.78
	Tubo telescopico da muro con valvola di ritenuta, ø 150 mm	H42066	**83.-**	76.78
	Valvola di ritenuta con guarnizione a labbro, ø 125 mm	H42061	**31.-**	28.68
	Valvola di ritenuta con guarnizione a labbro, ø 150 mm	H42062	**32.-**	29.60
	Tubo in alluminio, semiflessibile, lunghezza 3 m, ø 125 mm	H42051	**49.-**	45.33
	Tubo in alluminio, semiflessibile, lunghezza 3 m, ø 150 mm	H42052	**61.-**	56.43
	Tubo in alluminio, silenziatore, ø 150 mm	1030591	**144.-**	133.21



Filtro a carboni attivi Longlife Plus

Questo filtro a carboni innovativo assorbe fino al 96% di odori in modo altamente efficiente e ha un'elevata resistenza meccanica. Può essere pulito ogni tre-sei mesi tramite rigenerazione termica, lasciandolo per 60 minuti in forno a 200°C. Il filtro antiodore ha una vita utile fino a cinque anni. Filtro più efficiente rispetto al filtro a carboni attivi Longlife.



Filtro a carboni attivi Longlife

Questo filtro può essere rigenerato e ha una vita utile fino a tre anni. Deve essere lavato ogni due o tre mesi in lavastoviglie o con acqua calda e detergente delicato e asciugato in forno a 100 °C.



Filtro a carboni attivi standard

Filtro antiodore costituito da una speciale miscela di diversi carboni attivi. Ha una durata di 6-12 mesi, a seconda delle dimensioni, del peso e della quantità. Questo filtro non può essere rigenerato e deve essere sostituito dopo il periodo prescritto.

Ulteriori accessori su
vzug.com/accessori



Lavastoviglie

Le nostre lavastoviglie sono progettate per garantire pulizia accurata, cura completa ed efficienza energetica. Assicurano a chi cucina a casa stoviglie sempre perfettamente pulite e bicchieri impeccabili.

Le nostre lavastoviglie Adora: comodità, flessibilità ed eleganza

Linee pulite, moderne, intelligenti
Le lavastoviglie Adora sono il risultato di un ampio processo di sviluppo e progettazione. Le linee pulite e le superfici lisce incarnano l'estetica minimalista ed elegante di V-ZUG. L'interno, progettato in modo intelligente e accurato, è dotato di cestelli delle stoviglie in argento metallizzato di alta qualità, che garantiscono comfort e flessibilità ai massimi livelli. Un'esperienza premium alla vista e al tatto.

Disposizione sapiente delle stoviglie più delicate
Progettati all'insegna dell'eleganza, i cestelli della nostra lavastoviglie Adora ospitano stoviglie, pentole, padelle e tazze in totale sicurezza. Le posate delicate hanno il proprio cassetto estraibile, mentre i preziosi bicchieri da vino trovano uno spazio sicuro nei larghi ripiani multifunzione. I materiali di alta qualità e le funzioni come SoftSlide e SoftClose garantiscono un'esperienza di alto livello, anche grazie alla presenza della comoda illuminazione interna, per la massima visibilità.

Progettati per garantire sostenibilità e risultati sorprendenti
Da decenni V-ZUG si impegna nello sviluppo di prodotti concepiti non solo per durare, ma anche per eccellere in termini di consumo di energia e acqua. Le lavastoviglie Adora sono all'avanguardia per la loro capacità di offrire risultati impeccabili grazie a una realizzazione tecnica precisa e a programmi sofisticati che utilizzano pochissime risorse.


OPTILIFT

Maggiore facilità d’uso in un design accattivante

Le lavastoviglie Adora sono il risultato di un ampio processo di sviluppo e progettazione. L’interno dal design raffinato è dotato di cestelli comodi e flessibili in un moderno argento metallizzato. Per un’esperienza di risciacquo di alta qualità da vedere e da toccare con mano.

L’emblema dell’eccellenza nel lavaggio delle stoviglie
I cestelli delle stoviglie premium sono stati concepiti per sfruttare al massimo lo spazio e offrire grande flessibilità. Il modello AdoraLavastoviglie V6000 dispone inoltre di guide estraibili particolarmente robuste e di alta qualità. Le guide estraibili garantiscono un’eccezionale facilità d’uso nella movimentazione dei cestelli delle stoviglie. Tutto ciò consente una protezione adeguata delle delicate stoviglie in vetro e aggiunge un tocco esclusivo al lavaggio delle stoviglie.

Cura mirata delle stoviglie in vetro delicate
Il controllo permanente della durezza dell’acqua, i programmi speciali, come Bicchiere da vino, Degustazione vino e SteamFinish, oltre ai pratici cestelli delle stoviglie flessibili, garantiscono alle vostre stoviglie in vetro più preziose una pulizia profonda e al contempo tutta la cura che meritano. Le stoviglie in vetro escono dalla lavastoviglie pulite, immacolate e brillanti.

Potente, veloce e meravigliosamente silenziosa
Il modello AdoraLavastoviglie V6000 è dotato di programmi performanti brevettati, che vanno ben oltre quelli dettati dalle necessità quotidiane. Fra questi, nove nuovi programmi per varie tipologie di stoviglie in vetro o difficili da lavare. Questa lavastoviglie è stata appositamente progettata per accogliere gli ospiti: riscalda i piatti, lava le stoviglie sporche in 11 minuti e rimuove anche le incrostazioni più ostinate. Il programma Silent ultra-silenzioso è perfetto per le cucine aperte.

Cestelli delle stoviglie ergonomici e regolabili in altezza
Le lavastoviglie Adora di V-ZUG si contraddistinguono per il design elegante ed ergonomico. L’esclusivo sistema di cerniere garantisce un’integrazione perfetta in qualsiasi tipo di mobile da cucina e consente di integrare persino i pannelli decorativi frontali più pesanti, inclusi quelli realizzati in pietra e con un peso di fino a 17 kg. Nei modelli con OptiLift, il cestello inferiore può essere sollevato fino all’altezza dei fianchi, riducendo così il sovraccarico per la schiena quando si carica o scarica la lavastoviglie.



Ampia capacità e massima flessibilità

Le nostre lavastoviglie Adora offrono la massima flessibilità per l'inserimento e la rimozione delle stoviglie. I comodi cestelli dal design intelligente creano molto spazio e proteggono le stoviglie.

Cestelli inferiori regolabili in altezza con OptiLift
In fase di estrazione, il cestello inferiore si porta all'altezza dei fianchi con un meccanismo di sollevamento per consentire di riporre e rimuovere le stoviglie senza affaticare la schiena.

Facilità di inserimento e di estrazione
Le guide SoftSlide su cuscinetti a sfera sono costruite su profili molto robusti e garantiscono un'ottima scorrevolezza dei cestelli e del cassetto per posate.

Sistema di ammortizzazione
I cestelli delle stoviglie dotati di funzione SoftClose vengono ammortizzati quando inseriti energicamente, in modo da proteggere le stoviglie e garantire la massima facilità d'uso.

Cassetto per posate con sistema con inserimento a scatto
Inserimento e rimozione confortevoli grazie alle guide estraibili SoftSlide con impugnatura di qualità. Per collocare stoviglie più alte nel cestello superiore o per rimuovere comodamente le posate, il cestello per posate può essere rimosso in tutta facilità grazie al meccanismo con sistema con inserimento a scatto.

Cestello superiore estremamente spazioso
Un'ulteriore rastrelliera per bicchieri ribaltabile a sinistra, fino a quattro supporti per bicchieri ribaltabili a destra e fino a quattro ripiani multifunzione con imbottitura accolgono in tutta sicurezza i bicchieri da vino più pregiati. Il cestello superiore è regolabile in altezza lateralmente.


OptiLift

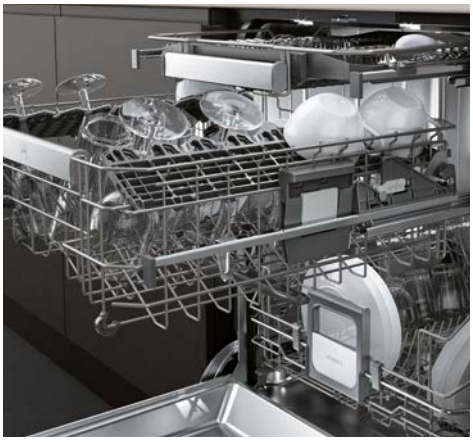
SoftSlide

Massima flessibilità nel cestello inferiore
I ripiani multifunzione regolabili in altezza e una rastrelliera aggiuntiva per bicchieri sul lato sinistro permettono di posizionare in modo sicuro ciotole per muesli e bicchieri da vino. È sufficiente ribaltare le quattro file di spine su entrambi i lati del cestello per creare una zona MultiFlex in cui sistemare ciotole e padelle di grandi dimensioni con la massima flessibilità.

Prolunghe per spine Easy
Grazie alle prolunghe di plastica agganciabili delle spine del cestello è possibile posizionare in modo stabile caraffe o bicchieri molto alti.

Ripiani multifunzione flessibili e morbidi
I ripiani multifunzione flessibili nel cestello inferiore e superiore, con inserti in morbido silicone, tengono i bicchieri da vino saldamente in posizione. La superficie di appoggio più ampia offre spazio per le ciotole del muesli. Quando non vengono utilizzati, possono essere rialzati per risparmiare spazio.

Panoramica delle dimensioni dei piatti

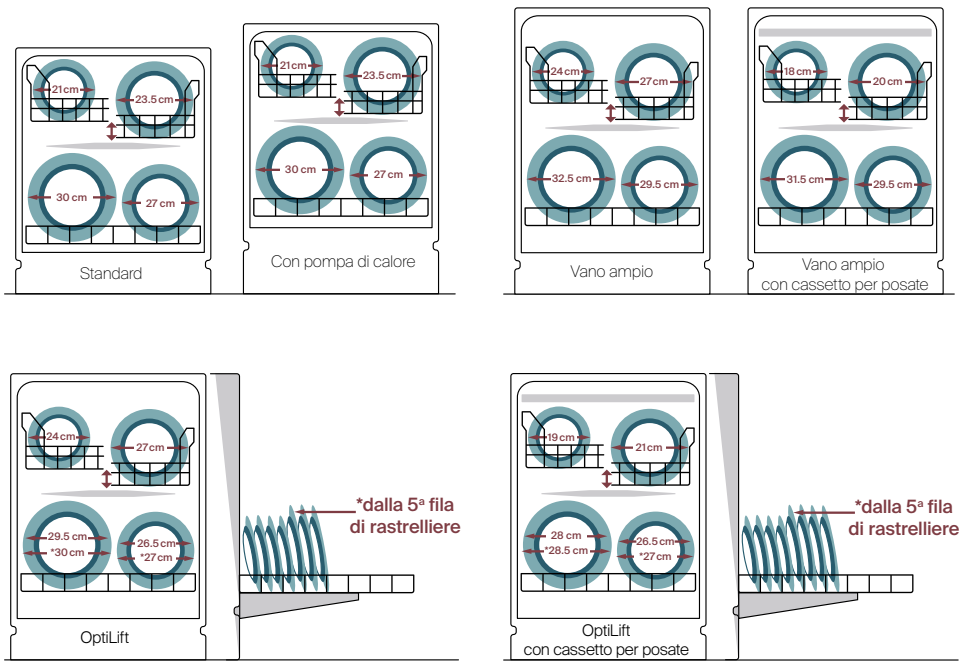

Lavastoviglie senza compromessi

Dovete lavare a tempo di record le stoviglie della festa o far tornare a brillare le padelle annerite dallo sporco? Le lavastoviglie Adora offrono il programma perfetto per ogni esigenza.



Festa
Il programma impiega solo 11 minuti per un ciclo di risciacquo. Perfetto per una serata con molti ospiti e altrettante stoviglie.



Fonduta/Raclette
Il programma brevettato ammorbidisce i residui di cibo bruciati attraverso una fase di ammollo a temperatura ridotta. Per caquelon da fonduta, pentolini per raclette e pirofile da gratin.



BreveGiornaliero
Il programma BreveGiornaliero pulisce stoviglie e padelle mediamente sporche in soli 47 minuti.



SteamFinish
Il programma brevettato utilizza il vapore per ridurre le macchie d'acqua e ottenere calici da vino splendenti.



Sprint
Con il programma Sprint, stoviglie e bicchieri poco sporchi e utilizzati di recente vengono puliti in soli 20 minuti.



Silent
Il programma Silent è praticamente impercettibile e perfetto nelle cucine aperte.



Eco
Il programma ha una durata leggermente più lunga, ma consuma meno energia.



Bicchiere da vino
Pulizia e asciugatura molto delicata dei bicchieri da vino con SteamFinish integrato: per bicchieri brillanti senza lucidatura successiva.



Funzione automatica
La lavastoviglie rileva il grado di sporco dell'acqua e consuma acqua pulita solo nella misura necessaria.



Degustazione vino
Il programma speciale per neutralizzare il sapore nei calici da vino per la degustazione successiva a casa.

AutoOpen
A fine programma la porta si apre in automatico, così le stoviglie si asciugano più velocemente e si risparmiano risorse.

Prodotti a confronto – Lavastoviglie, Excellence Line e Advanced Line 60

	AdoraLavastoviglie V6000 OptiLift	AdoraLavastoviglie V4000 OptiLift	AdoraLavastoviglie V6000 Pompa di calore	AdoraLavastoviglie V6000
Pagina del catalogo	268	269	270	270
Versioni				
Vano ampio | Standard	● | ○	● | ○	○ | ●	● | ●
Totalmente integrabile | Vetro a specchio nero | Nero | Bianco | ChromeClass	● | ○ | ○ | ○ | ○	● | ○ | ○ | ○ | ○	● | ○ | ○ | ○ | ○	● | ● | ○ | ○ | ○
Efficienza energetica	A | B*	B	A	A
Tecnologia Convenzionale | Pompa di calore	● | ○	● | ○	○ | ●	● | ○
OptiLift	●	●	○	○
ErgoPlus cassetto per le posate con SoftSlide | ErgoPlus cassetto per le posate	● | ○	● | ○	○ | ○	● | ○
Illuminazione	LED	LED	LED	LED
Montaggio alto semplice	●	●	●	●
Apertura automatica della porta	●	●	●	●
Esclusività di V-ZUG				
Funzione speciale collegamento acqua calda	●	●	●	●
Sprint	●	●	●	●
Festa	●	○	●	●
SteamFinish	●	●	●	●
Quotidiano-breve	●	○	●	●
Protezione intelligente del vetro	●	●*	●	●
Protezione del vetro	○	●	○	○
Funzioni				
V-ZUG-Home	●	●	●	●
Coperti standard	12 | 13	12 | 13	13	13 | 14
Programmi	21	9 | 10*	21	21
Opzione Allin1	●	●	●	●
Igiene	●	●	●	●
EcoManagement	●	●	●	●
Avviamento ritardato (h)	24	24	24	24
Comandi e display				
Display LCD | Visualizzazione a 7 segmenti	● | ○	● | ○	● | ○	● | ○
TouchControl | Pulsanti	● | ○	● | ○	● | ○	● | ○
Dimostrazione gratuita a domicilio	●	○	●	●
Paese di provenienza	CH	CH	CH	CH

● compreso | ○ non compreso
* solo nei modelli con cassetto per posate

	AdoraLavastoviglie V4000	AdoraLavastoviglie V2000	Lavastoviglie V600	Lavastoviglie V200
	272	273	275	275
	● | ●	● | ●	○ | ●	○ | ●
	● | ○ | ● | ● | ●	● | ○ | ● | ● | ●	● | ○ | ○ | ○ | ○	● | ○ | ○ | ○ | ○
	A	A	B	B
	● | ○	● | ○	● | ○	● | ○
	○	○	○	○
	● | ○	● | ○	○ | ●	○ | ○
	LED	LED		
	●	●	○	○
	●	●	●	●
	●	●	○	○
	●	○	○	○
	○	○	○	○
	●	○	○	○
	○	○	○	○
	●*	●*	○	○
	●	●	○	○
	●	●	○	○
	13 | 14	13 | 14	14	13
	9 | 10*	6	6	6
	●	●	○	○
	●	○	○	○
	●	●	○	○
	24	24	24	24
	● | ○	● | ○	○ | ●	○ | ●
	● | ○	● | ○	○ | ●	○ | ●
	○	○	○	○
	CH	CH	PL	PL



AdoraLavastoviglie V6000 VGBO

Funzioni

Caratteristiche

- Display LCD
- TouchControl
- Estrazione cestello inferiore: OptiLift con SoftClose
- Estrazione cestello superiore: SoftSlide con SoftClose
- ErgoPlus cassetto per le posate con SoftSlide
- Serbatoio di stoccaggio dell'acqua di risciacquo
- Apertura automatica della porta
- FunctionLight
- LED Illuminazione
- Coperti standard: 13
- Sensore di torbidità
- Dosaggio automatico del brillantante
- Controllo permanente della durezza dell'acqua
- Protezione intelligente del vetro
- Dimostrazione gratuita a domicilio

Dati tecnici

Misure (A x L x P) 845 x 596 x 550 mm
Allacciamento 380-415 V 2N~ 3200 W 10 A

Da 5 l/0.56 kWh/38 dB(A)

Versione	Codice articolo	Prezzo incl.	escl.
Vano ampio			
Totalmente integrabile	**41177**00000	**4330.-**	4005.55
CRA		**10.81**	10.-

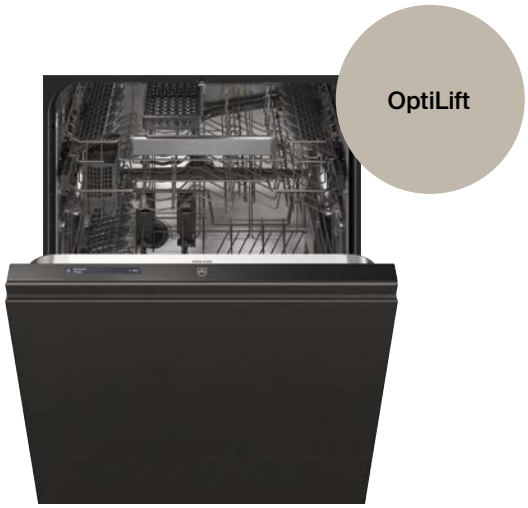

AdoraLavastoviglie V6000 VGO

Funzioni

Caratteristiche

- Display LCD
- TouchControl
- Estrazione cestello inferiore: OptiLift con SoftClose
- Estrazione cestello superiore: SoftSlide con SoftClose
- Serbatoio di stoccaggio dell'acqua di risciacquo
- Apertura automatica della porta
- FunctionLight
- LED Illuminazione
- Coperti standard: 12
- Sensore di torbidità
- Dosaggio automatico del brillantante
- Controllo permanente della durezza dell'acqua
- Protezione intelligente del vetro
- Dimostrazione gratuita a domicilio

Dati tecnici

Misure (A x L x P) 845 x 596 x 550 mm
Allacciamento 380-415 V 2N~ 3200 W 10 A

Da 5 l/0.53 kWh/38 dB(A)

Versione	Codice articolo	Prezzo incl.	escl.
Vano ampio			
Totalmente integrabile	**41176**00000	**4140.-**	3829.79
CRA		**10.81**	10.-

Opzioni (tutti i raccordi di 3 m, molle porte rinforzate per frontali decorativi pesanti) vedi listino prezzi Cucina e cura dei tessuti



Euro 60 cm

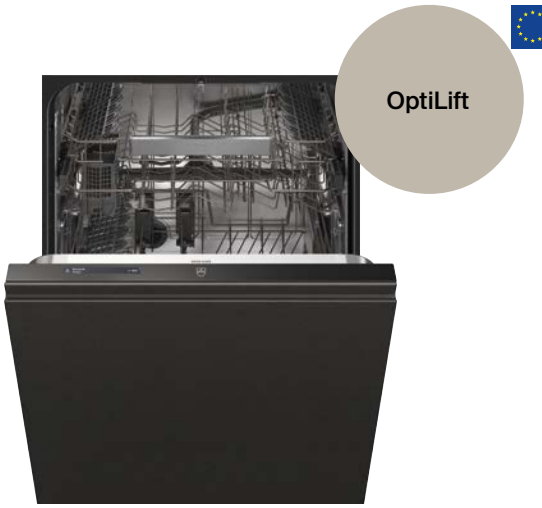

AdoraLavastoviglie V4000 VGBO

Funzioni

Caratteristiche

- Display LCD
- TouchControl
- Estrazione cestello inferiore: OptiLift con SoftClose
- Estrazione cestello superiore: SoftSlide con SoftClose
- ErgoPlus cassetto per le posate con SoftSlide
- Apertura automatica della porta
- FunctionLight
- LED Illuminazione
- Coperti standard: 13
- Sensore di torbidità
- Dosaggio automatico del brillantante
- Controllo permanente della durezza dell'acqua
- Protezione intelligente del vetro

Dati tecnici

Misure (A x L x P) 845 x 596 x 550 mm
Allacciamento 380-415 V 2N~ 3200 W 10 A

Da 8 l/0.57 kWh/38 dB(A)

Versione	Codice articolo	Prezzo incl.	escl.
Vano ampio			
Totalmente integrabile	**41175**00000	**3630.-**	3358.-
CRA		**10.81**	10.-

AdoraLavastoviglie V4000 VGO

Funzioni

Caratteristiche

- Display LCD
- TouchControl
- Estrazione cestello inferiore: OptiLift con SoftClose
- Estrazione cestello superiore: SoftSlide con SoftClose
- Apertura automatica della porta
- FunctionLight
- LED Illuminazione
- Coperti standard: 12
- Sensore di torbidità
- Dosaggio automatico del brillantante
- Ottimizzazione della durezza dell'acqua
- Protezione del vetro

Dati tecnici

Misure (A x L x P) 845 x 596 x 550 mm
Allacciamento 220-240 V~ 2200 W 10 A

Da 8 l/0.56 kWh/42 dB(A)

Versione	Codice articolo	Prezzo incl.	escl.
Vano ampio			
Totalmente integrabile	**41174**00000	**3360.-**	3108.23
CRA		**10.81**	10.-





AdoraLavastoviglie V6000 VW

Funzioni

Caratteristiche

- Display LCD
- TouchControl
- Estrazione cestello superiore: SoftSlide con SoftClose
- Serbatoio di stoccaggio dell'acqua di risciacquo
- Apertura automatica della porta
- FunctionLight
- LED Illuminazione
- Coperti standard: 13
- Sensore di torbidità
- Dosaggio automatico del brillantante
- Controllo permanente della durezza dell'acqua
- Protezione intelligente del vetro
- Dimostrazione gratuita a domicilio

Dati tecnici

Misure (A x L x P) 867 x 596 x 550 mm
Allacciamento 380-415 V 2N~ 4000 W 10 A

A↑G A | B Emissioni acustiche | ECO Standby

Da 6 l/0.39 kWh/42 dB(A)

Versione	Codice articolo	Prezzo incl.	escl.
Standard			
Totalmente integrabile	**41173**00000	**4520.-**	4181.31
CRA		**28.11**	26.-

AdoraLavastoviglie V6000 D

Funzioni

Caratteristiche

- Display LCD
- TouchControl
- Estrazione cestello superiore: SoftSlide con SoftClose
- Serbatoio di stoccaggio dell'acqua di risciacquo
- Apertura automatica della porta
- LED Illuminazione
- Coperti standard: 13
- Sensore di torbidità
- Dosaggio automatico del brillantante
- Controllo permanente della durezza dell'acqua
- Protezione intelligente del vetro
- Dimostrazione gratuita a domicilio

Dati tecnici

Misure (A x L x P) 780 x 596 x 572 mm
Allacciamento 380-415 V 2N~ 3200 W 10 A

A↑G A | A Emissioni acustiche | ECO Standby

Da 5 l/0.51 kWh/38 dB(A)

Versione	Codice articolo	Prezzo incl.	escl.
Standard			
Vetro a specchio nero	**41169**00001	**3770.-**	3487.51
CRA		**10.81**	10.-



AdoraLavastoviglie V6000 VGB

Funzioni



Caratteristiche

- Display LCD
- TouchControl
- Estrazione cestello superiore: SoftSlide con SoftClose
- ErgoPlus cassetto per le posate con SoftSlide
- Serbatoio di stoccaggio dell'acqua di risciacquo
- Apertura automatica della porta
- FunctionLight
- LED Illuminazione
- Coperti standard: 14
- Sensore di torbidità
- Dosaggio automatico del brillantante
- Controllo permanente della durezza dell'acqua
- Protezione intelligente del vetro
- Dimostrazione gratuita a domicilio

Dati tecnici

Misure (A x L x P) 845 x 596 x 550 mm
Allacciamento 380-415 V 2N~ 3200 W 10 A

Da 5 l/0.53 kWh/38 dB(A)

Versione	Codice articolo	Prezzo incl.	escl.
Vano ampio			
Totalmente integrabile	**41147**00000	**3920.-**	3626.27
CRA		**10.81**	10.-



AdoraLavastoviglie V6000 V / VG

Funzioni



Caratteristiche

- Display LCD
- TouchControl
- Estrazione cestello superiore: SoftSlide con SoftClose
- Serbatoio di stoccaggio dell'acqua di risciacquo
- Apertura automatica della porta
- FunctionLight
- LED Illuminazione
- Coperti standard: 13
- Sensore di torbidità
- Dosaggio automatico del brillantante
- Controllo permanente della durezza dell'acqua
- Protezione intelligente del vetro
- Dimostrazione gratuita a domicilio

Dati tecnici

Misure (A x L x P) 780 x 596 x 550 mm
845 x 596 x 550 mm
Allacciamento 380-415 V 2N~ 3200 W 10 A

Da 5 l/0.51 kWh/38 dB(A)

Versione	Codice articolo	Prezzo incl.	escl.
Standard			
Totalmente integrabile	**41171**00000	**3600.-**	3330.25
Vano ampio			
Totalmente integrabile	**41172**00000	**3730.-**	3450.51
CRA		**10.81**	10.-

Opzioni (tutti i raccordi di 3 m, molle porte rinforzate per frontali decorativi pesanti) vedi listino prezzi Cucina e cura dei tessuti



AdoraLavastoviglie V4000 VGB

Funzioni



Caratteristiche

- Display LCD
- TouchControl
- ErgoPlus cassetto per le posate con SoftSlide
- Apertura automatica della porta
- FunctionLight
- LED Illuminazione
- Coperti standard: 14
- Sensore di torbidità
- Dosaggio automatico del brillantante
- Controllo permanente della durezza dell'acqua
- Protezione intelligente del vetro

Dati tecnici

Misure (A x L x P)	845 x 596 x 550 mm		
Allacciamento	380-415 V 2N~	3200 W	10 A

A–G A Emissioni acustiche ECO Standby

Da 8 l/0.54 kWh/38 dB(A)

Versione	Codice articolo	Prezzo incl.	escl.
Vano ampio			
Totalmente integrabile	**41168**00000	**3060.-**	2830.71
CRA		**10.81**	10.-



AdoraLavastoviglie V4000 V / VG

Funzioni



Caratteristiche

- Display LCD
- TouchControl
- Apertura automatica della porta
- FunctionLight
- LED Illuminazione
- Coperti standard: 13
- Sensore di torbidità
- Dosaggio automatico del brillantante
- Ottimizzazione della durezza dell'acqua
- Protezione del vetro

Dati tecnici

Misure (A x L x P)	780 x 596 x 550 mm 845 x 596 x 550 mm		
Allacciamento	220-240 V~	2200 W	10 A

A–G A B Emissioni acustiche ECO Standby

Da 8 l/0.53 kWh/42 dB(A)

Versione	Codice articolo	Prezzo incl.	escl.
Standard			
Totalmente integrabile	**41166**00000	**2650.-**	2451.43
Vano ampio			
Totalmente integrabile	**41167**00000	**2780.-**	2571.69
CRA		**10.81**	10.-



Euro 60 cm



AdoraLavastoviglie V4000 I / IG

Funzioni



Caratteristiche

- Display LCD
- TouchControl
- Apertura automatica della porta
- LED Illuminazione
- Coperti standard: 13
- Sensore di torbidità
- Dosaggio automatico del brillantante
- Ottimizzazione della durezza dell'acqua
- Protezione del vetro

Dati tecnici

Misure (A x L x P) 780 x 596 x 572 mm
845 x 596 x 572 mm

Allacciamento 220-240 V~ 2200 W 10 A

A↑G A | B Emissioni acustiche | ECO Standby

Da 8 l/0.53 kWh/42 dB(A)

Versione	Codice articolo	Prezzo incl.	escl.
Standard			
Nero	**41164**00005	**2650.-**	2451.43
Bianco	**41164**00006	**2650.-**	2451.43
ChromeClass	**41164**00007	**2650.-**	2451.43
Vano ampio			
Nero	**41165**00001	**2780.-**	2571.69
Bianco	**41165**00002	**2780.-**	2571.69
ChromeClass	**41165**00003	**2780.-**	2571.69
CRA		**10.81**	10.-

AdoraLavastoviglie V2000 VGB

Funzioni



Caratteristiche

- Display LCD
- TouchControl
- ErgoPlus cassetto per le posate con SoftSlide
- Apertura automatica della porta
- FunctionLight
- LED Illuminazione
- Coperti standard: 14
- Sensore di torbidità
- Dosaggio automatico del brillantante
- Controllo permanente della durezza dell'acqua
- Protezione intelligente del vetro

Dati tecnici

Misure (A x L x P) 845 x 596 x 550 mm

Allacciamento 380-415 V 2N~ 3200 W 10 A

A↑G A | A Emissioni acustiche | ECO Standby

Da 8 l/0.54 kWh/38 dB(A)

Versione	Codice articolo	Prezzo incl.	escl.
Vano ampio			
Totalmente integrabile	**41179**00000	**2510.-**	2321.92
CRA		**10.81**	10.-

Opzioni (tutti i raccordi di 3 m, molle porte rinforzate per frontali decorativi pesanti) vedi listino prezzi Cucina e cura dei tessuti



AdoraLavastoviglie V2000 V / VG

Funzioni



Caratteristiche

- Display LCD
- TouchControl
- Apertura automatica della porta
- FunctionLight
- LED Illuminazione
- Coperti standard: 13
- Sensore di torbidità
- Dosaggio automatico del brillantante
- Ottimizzazione della durezza dell'acqua
- Protezione del vetro

Dati tecnici

Misure (A x L x P)	780 x 596 x 550 mm 845 x 596 x 550 mm		
Allacciamento	220-240 V~	2200 W	10 A

A↑G A | B Emissioni acustiche | ECO Standby

Da 8 l/0.53 kWh/42 dB(A)

Versione	Codice articolo	Prezzo incl.	escl.
Standard			
Totalmente integrabile	**41162**00001	**2200.-**	2035.15
Vano ampio			
Totalmente integrabile	**41163**00000	**2330.-**	2155.41
CRA		**10.81**	10.-



AdoraLavastoviglie V2000 I / IG

Funzioni



Caratteristiche

- Display LCD
- TouchControl
- Apertura automatica della porta
- LED Illuminazione
- Coperti standard: 13
- Sensore di torbidità
- Dosaggio automatico del brillantante
- Ottimizzazione della durezza dell'acqua
- Protezione del vetro

Dati tecnici

Misure (A x L x P)	780 x 596 x 572 mm 845 x 596 x 572 mm		
Allacciamento	220-240 V~	2200 W	10 A

A↑G A | B Emissioni acustiche | ECO Standby

Da 8 l/0.53 kWh/42 dB(A)

Versione	Codice articolo	Prezzo incl.	escl.
Standard			
Nero	**41160**00009	**2200.-**	2035.15
Bianco	**41160**00010	**2200.-**	2035.15
ChromeClass	**41160**00011	**2200.-**	2035.15
Vano ampio			
Nero	**41161**00000	**2330.-**	2155.41
Bianco	**41161**00001	**2330.-**	2155.41
ChromeClass	**41161**00002	**2330.-**	2155.41
CRA		**10.81**	10.-



Lavastoviglie V600 VB

Funzioni



Caratteristiche

- Visualizzazione a 7 segmenti
- Pulsanti
- ErgoPlus cassetto per le posate
- Apertura automatica della porta
- Coperti standard: 14
- Programma speciale 1h
- VarioSpeed
- InfoLight

Kit di montaggio SMS come accessorio, senza sovrapprezzo

Dati tecnici

Misure (A x L x P)	815 x 596 x 550 mm		
Allacciamento	230 V~	2400 W	10 A

Da 7 l/0.65 kWh/42 dB(A)

Versione	Codice articolo	Prezzo incl.	escl.
Standard			
Totalmente integrabile	**41185**00000	**1850.-**	1711.38
CRA		**10.81**	10.-



Lavastoviglie V200 V

Funzioni



Caratteristiche

- Visualizzazione a 7 segmenti
- Pulsanti
- Apertura automatica della porta
- Coperti standard: 13
- Programma speciale 1h
- VarioSpeed
- InfoLight

Kit di montaggio SMS come accessorio, senza sovrapprezzo

Dati tecnici

Misure (A x L x P)	815 x 596 x 550 mm		
Allacciamento	230 V~	2400 W	10 A

Da 7 l/0.63 kWh/44 dB(A)

Versione	Codice articolo	Prezzo incl.	escl.
Standard			
Totalmente integrabile	**41184**00000	**1550.-**	1433.86
CRA		**10.81**	10.-

Disegni in scala – Lavastoviglie, Excellence Line e Advanced Line 60

AdoraLavastoviglie V6000 VGBO

4117700000

AdoraLavastoviglie V6000 VGO

4117600000

AdoraLavastoviglie V4000 VGBO

4117500000

AdoraLavastoviglie V4000 VGO

4117400000

AdoraLavastoviglie V6000 VGB

4114700000

AdoraLavastoviglie V4000 VGB

4116800000

AdoraLavastoviglie V2000 VGB

4117900000

AdoraLavastoviglie V6000 VG

4117200000

AdoraLavastoviglie V4000 VG

4116700000

AdoraLavastoviglie V4000 IG

4116500001
4116500002
4116500003

AdoraLavastoviglie V2000 VG

4116300000

AdoraLavastoviglie V2000 IG

4116100000
4116100001
4116100002

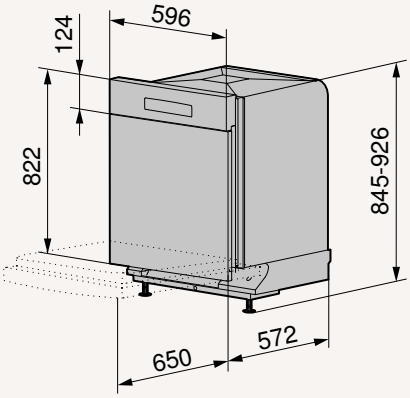

AdoraLavastoviglie V6000 VW

4117300000

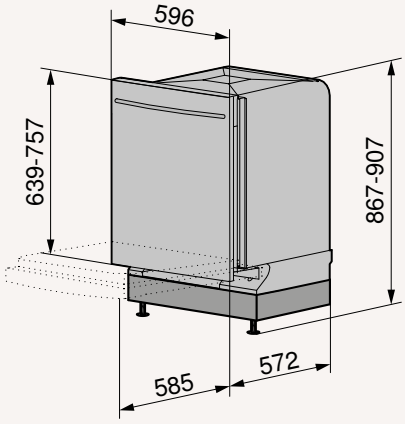

AdoraLavastoviglie V6000 D

4116900001

AdoraLavastoviglie V6000 V

4117100000

AdoraLavastoviglie V4000 V

4116600000

AdoraLavastoviglie V4000 I

4116400005
4116400006
4116400007

AdoraLavastoviglie V2000 V

4116200001

AdoraLavastoviglie V2000 I

4116000009
4116000010
4116000011

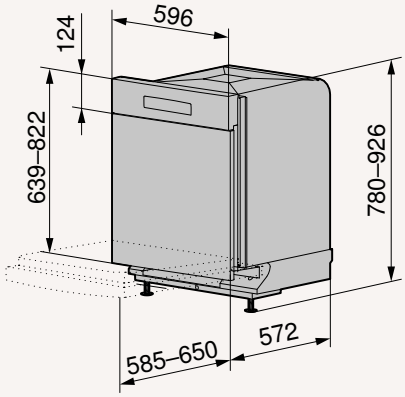

Informazioni dettagliate sulla progettazione sono disponibili sul nostro sito web.

Lavastoviglie V600 VB	Lavastoviglie V200 V
4118500000	**41184**00000

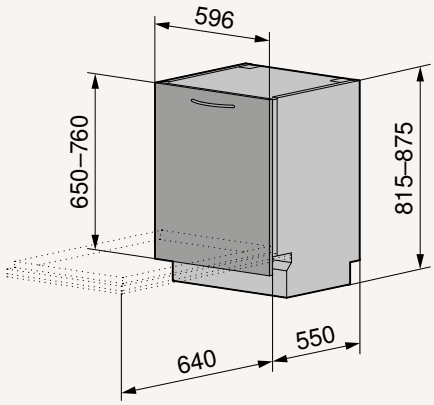

Accessori – Lavastoviglie, Excellence Line 60

	Descrizione	Cod. art.	Prezzo incl. IVA	Prezzo escl. IVA	AdoraLavastoviglie V6000 VGBO	AdoraLavastoviglie V6000 VGO	AdoraLavastoviglie V4000 VGBO	AdoraLavastoviglie V4000 VGO	AdoraLavastoviglie V6000 VW	AdoraLavastoviglie V6000 D	AdoraLavastoviglie V6000 VGB	AdoraLavastoviglie V6000 V	AdoraLavastoviglie V6000 VG
	Set scomparto per posate Vario	1235251	**57.-**	52.73		■		●	■	■		■	■
	Set scomparto per posate Vario	1207717	**67.-**	61.98									
	Vassoio 2 tazze, cestello inferiore destro	1209230	**25.-**	23.13	●	●	●	●	●	●	●	●	●
	Vassoio 3 tazze, cestello inferiore destro	1209231	**30.-**	27.75	●	●	●	●	●	●	●	●	●
	Set di aghi Easy (4 pezzi)	1207055	**7.-**	6.48	■	■	■	■	■	■	■	■	■
	Set di portaminuterie, solo per cestello superiore (4 pezzi)	1248021	**25.-**	23.13	■	■	●	●	■	■	■	■	■
	Sistema di integrazione Nero, larghezza 60 cm	W81459	**128.-**	118.41									
	Sistema di integrazione Bianco, larghezza 60 cm	W81458	**128.-**	118.41									
	Sistema di integrazione vetro specchio nero, larghezza 60 cm	W83526	**182.-**	168.36						●			
	Sistema di integrazione Nero, larghezza 60 cm, vano ampio	W83567	**150.-**	138.76									
	Sistema di integrazione Bianco, larghezza 60 cm, vano ampio	W83572	**150.-**	138.76									

■ (quantità) in dotazione ● compatibile con l'apparecchio

AdoraLavastoviglie V4000 VGB		●	●	■	●	●						
AdoraLavastoviglie V4000 V	●	●	●	■	●	●						
AdoraLavastoviglie V4000 VG	●	●	●	■	●	●						
AdoraLavastoviglie V4000 I	●	●	●	■	●	●	●					
AdoraLavastoviglie V4000 IG	●	●	●	■	●	●		●				
AdoraLavastoviglie V2000 VGB		●	●	■	●	●						
AdoraLavastoviglie V2000 V		●	●	■	●	●						
AdoraLavastoviglie V2000 VG		●	●	■	●	●						
AdoraLavastoviglie V2000 I		●	●	■	●	●	●					
AdoraLavastoviglie V2000 IG		●	●	■	●	●		●				

Accessori – Lavastoviglie, Excellence Line 60

	Descrizione	Cod. art.	Prezzo incl. IVA	Prezzo escl. IVA	AdoraLavastoviglie V6000 VGBO	AdoraLavastoviglie V6000 VGO	AdoraLavastoviglie V4000 VGBO	AdoraLavastoviglie V4000 VGO	AdoraLavastoviglie V6000 VW	AdoraLavastoviglie V6000 D	AdoraLavastoviglie V6000 VGB	AdoraLavastoviglie V6000 V	AdoraLavastoviglie V6000 VG
	Set di molle rinforzate per frontali di decorazione pesanti - colore giallo (Per informazioni dettagliate sul peso ecc. consultare l›aiuto di progettazione)	1206327	**50.-**	46.25	●	●	●	●	●	●	●	●	●
	Set di molle rinforzate per frontali di decorazione pesanti - colore verde (Per informazioni dettagliate sul peso ecc. consultare l›aiuto di progettazione)	1206328	**50.-**	46.25	●	●	●	●	●	●	●	●	●
	Set di molle rinforzate per frontali di decorazione pesanti - colore rosso (Per informazioni dettagliate sul peso ecc. consultare l›aiuto di progettazione)	1206329	**50.-**	46.25	●	●	●	●	●	●	●	●	●

■ (quantità) in dotazione ● compatibile con l'apparecchio

AdoraLavastoviglie V4000 VGB	●	●	●
AdoraLavastoviglie V4000 V	●	●	●
AdoraLavastoviglie V4000 VG	●	●	●
AdoraLavastoviglie V4000 I	●	●	●
AdoraLavastoviglie V4000 IG	●	●	●
AdoraLavastoviglie V2000 VGB	●	●	●
AdoraLavastoviglie V2000 V	●	●	●
AdoraLavastoviglie V2000 VG	●	●	●
AdoraLavastoviglie V2000 I	●	●	●
AdoraLavastoviglie V2000 IG	●	●	●

Ulteriori accessori su
vzug.com/accessori

Prodotti a confronto – Lavastoviglie, Excellence Line 55

	AdoraLavastoviglie V6000	AdoraLavastoviglie V4000	AdoraLavastoviglie V2000
Pagina del catalogo	283	284	286
Versioni			
Standard | Vano ampio	● | ●	● | ●	● | ●
Vetro a specchio nero | Totalmente integrabile | Nero | Bianco | ChromeClass	● | ● | ○ | ○ | ○	○ | ● | ● | ● | ●	○ | ● | ● | ● | ●
Efficienza energetica	A	A	A
Tecnologia Convenzionale	●	●	●
OptiLift	○	○	○
ErgoPlus cassetto per le posate con SoftSlide	●	●	●
Illuminazione	LED	LED	LED
Montaggio alto semplice	●	●	●
Apertura automatica della porta	●	●	●
Esclusività di V-ZUG			
Funzione speciale collegamento acqua calda	●	●	●
Sprint	●	●	○
Festa	●	○	○
SteamFinish	●	●	○
Quotidiano-breve	●	○	○
Protezione intelligente del vetro	●	●*	●*
Protezione del vetro	○	●	●
Funzioni			
V-ZUG-Home	●	●	●
Coperti standard	12 | 13	12 | 13	12 | 13
Programmi	21	10 | 8	6
Opzione Allin1	●	●	●
Igiene	●	●	○
EcoManagement	●	●	●
Avviamento ritardato (h)	24	24	24
Comandi e display			
Display LCD	●	●	●
TouchControl	●	●	●
Dimostrazione gratuita a domicilio	●	○	○
Paese di provenienza	CH	CH	CH

● compreso | ○ non compreso
* solo nei modelli con cassetto per posate





AdoraLavastoviglie V6000 DC

Funzioni

Caratteristiche

- Display LCD
- TouchControl
- Estrazione cestello superiore: SoftSlide con SoftClose
- Serbatoio di stoccaggio dell'acqua di risciacquo
- Apertura automatica della porta
- LED Illuminazione
- Coperti standard: 12
- Sensore di torbidità
- Dosaggio automatico del brillantante
- Controllo permanente della durezza dell'acqua
- Protezione intelligente del vetro
- Dimostrazione gratuita a domicilio

Dati tecnici

Misure (A x L x P) 756 x 546 x 572 mm
Allacciamento 380-415 V 2N~ 3200 W 10 A

Da 5 l/0.50 kWh/38 dB(A)

Versione	Codice articolo	Prezzo incl.	escl.
Standard			
Vetro a specchio nero	**41156**00001	**3770.-**	3487.51
CRA		**10.81**	10.-

AdoraLavastoviglie V6000 VGBC

Funzioni

Caratteristiche

- Display LCD
- TouchControl
- Estrazione cestello superiore: SoftSlide con SoftClose
- ErgoPlus cassetto per le posate con SoftSlide
- Serbatoio di stoccaggio dell'acqua di risciacquo
- Apertura automatica della porta
- FunctionLight
- LED Illuminazione
- Coperti standard: 13
- Sensore di torbidità
- Dosaggio automatico del brillantante
- Controllo permanente della durezza dell'acqua
- Protezione intelligente del vetro
- Dimostrazione gratuita a domicilio

Dati tecnici

Misure (A x L x P) 845 x 546 x 550 mm
Allacciamento 380-415 V 2N~ 3200 W 10 A

Da 5 l/0.52 kWh/38 dB(A)

Versione	Codice articolo	Prezzo incl.	escl.
Vano ampio			
Totalmente integrabile	**41145**00000	**3920.-**	3626.27
CRA		**10.81**	10.-

Opzioni (tutti i raccordi di 3 m, molle porte rinforzate per frontali decorativi pesanti) vedi listino prezzi Cucina e cura dei tessuti



AdoraLavastoviglie V6000 VC / VGC

Funzioni



Caratteristiche

- Display LCD
- TouchControl
- Estrazione cestello superiore: SoftSlide con SoftClose
- Serbatoio di stoccaggio dell'acqua di risciacquo
- Apertura automatica della porta
- FunctionLight
- LED Illuminazione
- Coperti standard: 12
- Sensore di torbidità
- Dosaggio automatico del brillantante
- Controllo permanente della durezza dell'acqua
- Protezione intelligente del vetro
- Dimostrazione gratuita a domicilio

Dati tecnici

Misure (A x L x P) 756 x 546 x 550 mm
845 x 546 x 550 mm

Allacciamento 380-415 V 2N~ 3200 W 10 A

Da 5 l/0.50 kWh/38 dB(A)

Versione	Codice articolo	Prezzo incl.	escl.
Standard			
Totalmente integrabile	**41158**00000	**3600.-**	3330.25
Vano ampio			
Totalmente integrabile	**41159**00000	**3730.-**	3450.51
CRA		**10.81**	10.-



AdoraLavastoviglie V4000 VGBC

Funzioni



Caratteristiche

- Display LCD
- TouchControl
- ErgoPlus cassetto per le posate con SoftSlide
- Apertura automatica della porta
- FunctionLight
- LED Illuminazione
- Coperti standard: 13
- Sensore di torbidità
- Dosaggio automatico del brillantante
- Controllo permanente della durezza dell'acqua
- Protezione intelligente del vetro

Dati tecnici

Misure (A x L x P) 845 x 546 x 550 mm

Allacciamento 380-415 V 2N~ 3200 W 10 A

Da 8 l/0.53 kWh/38 dB(A)

Versione	Codice articolo	Prezzo incl.	escl.
Vano ampio			
Totalmente integrabile	**41155**00000	**3060.-**	2830.71
CRA		**10.81**	10.-

SMS 55 cm





AdoraLavastoviglie V4000 VC / VGC

Funzioni



Caratteristiche

- Display LCD
- TouchControl
- Apertura automatica della porta
- FunctionLight
- LED Illuminazione
- Coperti standard: 12
- Sensore di torbidità
- Dosaggio automatico del brillantante
- Ottimizzazione della durezza dell'acqua
- Protezione del vetro

Dati tecnici

Misure (A x L x P) 756 x 546 x 550 mm
845 x 546 x 550 mm

Allacciamento 220-240 V~ 2200 W 10 A

A–G A | B Emissioni acustiche | ECO Standby

Da 8 l/0.53 kWh/42 dB(A)

Versione	Codice articolo	Prezzo incl.	escl.
Standard			
Totalmente integrabile	**41153**00001	**2650.-**	2451.43
Vano ampio			
Totalmente integrabile	**41154**00000	**2780.-**	2571.69
CRA		**10.81**	10.-

AdoraLavastoviglie V4000 IC / IGC

Funzioni



Caratteristiche

- Display LCD
- TouchControl
- Apertura automatica della porta
- LED Illuminazione
- Coperti standard: 12
- Sensore di torbidità
- Dosaggio automatico del brillantante
- Ottimizzazione della durezza dell'acqua
- Protezione del vetro

Dati tecnici

Misure (A x L x P) 756 x 546 x 572 mm
845 x 546 x 572 mm

Allacciamento 220-240 V~ 2200 W 10 A

A–G A | B Emissioni acustiche | ECO Standby

Da 8 l/0.53 kWh/42 dB(A)

Versione	Codice articolo	Prezzo incl.	escl.
Standard			
Nero	**41151**00010	**2650.-**	2451.43
Bianco	**41151**00011	**2650.-**	2451.43
ChromeClass	**41151**00012	**2650.-**	2451.43
Vano ampio			
Nero	**41152**00000	**2780.-**	2571.69
Bianco	**41152**00001	**2780.-**	2571.69
ChromeClass	**41152**00002	**2780.-**	2571.69
CRA		**10.81**	10.-

Opzioni (tutti i raccordi di 3 m, molle porte rinforzate per frontali decorativi pesanti) vedi listino prezzi Cucina e cura dei tessuti



AdoraLavastoviglie V2000 VGBC

Funzioni



Caratteristiche

- Display LCD
- TouchControl
- ErgoPlus cassetto per le posate con SoftSlide
- Apertura automatica della porta
- FunctionLight
- LED Illuminazione
- Coperti standard: 13
- Sensore di torbidità
- Dosaggio automatico del brillantante
- Controllo permanente della durezza dell'acqua
- Protezione intelligente del vetro

Dati tecnici

Misure (A x L x P)	845 x 546 x 550 mm		
Allacciamento	380-415 V 2N~	3200 W	10 A

A A Emissioni acustiche ECO Standby

Da 8 l/0.53 kWh/38 dB(A)

Versione	Codice articolo	Prezzo incl.	escl.
Vano ampio			
Totalmente integrabile	**41178**00000	**2510.-**	2321.92
CRA		**10.81**	10.-



AdoraLavastoviglie V2000 VC / VGC

Funzioni



Caratteristiche

- Display LCD
- TouchControl
- Apertura automatica della porta
- FunctionLight
- LED Illuminazione
- Coperti standard: 12
- Sensore di torbidità
- Dosaggio automatico del brillantante
- Ottimizzazione della durezza dell'acqua
- Protezione del vetro

Dati tecnici

Misure (A x L x P)	756 x 546 x 550 mm 845 x 546 x 550 mm		
Allacciamento	220-240 V~	2200 W	10 A

A B Emissioni acustiche ECO Standby

Da 8 l/0.53 kWh/42 dB(A)

Versione	Codice articolo	Prezzo incl.	escl.
Standard			
Totalmente integrabile	**41149**00002	**2200.-**	2035.15
Vano ampio			
Totalmente integrabile	**41150**00000	**2330.-**	2155.41
CRA		**10.81**	10.-



AdoraLavastoviglie V2000 IC

Funzioni



Caratteristiche

- Display LCD
- TouchControl
- Apertura automatica della porta
- LED Illuminazione
- Coperti standard: 12
- Sensore di torbidità
- Dosaggio automatico del brillantante
- Ottimizzazione della durezza dell'acqua
- Protezione del vetro

Dati tecnici

Misure (A x L x P)	756 x 546 x 572 mm		
Allacciamento	220-240 V~	2200 W	10 A



Da 8 l/0.53 kWh/42 dB(A)

Versione	**Codice articolo**	**Prezzo incl.**	escl.
Standard			
Nero	**41180**00002	**2200.-**	2035.15
Bianco	**41180**00003	**2200.-**	2035.15
ChromeClass	**41180**00004	**2200.-**	2035.15
CRA		**10.81**	10.-

Disegni in scala – Lavastoviglie, Excellence Line e Advanced Line 55

SMS 55 cm

AdoraLavastoviglie V6000 VGBC

4114500000

AdoraLavastoviglie V4000 VGBC

4115500000

AdoraLavastoviglie V2000 VGBC

4117800000

AdoraLavastoviglie V6000 VGC

4115900000

AdoraLavastoviglie V4000 VGC

4115400000

AdoraLavastoviglie V4000 IGC

4115200000
4115200001
4115200002

AdoraLavastoviglie V2000 VGC

4115000000

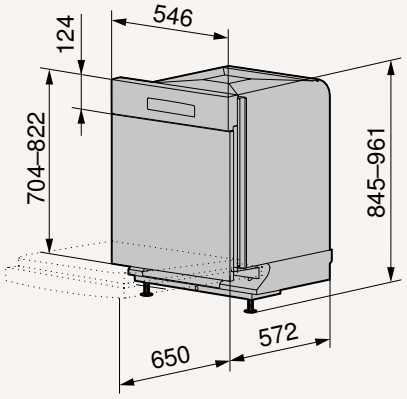

AdoraLavastoviglie V6000 DC

4115600001

AdoraLavastoviglie V6000 VC

4115800000

AdoraLavastoviglie V4000 VC

4115300001

AdoraLavastoviglie V4000 IC

4115100010
4115100011
4115100012

AdoraLavastoviglie V2000 VC

4114900002

AdoraLavastoviglie V2000 IC

4118000002
4118000003
4118000004

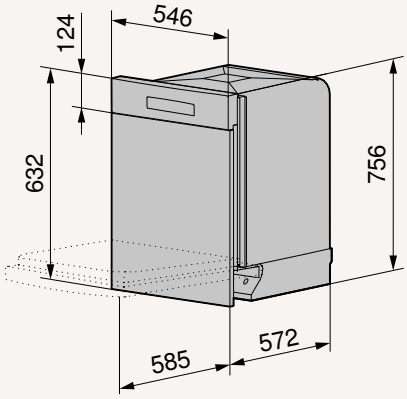

Informazioni dettagliate sulla progettazione sono disponibili sul nostro sito web.

Accessori – Lavastoviglie, Excellence Line 55

	Descrizione	Cod. art.	Prezzo incl. IVA	Prezzo escl. IVA	AdoraLavastoviglie V6000 DC	AdoraLavastoviglie V6000 VC	AdoraLavastoviglie V6000 VGC	AdoraLavastoviglie V6000 VGBC	AdoraLavastoviglie V4000 VC	AdoraLavastoviglie V4000 IGC	AdoraLavastoviglie V4000 IC	AdoraLavastoviglie V4000 VGC	AdoraLavastoviglie V4000 VGBC
	Set scomparto per posate Vario	1235251	**57.-**	52.73	■	■	■		●	●	●	●	
	Set scomparto per posate Vario	1207717	**67.-**	61.98									
	Vassoio 2 tazze, cestello inferiore destro	1209230	**25.-**	23.13	●	●	●	●	●	●	●	●	●
	Vassoio 3 tazze, cestello inferiore destro	1209231	**30.-**	27.75	●	●	●	●	●	●	●	●	●
	Set di aghi Easy (4 pezzi)	1207055	**7.-**	6.48	■	■	■	■	■	■	■	■	■
	Set di portaminuterie, solo per cestello superiore (4 pezzi)	1248021	**25.-**	23.13	■	■	■	■	●	●	●	●	●
	Sistema di integrazione Nero, larghezza 55 cm	1101717	**128.-**	118.41							●		
	Sistema di integrazione Bianco, larghezza 55 cm	1101716	**128.-**	118.41							●		
	Sistema di integrazione vetro specchio nero, larghezza 55 cm	W83525	**182.-**	168.36	●								
	Set di molle rinforzate per frontali di decorazione pesanti - colore giallo (Per informazioni dettagliate sul peso ecc. consultare l'aiuto di progettazione)	1206327	**50.-**	46.25	●	●	●	●	●	●	●	●	●
	Set di molle rinforzate per frontali di decorazione pesanti - colore verde (Per informazioni dettagliate sul peso ecc. consultare l'aiuto di progettazione)	1206328	**50.-**	46.25	●	●	●	●	●	●	●	●	●
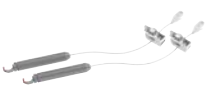	Set di molle rinforzate per frontali di decorazione pesanti - colore rosso (Per informazioni dettagliate sul peso ecc. consultare l'aiuto di progettazione)	1206329	**50.-**	46.25	●	●	●	●	●	●	●	●	●

■ (quantità) in dotazione ● compatibile con l'apparecchio

	AdoraLavastoviglie V2000 VC	AdoraLavastoviglie V2000 VGBC	AdoraLavastoviglie V2000 VGC	AdoraLavastoviglie V2000 IC
	●		●	●
	●	●	●	●
	●	●	●	●
	■	■	■	■
	●	●	●	●
				●
				●
	●	●	●	●
	●	●	●	●
	●	●	●	●

Ulteriori accessori su
vzug.com/accessori

Prodotti a confronto – Lavastoviglie, Advanced Line 45

	Lavastoviglie V400 VBS	Lavastoviglie V400 VS
Pagina del catalogo	293	293
Versioni		
Standard	●	●
Totalmente integrabile	●	●
Efficienza energetica	B	C
Tecnologia Convenzionale	●	●
OptiLift	o	o
ErgoPlus cassetto per le posate	●	o
Illuminazione		
Montaggio alto semplice	o	o
Apertura automatica della porta	●	●
Esclusività di V-ZUG		
Funzione speciale collegamento acqua calda	o	o
Sprint	o	o
Festa	o	o
SteamFinish	o	o
Quotidiano-breve	o	o
Protezione intelligente del vetro	o	o
Protezione del vetro	o	o
Funzioni		
V-ZUG-Home	o	o
Coperti standard	10	10
Programmi	6	6
Opzione Allin1	o	o
Igiene	o	o
EcoManagement	o	o
Avviamento ritardato (h)	24	24
Comandi e display		
Visualizzazione a 7 segmenti	●	●
Pulsanti	●	●
Dimostrazione gratuita a domicilio	o	o
Paese di provenienza	PL	PL

● compreso | o non compreso



Lavastoviglie V400 VBS

Funzioni



Caratteristiche

- Visualizzazione a 7 segmenti
- Pulsanti
- ErgoPlus cassetto per le posate
- Apertura automatica della porta
- Coperti standard: 10
- Programma speciale Speed
- VarioSpeed
- InfoLight

Kit di montaggio SMS come accessorio, senza sovrapprezzo

Dati tecnici

Misure (A x L x P)	815 x 448 x 550 mm		
Allacciamento	230 V~	2400 W	10 A



Da 7 l/0.59 kWh/44 dB(A)

Versione	Codice articolo	Prezzo incl.	escl.
Standard			
Totalmente integrabile	**41186**00000	**1990.-**	1840.89
CRA		**10.81**	10.-



Lavastoviglie V400 VS

Funzioni



Caratteristiche

- Visualizzazione a 7 segmenti
- Pulsanti
- Apertura automatica della porta
- Coperti standard: 10
- Programma speciale 1h
- VarioSpeed
- InfoLight

Kit di montaggio SMS come accessorio, senza sovrapprezzo

Dati tecnici

Misure (A x L x P)	815 x 448 x 550 mm		
Allacciamento	230 V~	2400 W	10 A



Da 7 l/0.59 kWh/44 dB(A)

Versione	Codice articolo	Prezzo incl.	escl.
Standard			
Totalmente integrabile	**41183**00000	**1810.-**	1674.38
CRA		**10.81**	10.-

Disegni in scala – Lavastoviglie, Advanced Line 55

Lavastoviglie V400 VBS	Lavastoviglie V400 VS
4118600000	**41183**00000

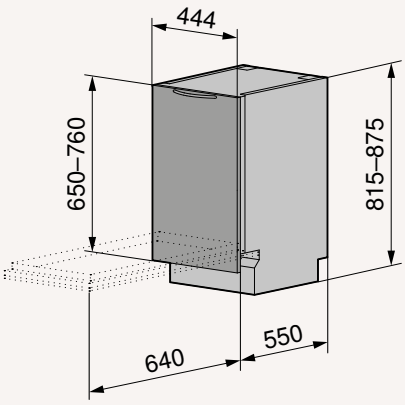

Informazioni dettagliate sulla progettazione sono disponibili sul nostro sito web.



Frigoriferi e congelatori

La qualità degli ingredienti riveste un ruolo fondamentale nella preparazione e nel gusto di un piatto. I nostri frigoriferi non solo ne garantiscono la freschezza, ma sono anche spaziosi, modulari e ben progettati.

Comfort ed efficienza energetica nella refrigerazione

L’arte dell’ospitalità
Crediamo che l’ospitalità debba essere un’esperienza memorabile e piacevole per tutti. Ecco perché la nostra gamma di apparecchi dedicata alla conservazione del cibo è stata sviluppata per adattarsi in modo ottimale alle esigenze di padrone e padroni di casa e dei loro ospiti. L’innovativa tecnologia di refrigerazione e congelamento e il design raffinato si traducono nel piacere di cucinare e di ospitare.

Spazi ampi, flessibilità e comfort
La linea dedicata alla conservazione del cibo è caratterizzata da moduli flessibili, grazie ai quali è facile adattare i diversi scomparti alle proprie esigenze. Questo sistema aiuta a mantenere organizzato lo spazio interno rendendo ben accessibili i prodotti conservati. Inoltre, le comode funzioni garantiscono una piacevole esperienza d’uso, come i meccanismi di apertura e chiusura delicate di porte e cassetti, il funzionamento pressoché silenzioso e l’illuminazione a LED di alta qualità.

Prestazioni elevate, consumi energetici ridotti
L’energia necessaria per il funzionamento degli elettrodomestici per la refrigerazione e il congelamento è responsabile di gran parte dei consumi domestici. Ecco perché V-ZUG lavora costantemente allo sviluppo e alla produzione di modelli a risparmio energetico per ridurre il loro impatto sull’ambiente, senza scendere a compromessi in termini di prestazioni.

Comoda dotazione

I frigoriferi e i congelatori offrono varie funzioni che si traducono in comfort e flessibilità in cucina.



MonoFridge
Il vano congelatore può essere convertito in scomparto frigo aggiuntivo in poche ore. La conversione può anche essere permanente o stagionale.



NoFrost
Grazie alla tecnologia NoFrost non è necessario sbrinare manualmente il vano congelatore e non vi sono fastidiosi strati di ghiaccio che ostacolano l'apertura dei cassetti.



ColdFresh
Nello scomparto di raffreddamento gli alimenti conservano sostanze nutritive, vitamine, aromi e aspetto fino a tre volte più a lungo rispetto al vano classico vano frigorifero.



SilentPlus
Il sistema di isolamento acustico riduce al minimo i rumori dell'apparecchio di refrigerazione anche nelle cucine aperte, per un'atmosfera piacevole e tranquilla anche alla massima potenza.



ClimateControl
Evita che nello scomparto frigorifero si formi il ghiaccio e mantiene una temperatura uniforme in ogni sua parte, offrendo condizioni di conservazione ottimali in tutto l'apparecchio.



IgienePlus
Le nostre superfici in materiale sintetico dell'azienda svizzera SANITIZED riducono notevolmente la presenza di microrganismi nocivi e odori sgradevoli rispetto a quelle convenzionali.



ClimateControlPlus
La circolazione ideale dell'aria per una distribuzione uniforme della temperatura e un'umidità ottimale in tutto il vano frigorifero permette di disporre in modo flessibile gli alimenti, senza ulteriore consumo energetico.

CombiCooler V6000: l’eleganza svizzera nella refrigerazione

Il modello CombiCooler V6000 178NI conquista per la dotazione innovativa di alta qualità, il nuovo concetto cromatico perlato e una piacevole illuminazione calda. Particolarmente pratico è il vano congelatore, che può essere facilmente trasformato in scomparto frigo aggiuntivo.

Dotazione interna di qualità per il massimo comfort
La funzione MonoFridge consente di trasformare il freezer in poche ore in uno scomparto frigorifero aggiuntivo semplicemente premendo un pulsante: la soluzione ideale quando serve temporaneamente più spazio per conservare alimenti freschi, ad esempio quando si accolgono ospiti. Nel vano frigorifero, il cassetto con fondo rimovibile facilita le operazioni di pulizia, mentre il sistema ClickShelf consente di modificare con facilità l’altezza dei ripiani.

Esperienza estetica e tattile di alto livello
L’interno di nuova concezione presenta un elegante rivestimento dei ripiani perlato, un pannello di controllo in vetro nero e sobri elementi in vetro e alluminio. Il nuovo concetto di illuminazione a LED garantisce un’invitante presentazione dei piatti e completa alla perfezione l‘interno dal caldo color perla, mentre i cassetti e i contenitori di alta qualità aggiungono un tocco di eleganza.

Made in Switzerland
Questo apparecchio, progettato, sviluppato e prodotto a Sulgen, incarna la perfezione svizzera. Prodotto con assoluta precisione e cura per i dettagli, testimonia l’eccezionale livello di qualità e lavorazione che caratterizza i prodotti di manifattura svizzera.



Cooler V2000: raffreddamento flessibile, sostenibile ed elegante

I nuovi Cooler V2000 con scomparto congelatore integrato offrono opzioni di conservazione flessibili: sia il Cooler V2000 FGI con portabottiglie modulare e due scatole sia il Cooler V2000 GI con cassetti per verdure e un ripiano extra-large permettono di organizzare gli alimenti con grande flessibilità.

Made in Switzerland
Questo apparecchio, progettato, sviluppato e prodotto a Sulgen, incarna la perfezione svizzera. Prodotto con assoluta precisione e cura per i dettagli, testimonia l'eccezionale livello di qualità e lavorazione che caratterizza i prodotti di manifattura svizzera.

Doppia parete posteriore
L'elegante finitura interna conferisce al Cooler V2000 più di un semplice tocco estetico. La doppia parete posteriore dal design innovativo impedisce la condensazione visibile dell'acqua e il congelamento, consentendo di posizionare gli alimenti appoggiandoli alla parete posteriore. Il risultato è un'organizzazione interna più flessibile del frigorifero.

Flessibilità di prima classe nella conservazione del cibo
Il cestello portabottiglie modulare e adattabile del Cooler V2000 FGI semplifica al massimo la conservazione del cibo. Comprende un cestello portabottiglie e due scatole versatili, una multifunzione e una KeepFresh, per soddisfare tutte le esigenze. Mentre il cestello portabottiglie estraibile permette di conservare le bottiglie in tutta semplicità, la scatola multifunzione agevola l'organizzazione prestandosi a vari utilizzi.
La scatola KeepFresh prolunga la durata di conservazione dei prodotti riducendo lo spreco di cibo.

Interno spazioso
Il Cooler V2000 GI offre un ampio spazio interno in cui è possibile inserire senza problemi anche una teglia: così le star dei fornelli di casa possono preparare e lasciar raffreddare i biscotti sulla teglia prima di metterli in forno, o persino di sistemare uno stampo per sformato di grandi dimensioni. Inoltre, questo modello dispone di uno scomparto congelatore e, a seconda della versione, di 2–3 cassetti per verdura. Questa incredibile flessibilità e disponibilità di spazio fanno del Cooler V2000 la scelta perfetta per soddisfare le più svariate esigenze in fatto di conservazione del cibo.



Prodotti a confronto – Frigoriferi e congelatori 60

	CombiCooler V6000 178NI	**CombiCooler V4000 178KNI**	**CombiCooler V4000 178NI**	**CombiCooler V600 178NI** (finora Prestige eco / V2000 178NI)	**CombiCooler V2000 152NI**	**Cooler V4000 178K**	**Cooler V4000 178KG**
Pagina del catalogo	306	306	307	307	308	309	309
Versioni							
Altezza standard (cm)	177.8	177.8	177.8	177.8	152.4	177.8	177.8
Porta(e)	2	2	2	2	2	1	1
Totalmente integrabile	●	●	●	●	●	●	●
Capienza totale (l)	281	268	282	292	230	296	276
Capacità utile scomparto frigorifero (l)	208	134	209	218	156	198	151
Capacità utile vano congelatore (l)	74	74	74	74	74		27
Capienza totale scomparto freddo (l)		61				98	98
Efficienza energetica	C	C	C	D	C	C	C
Esclusività di V-ZUG							
ColdFresh	○	●	○	○	○	●	●
KeepFresh	●	○	○	○	○	○	○
Cassetto portabottiglie	○	○	○	○	○	○	○
MonoFridge	●	●	●	○	●	○	○
ClimateControl	●	●	●	○	●	●	●
ClimateControlPlus	○	○	○	○	○	○	○
SilentPlus	●	●	●	●	●	○	○
ClickShelf	●	●	●	●	●	○	○
HygienePlus	●	●	●	●	●	○	○
Funzioni							
V-ZUG-Home	●	●	●	●	●	○	○
NoFrost	●	●	●	●	●	○	○
PartyCooling	●	●	●	●	●	○	○
Funzione vacanze	●	●	●	●	●	●	●
Modalità Sabbat	●	●	●	●	●	●	●
Comandi e display							
Regolazione separata della temperatura	●	●	●	●	●	○	○
Illuminazione	LED	LED	LED	LED	LED	LED	LED
Vassoio divisibile	○	●	●	○	●	●	●
Semi-ripiano	●	○	○	●	○	○	○
Display digitale	●	●	●	●	●	●	●
TouchControl	●	●	●	●	●	●	●
SoftClose | SoftClosePlus	● | ○	● | ○	● | ○	● | ○	● | ○	○ | ●	○ | ●
TouchOpen	○	○	○	○	○	○	○
Dimostrazione gratuita a domicilio	●	○	○	○	○	○	○
Paese di provenienza	CH	CH	CH	CH	CH	DE	DE

● compreso | ○ non compreso

Cooler V2000 178FGI	**Cooler V2000 178GI**	**Cooler V2000 152FGI**	**Cooler V2000 152GI**	**Cooler V2000 122KG**	**Cooler V600 122GI** (finora Perfect 60i eco)	**Cooler V600 88G**	**Cooler V600 8UG**	**Freezer V4000 178N**	**Freezer V2000 8UN** (finora V600 8UN)
310	310	311	311	312	312	313	313	314	314
177.8	177.8	152.4	152.4	122.1	122.1	87.4	82	177.8	82
1	1	1	1	1	1	1	1	1	1
●	●	●	●	●	●	●	●	●	●
292	292	242	242	173	181	117	106	213	74
263	263	214	214	91	152	102	92		
29	29	29	29	16	29	16	14	213	74
				67					
D	D	D	D	C	D	D	D	D	D
○	○	○	○	●	○	○	○	○	○
○	○	○	○	○	○	●	○	○	○
●	○	●	○	○	○	○	○	○	○
○	○	○	○	○	○	○	○	○	○
○	○	○	○	●	○	○	○	○	○
●	●	●	●	○	●	○	○	○	○
○	○	○	○	○	○	○	○	○	○
●	●	●	●	○	●	○	○	○	○
●	●	●	●	○	●	○	○	○	○
●	●	●	●	○	●	○	○	○	○
○	○	○	○	○	○	○	○	●	●
●	●	●	●	○	●	○	○	○	○
●	●	●	●	●	●	●	○	○	○
●	●	●	●	●	●	●	●	●	●
●	●	●	●	○	●	○	○	○	○
LED	LED	LED	LED	LED	LED	LED	LED		
○	○	○	○	●	○	●	○	○	○
●	●	●	●	○	○	○	○	○	○
●	●	●	●	●	●	●	●	●	●
●	●	●	●	●	●	●	●	●	●
● | ○	● | ○	● | ○	● | ○	○ | ●	● | ○	○ | ●	○ | ●	○ | ●	○ | ●
○	○	○	○	○	○	○	○	○	○
○	○	○	○	○	○	○	○	○	○
CH	CH	CH	CH	DE	CH	DE	AT	DE	AT



CombiCooler V6000 178NI

Funzioni

Caratteristiche

- Capienza totale: 281 l
- Capacità utile scomparto frigorifero: 208 l
- Capacità utile vano congelatore: 74 l
- Semi-ripiano
- LED Illuminazione
- Congelamento rapido
- Raffreddamento rapido
- Funzione vacanze
- Modalità Sabbat
- Display digitale
- TouchControl
- Livello di potenza sonora: 31 dB(A)
- Dimostrazione gratuita a domicilio

Dati tecnici

Misure (A x L x P)	1777 x 548 x 545 mm	
Allacciamento	220-240 V~	10 A

A↑G C B Emissioni acustiche

146 kWh/a

Versione	Codice articolo	Prezzo incl.	escl.
Totalmente integrabile			
Cerniera a destra	**51148**00000	**4500.-**	4162.81
Cerniera a sinistra	**51148**00001	**4500.-**	4162.81
CRA		**28.11**	26.-

Il profilo di riempimento deve essere ordinato separatamente.



CombiCooler V4000 178KNI

Funzioni

Caratteristiche

- Capienza totale: 268 l
- Capacità utile scomparto frigorifero: 134 l
- Capacità utile vano congelatore: 74 l
- Capienza totale scomparto freddo: 61 l
- Vassoio divisibile
- LED Illuminazione
- Congelamento rapido
- Raffreddamento rapido
- Funzione vacanze
- Modalità Sabbat
- Display digitale
- TouchControl
- Livello di potenza sonora: 35 dB(A)

Dati tecnici

Misure (A x L x P)	1777 x 548 x 545 mm	
Allacciamento	220-240 V~	10 A

A↑G C B Emissioni acustiche

162 kWh/a

Versione	Codice articolo	Prezzo incl.	escl.
Totalmente integrabile			
Cerniera a destra	**51114**00000	**3140.-**	2904.72
Cerniera a sinistra	**51114**00001	**3140.-**	2904.72
CRA		**28.11**	26.-

Il profilo di riempimento deve essere ordinato separatamente.



Euro 60 cm



CombiCooler V4000 178NI

Funzioni



Caratteristiche

- Capienza totale: 282 l
- Capacità utile scomparto frigorifero: 209 l
- Capacità utile vano congelatore: 74 l
- Vassoio divisibile
- LED Illuminazione
- Congelamento rapido
- Raffreddamento rapido
- Funzione vacanze
- Modalità Sabbat
- Display digitale
- TouchControl
- Livello di potenza sonora: 35 dB(A)

Dati tecnici

Misure (A x L x P)	1777 x 548 x 545 mm	
Allacciamento	220-240 V~	10 A

A↑G C B Emissioni acustiche

146 kWh/a

Versione	Codice articolo	Prezzo incl.	escl.
Totalmente integrabile			
Cerniera a destra	**51108**00000	**2850.-**	2636.45
Cerniera a sinistra	**51108**00001	**2850.-**	2636.45
CRA		**28.11**	26.-

Il profilo di riempimento deve essere ordinato separatamente.

CombiCooler V600 178NI

(finora Prestige eco / V2000 178NI)

Funzioni



Caratteristiche

- Capienza totale: 292 l
- Capacità utile scomparto frigorifero: 218 l
- Capacità utile vano congelatore: 74 l
- Semi-ripiano
- LED Illuminazione
- Congelamento rapido
- Raffreddamento rapido
- Funzione vacanze
- Modalità Sabbat
- Display digitale
- TouchControl
- Livello di potenza sonora: 31 dB(A)

Dati tecnici

Misure (A x L x P)	1777 x 548 x 545 mm	
Allacciamento	220-240 V~	10 A

A↑G D B Emissioni acustiche

183 kWh/a

Versione	Codice articolo	Prezzo incl.	escl.
Totalmente integrabile			
Cerniera a destra	**51157**00000	**2620.-**	2423.68
Cerniera a sinistra	**51157**00001	**2620.-**	2423.68
CRA		**28.11**	26.-

Il profilo di riempimento deve essere ordinato separatamente.



CombiCooler V2000 152NI

Funzioni



Caratteristiche

- Capienza totale: 230 l
- Capacità utile scomparto frigorifero: 156 l
- Capacità utile vano congelatore: 74 l
- Vassoio divisibile
- LED Illuminazione
- Congelamento rapido
- Raffreddamento rapido
- Funzione vacanze
- Modalità Sabbat
- Display digitale
- TouchControl
- Livello di potenza sonora: 35 dB(A)

Dati tecnici

Misure (A x L x P)	1523 x 548 x 545 mm	
Allacciamento	220-240 V~	10 A



147 kWh/a

Versione	Codice articolo	Prezzo incl.	escl.
Totalmente integrabile			
Cerniera a destra	**51107**00000	**2700.-**	2497.69
Cerniera a sinistra	**51107**00001	**2700.-**	2497.69
CRA		**28.11**	26.-

Il profilo di riempimento deve essere ordinato separatamente.



Cooler V4000 178K

Funzioni

Caratteristiche

- Capienza totale: 296 l
- Capacità utile scomparto frigorifero: 198 l
- Capienza totale scomparto freddo: 98 l
- Vassoio divisibile
- LED Illuminazione
- Raffreddamento rapido
- Funzione vacanze
- Modalità Sabbat
- Display digitale
- TouchControl
- Filtro a carboni attivi
- Livello di potenza sonora: 32 dB(A)

Dati tecnici

Misure (A x L x P)	1770 x 559 x 546 mm	
Allacciamento	220-240 V~	10 A

A G C B Emissioni acustiche

100 kWh/a

Versione	Codice articolo	Prezzo incl.	escl.
Totalmente integrabile			
Cerniera a destra	**51139**00000	**2870.-**	2654.95
Cerniera a sinistra	**51139**00001	**2870.-**	2654.95
CRA		**28.11**	26.-



Cooler V4000 178KG

Funzioni

Caratteristiche

- Capienza totale: 276 l
- Capacità utile scomparto frigorifero: 151 l
- Capacità utile vano congelatore: 27 l
- Capienza totale scomparto freddo: 98 l
- Vassoio divisibile
- LED Illuminazione
- Raffreddamento rapido
- Funzione vacanze
- Modalità Sabbat
- Display digitale
- TouchControl
- Filtro a carboni attivi
- Livello di potenza sonora: 33 dB(A)

Dati tecnici

Misure (A x L x P)	1770 x 559 x 546 mm	
Allacciamento	220-240 V~	10 A

A G C B Emissioni acustiche

131 kWh/a

Versione	Codice articolo	Prezzo incl.	escl.
Totalmente integrabile			
Cerniera a destra	**51143**00000	**2930.-**	2710.45
Cerniera a sinistra	**51143**00001	**2930.-**	2710.45
CRA		**28.11**	26.-



Miglior classe di emissione acustica

Cooler V2000 178FGI

Funzioni

Caratteristiche

- Capienza totale: 292 l
- Capacità utile scomparto frigorifero: 263 l
- Capacità utile vano congelatore: 29 l
- Semi-ripiano
- Cassetto portabottiglie
- LED Illuminazione
- Congelamento rapido
- Raffreddamento rapido
- Funzione vacanze
- Modalità Sabbat
- Display digitale
- TouchControl
- Livello di potenza sonora: 28 dB(A)

Dati tecnici

Misure (A x L x P)	1775 x 548 x 548 mm	
Allacciamento	220-240 V~	10 A

A↑G D A Emissioni acustiche

120 kWh/a

Versione	Codice articolo	Prezzo incl.	escl.
Totalmente integrabile			
Cerniera a destra	**51129**00000	**2820.-**	2608.70
Cerniera a sinistra	**51129**00001	**2820.-**	2608.70
CRA		**28.11**	26.-

Il profilo di riempimento deve essere ordinato separatamente.



Miglior classe di emissione acustica

Cooler V2000 178GI

Funzioni

Caratteristiche

- Capienza totale: 292 l
- Capacità utile scomparto frigorifero: 263 l
- Capacità utile vano congelatore: 29 l
- Semi-ripiano
- LED Illuminazione
- Congelamento rapido
- Raffreddamento rapido
- Funzione vacanze
- Modalità Sabbat
- Display digitale
- TouchControl
- Livello di potenza sonora: 28 dB(A)

Dati tecnici

Misure (A x L x P)	1775 x 548 x 548 mm	
Allacciamento	220-240 V~	10 A

A↑G D A Emissioni acustiche

120 kWh/a

Versione	Codice articolo	Prezzo incl.	escl.
Totalmente integrabile			
Cerniera a destra	**51130**00000	**2700.-**	2497.69
Cerniera a sinistra	**51130**00001	**2700.-**	2497.69
CRA		**28.11**	26.-

Il profilo di riempimento deve essere ordinato separatamente.

Miglior classe di emissione acustica



Cooler V2000 152FGI

Funzioni

Caratteristiche

- Capienza totale: 242 l
- Capacità utile scomparto frigorifero: 214 l
- Capacità utile vano congelatore: 29 l
- Semi-ripiano
- Cassetto portabottiglie
- LED Illuminazione
- Congelamento rapido
- Raffreddamento rapido
- Funzione vacanze
- Modalità Sabbat
- Display digitale
- TouchControl
- Livello di potenza sonora: 28 dB(A)

Dati tecnici

Misure (A x L x P)	1521 x 548 x 548 mm	
Allacciamento	220-240 V~	10 A

A–G D A Emissioni acustiche

136 kWh/a

Versione	Codice articolo	Prezzo incl.	escl.
Totalmente integrabile			
Cerniera a destra	**51152**00000	**2560.-**	2368.18
Cerniera a sinistra	**51152**00001	**2560.-**	2368.18
CRA		**28.11**	26.-

Il profilo di riempimento deve essere ordinato separatamente.

Euro 60 cm

Miglior classe di emissione acustica



Cooler V2000 152GI

Funzioni

Caratteristiche

- Capienza totale: 242 l
- Capacità utile scomparto frigorifero: 214 l
- Capacità utile vano congelatore: 29 l
- Semi-ripiano
- LED Illuminazione
- Congelamento rapido
- Raffreddamento rapido
- Funzione vacanze
- Modalità Sabbat
- Display digitale
- TouchControl
- Livello di potenza sonora: 28 dB(A)

Dati tecnici

Misure (A x L x P)	1521 x 548 x 548 mm	
Allacciamento	220-240 V~	10 A

A–G D A Emissioni acustiche

136 kWh/a

Versione	Codice articolo	Prezzo incl.	escl.
Totalmente integrabile			
Cerniera a destra	**51153**00000	**2440.-**	2257.17
Cerniera a sinistra	**51153**00001	**2440.-**	2257.17
CRA		**28.11**	26.-

Il profilo di riempimento deve essere ordinato separatamente.

Miglior classe di emissione acustica





Cooler V2000 122KG

Funzioni

Caratteristiche

- Capienza totale: 173 l
- Capacità utile scomparto frigorifero: 91 l
- Capacità utile vano congelatore: 16 l
- Capienza totale scomparto freddo: 67 l
- Vassoio divisibile
- LED Illuminazione
- Raffreddamento rapido
- Funzione vacanze
- Modalità Sabbat
- Display digitale
- TouchControl
- Filtro a carboni attivi
- Livello di potenza sonora: 32 dB(A)

Dati tecnici

Misure (A x L x P)	1213 x 559 x 546 mm	
Allacciamento	220-240 V~	10 A

A–G C B Emissioni acustiche

118 kWh/a

Versione	Codice articolo	Prezzo incl.	escl.
Totalmente integrabile			
Cerniera a destra	**51144**00000	**2200.-**	2035.15
Cerniera a sinistra	**51144**00001	**2200.-**	2035.15
CRA		**28.11**	26.-

Cooler V600 122GI (finora Perfect 60i eco)

Funzioni

Caratteristiche

- Capienza totale: 181 l
- Capacità utile scomparto frigorifero: 152 l
- Capacità utile vano congelatore: 29 l
- LED Illuminazione
- Congelamento rapido
- Raffreddamento rapido
- Funzione vacanze
- Modalità Sabbat
- Display digitale
- TouchControl
- Livello di potenza sonora: 29 dB(A)

Dati tecnici

Misure (A x L x P)	1222 x 548 x 548 mm	
Allacciamento	220-240 V~	10 A

A–G D A Emissioni acustiche

127 kWh/a

Versione	Codice articolo	Prezzo incl.	escl.
Totalmente integrabile			
Cerniera a destra	**51156**00000	**1980.-**	1831.64
Cerniera a sinistra	**51156**00001	**1980.-**	1831.64
CRA		**28.11**	26.-

Il profilo di riempimento è compreso nella fornitura



Cooler V600 88G

Funzioni

Caratteristiche

- Capienza totale: 117 l
- Capacità utile scomparto frigorifero: 102 l
- Capacità utile vano congelatore: 16 l
- Vassoio divisibile
- LED Illuminazione
- Raffreddamento rapido
- Funzione vacanze
- Modalità Sabbat
- Display digitale
- TouchControl
- Livello di potenza sonora: 35 dB(A)

Dati tecnici

Misure (A x L x P) 872 x 559 x 546 mm
Allacciamento 220-240 V~ 10 A

A↑G D B Emissioni acustiche

118 kWh/a

Versione	Codice articolo	Prezzo incl.	escl.
Totalmente integrabile			
Cerniera a destra	**51145**00000	**1660.-**	1535.62
Cerniera a sinistra	**51145**00001	**1660.-**	1535.62
CRA		**28.11**	26.-

Disponibile da aprile 2026



Cooler V600 8UG

Funzioni

Caratteristiche

- Capienza totale: 106 l
- Capacità utile scomparto frigorifero: 92 l
- Capacità utile vano congelatore: 14 l
- LED Illuminazione
- Raffreddamento rapido
- Modalità Sabbat
- Display digitale
- TouchControl
- Livello di potenza sonora: 34 dB(A)

Dati tecnici

Misure (A x L x P) 819 x 597 x 556 mm
Allacciamento 220-240 V~ 10 A

A↑G D B Emissioni acustiche

115 kWh/a

Versione	Codice articolo	Prezzo incl.	escl.
Totalmente integrabile			
Cerniera a destra	**51159**00000	**1600.-**	1480.11
Cerniera a sinistra	**51159**00001	**1600.-**	1480.11
CRA		**28.11**	26.-

Euro 60 cm



Freezer V4000 178N

Funzioni

Caratteristiche

- Capienza totale: 213 l
- Capacità utile vano congelatore: 213 l
- Congelamento rapido
- Modalità Sabbat
- Display digitale
- TouchControl
- Livello di potenza sonora: 33 dB(A)

Dati tecnici

Misure (A x L x P) 1770 x 559 x 546 mm
Allacciamento 220-240 V~ 10 A

A G D B Emissioni acustiche

190 kWh/a

Versione	Codice articolo	Prezzo incl.	escl.
Totalmente integrabile			
Cerniera a destra	**53008**00000	**2380.-**	2201.67
Cerniera a sinistra	**53008**00001	**2380.-**	2201.67
CRA		**28.11**	26.-

Disponibile da aprile 2026



Freezer V2000 8UN (finora V600 8UN)

Funzioni

Caratteristiche

- Capienza totale: 74 l
- Capacità utile vano congelatore: 74 l
- Congelamento rapido
- Modalità Sabbat
- Display digitale
- TouchControl
- Livello di potenza sonora: 34 dB(A)

Dati tecnici

Misure (A x L x P) 819 x 597 x 556 mm
Allacciamento 220-240 V~ 10 A

A G D B Emissioni acustiche

150 kWh/a

Versione	Codice articolo	Prezzo incl.	escl.
Totalmente integrabile			
Cerniera a sinistra	**53010**00000	**1850.-**	1711.38
CRA		**28.11**	26.-

Disegni in scala – Frigoriferi e congelatori 60

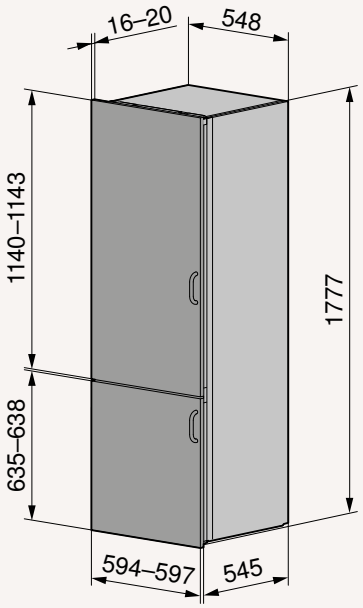

CombiCooler V6000 178NI

5114800000
5114800001

CombiCooler V4000 178KNI

5111400000
5111400001

CombiCooler V4000 178NI

5110800000
5110800001

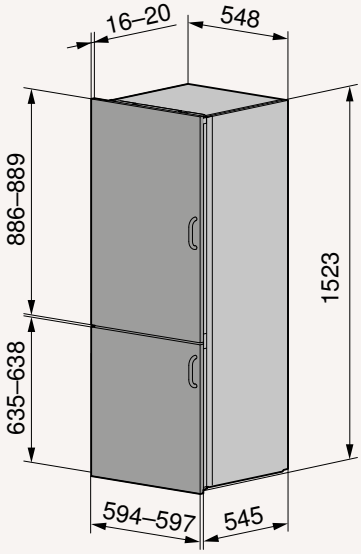

CombiCooler V2000 152NI

5110700000
5110700001

CombiCooler V600 178NI

5115700000
5115700001

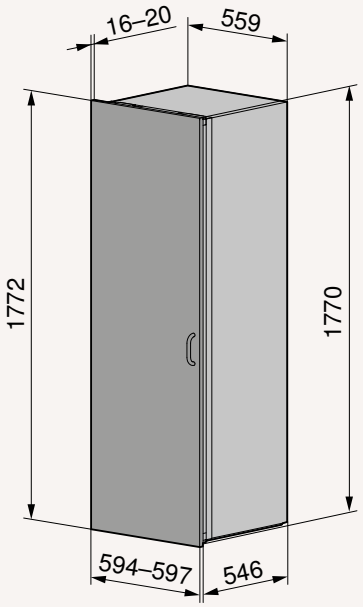

Cooler V4000 178K

5113900000
5113900001

Cooler V4000 178KG

5114300000
5114300001

Freezer V4000 178N

5300800000
5300800001

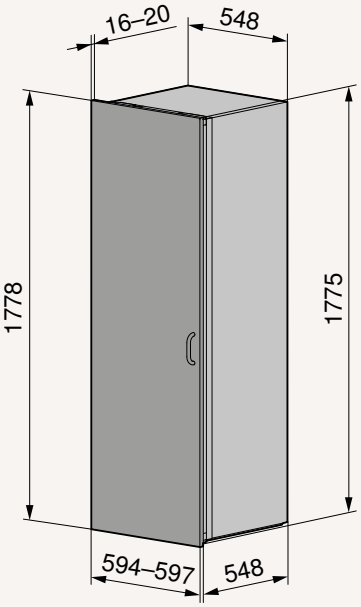

Cooler V2000 178FGI

5112900000
5112900001

Cooler V2000 178GI

5113000000
5113000001

Informazioni dettagliate sulla progettazione sono disponibili sul nostro sito web.

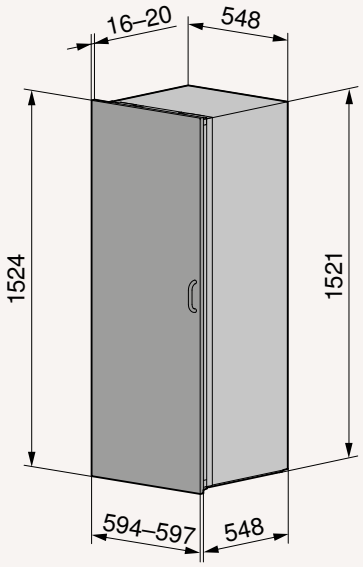

Cooler V2000
152FGI

5115200000
5115200001

Cooler V2000
152GI

5115300000
5115300001

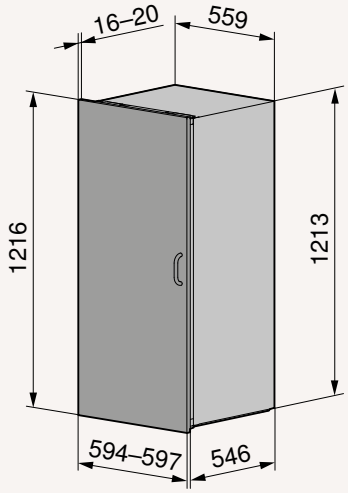

Cooler V2000
122KG

5114400000
5114400001

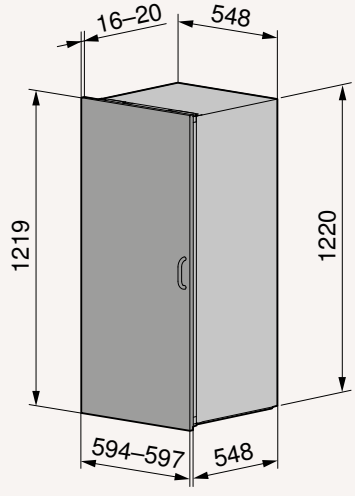

Cooler V600
122GI

5115600000
5115600001

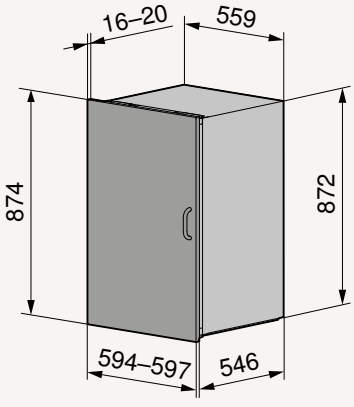

Cooler V600
88G

5114500000
5114500001

Disegni in scala – Frigoriferi e congelatori 60

Euro 60 cm

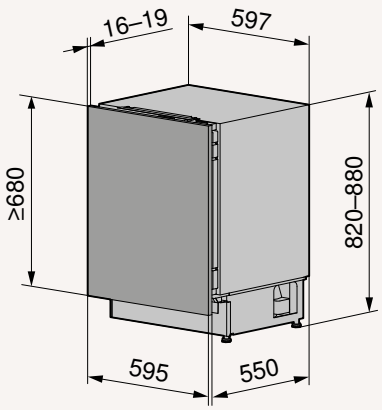

Cooler V600 8UG	Freezer V2000 8UN
5115900000	**53010**00000
5115900001	

Massimo piacere, design di grande effetto

I nostri WineCooler da incasso permettono di servire i vini alla temperatura ideale dando loro il risalto che meritano. L'allestimento raffinato riproduce l'atmosfera della cantina in casa.

Una regolazione eccellente della temperatura, per un gusto superiore
La temperatura di servizio dei vini ne influenza notevolmente il gusto. Che si tratti di bianco, rosso o spumante, il WineCooler di V-ZUG permette di conservare i vini preferiti nelle condizioni giuste, per servirli alla temperatura ottimale. Padroni di casa e ospiti potranno gustare al meglio il vino.

Conservare. Proteggere. Presentare.
I ripiani in legno e il controllo preciso della temperatura assicurano la conservazione e la protezione ottimali anche della più pregiata delle collezioni di vini. La finitura in vetro a specchio si sposa alla perfezione con gli altri apparecchi di V-ZUG, mentre i ripiani, installabili anche in posizione inclinata, permettono di dare massimo risalto alla selezione di bottiglie.

Perfezione fin nei minimi dettagli
Il design minimal, elegante e senza tempo è il segno distintivo della Excellence Line di V-ZUG. Con linee pulite e frontale in vetro a specchio, questo WineCooler si abbina alla perfezione con l'estetica dei forni, degli Steamer e degli altri prodotti di V-ZUG. Inoltre, è dotato di una porta senza maniglia, che grazie alla funzione TouchOpen si apre facilmente con una leggera pressione delle dita.



Prodotti a confronto – WineCooler 60

	WineCooler V6000	**WineCooler V4000 90**	**WineCooler V4000 45**	**WineCooler V4000 8U** (finora WineCooler UCSL)
Pagina del catalogo	323	323	324	324
Versioni				
Altezza standard (cm)	177.8	90.6	45	82
Porta(e)	1	1	1	1
Vetro a specchio nero | Platinum | Pearl	● | ○ | ○	● | ● | ●	● | ● | ●	● | ○ | ○
Capienza totale (l)	276	131	47	95
Capienza bottiglie di vino	83	38	17	31
Maniglia a scomparsa	●	●	●	●
Efficienza energetica	G	D	D	E
Esclusività di V-ZUG				
SilentPlus	○	●	●	○
HygienePlus	○	●	●	○
Funzioni				
V-ZUG-Home	○	●	●	○
PartyCooling	○	●	●	○
Modalità Sabbat	○	●	●	●
Ripiano da presentazione	●	●	●	○
Comandi e display				
Regolazione separata della temperatura	●	●	○	●
Illuminazione	LED	LED	LED	LED
Display digitale	●	●	●	●
TouchControl	●	●	●	●
SoftClose	●	●	●	●
TouchOpen	●	●	●	●
Guida telescopica completamente stabile	●	○	○	●
Dimostrazione gratuita a domicilio	●	○	○	○
Paese di provenienza	AT	CH	CH	AT

● compreso | ○ non compreso



WineCooler V6000

Funzioni

Caratteristiche

- 2 zone di temperatura
- Capienza totale: 276 l
- Capienza bottiglie di vino: 83
- Guida telescopica completamente stabile
- Illuminazione: LED
- Interruttore per illuminazione interna permanente
- Luce regolabile: A 2 livelli
- Display digitale
- TouchControl
- Filtro a carboni attivi
- Livello di potenza sonora: 32 dB(A)
- Dimostrazione gratuita a domicilio

Dati tecnici

Misure (A x L x P) 1816 x 595 x 572 mm
Allacciamento 220-240 V~ 10 A

A↑G G B Emissioni acustiche

165 kWh/a

Versione	Codice articolo	Prezzo incl.	escl.
Vetro a specchio nero			
Cerniera a destra	**51135**00000	**5600.-**	5180.39
CRA		**28.11**	26.-



WineCooler V4000 90

Funzioni

Caratteristiche

- 2 zone di temperatura
- Capienza totale: 131 l
- Capienza bottiglie di vino: 38
- Illuminazione: LED
- Interruttore per illuminazione interna permanente
- Luce regolabile: A 5 livelli
- Raffreddamento rapido
- Modalità Sabbat
- Display digitale
- TouchControl
- Livello di potenza sonora: 34 dB(A)

Dati tecnici

Misure (A x L x P) 910 x 596 x 566 mm
Allacciamento 220-240 V~ 10 A

A↑G D B Emissioni acustiche

69 kWh/a

Versione	Codice articolo	Prezzo incl.	escl.
Vetro a specchio nero			
Cerniera a destra	**51102**00001	**3970.-**	3672.53
Cerniera a sinistra	**51102**00002	**3970.-**	3672.53
Vetro a specchio Platinum			
Cerniera a destra	**51102**00019	**4030.-**	3728.03
Cerniera a sinistra	**51102**00020	**4030.-**	3728.03
Vetro a specchio Pearl			
Cerniera a destra	**51102**00021	**4070.-**	3765.03
Cerniera a sinistra	**51102**00022	**4070.-**	3765.03
CRA		**28.11**	26.-



WineCooler V4000 45

Funzioni

Caratteristiche

- Capienza totale: 47 l
- Capienza bottiglie di vino: 17
- Illuminazione: LED
- Interruttore per illuminazione interna permanente
- Luce regolabile: A 5 livelli
- Raffreddamento rapido
- Modalità Sabbat
- Display digitale
- TouchControl
- Livello di potenza sonora: 34 dB(A)

Dati tecnici

Misure (A x L x P)	454 x 596 x 566 mm	
Allacciamento	220-240 V~	10 A

A–G D B Emissioni acustiche

53 kWh/a

Versione	Codice articolo	Prezzo incl.	escl.
Vetro a specchio nero			
Cerniera a destra	**51113**00000	**3400.-**	3145.24
Cerniera a sinistra	**51113**00001	**3400.-**	3145.24
Vetro a specchio Platinum			
Cerniera a destra	**51113**00002	**3450.-**	3191.49
Cerniera a sinistra	**51113**00003	**3450.-**	3191.49
Vetro a specchio Pearl			
Cerniera a destra	**51113**00004	**3490.-**	3228.49
Cerniera a sinistra	**51113**00005	**3490.-**	3228.49
CRA		**28.11**	26.-

Disponibile da aprile 2026



WineCooler V4000 8U (finora WineCooler UCSL)

Funzioni

Caratteristiche

- 2 zone di temperatura
- Capienza totale: 95 l
- Capienza bottiglie di vino: 31
- Guida telescopica completamente stabile
- Illuminazione: LED
- Interruttore per illuminazione interna permanente
- Luce regolabile: A 2 livelli
- Modalità Sabbat
- Display digitale
- TouchControl
- Filtro a carboni attivi
- Livello di potenza sonora: 32 dB(A)

Dati tecnici

Misure (A x L x P)	819 x 597 x 579 mm	
Allacciamento	220-240 V~	10 A

A–G E B Emissioni acustiche

83 kWh/a

Versione	Codice articolo	Prezzo incl.	escl.
Vetro a specchio nero			
Cerniera a destra	**51158**00000	**3800.-**	3515.26
Cerniera a sinistra	**51158**00001	**3800.-**	3515.26
CRA		**28.11**	26.-

Disegni in scala – WineCooler 60

Euro 60 cm

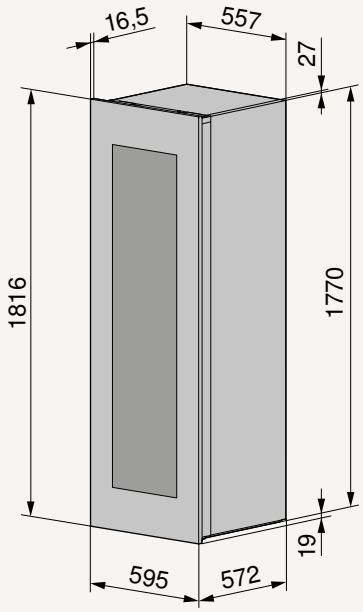

WineCooler V6000

5113500000

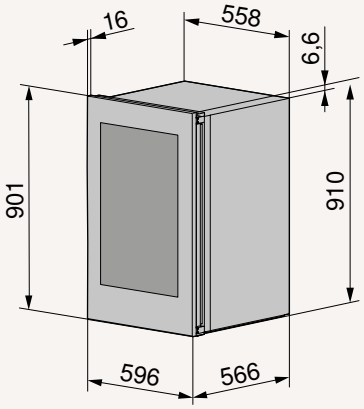

WineCooler V4000 90

5110200001
5110200002
5110200019
5110200020
5110200021
5110200022

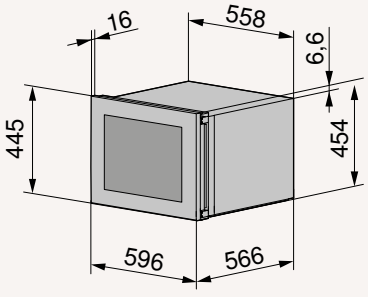

WineCooler V4000 45

5111300000
5111300001
5111300002
5111300003
5111300004
5111300005

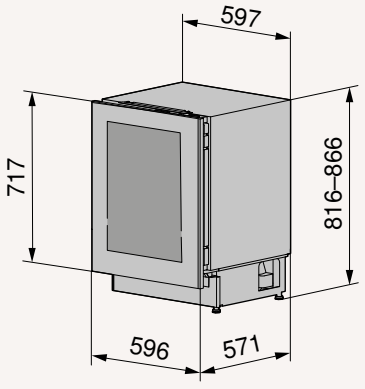

WineCooler V4000 8U

5115800000
5115800001

Informazioni dettagliate sulla progettazione sono disponibili sul nostro sito web.

Accessori – Frigoriferi e congelatori 60

	Descrizione	Cod. art.	Prezzo incl. IVA	Prezzo escl. IVA	CombiCooler V6000 178NI	CombiCooler V4000 178KNI	CombiCooler V4000 178NI	CombiCooler V600 178NI	CombiCooler V2000 152NI	Cooler V4000 178K	Cooler V4000 178KG	Cooler V2000 178FGI	Cooler V2000 178GI
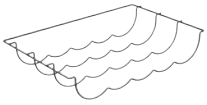	Ripiano portabottiglie con securizza	1079178	**96.-**	88.81	●	●	●	●	●				●
	Portabottiglie	1253919	**80.-**	74.01								■ (1)	
	Scatola multifunzionale	1253916	**40.-**	37.-	●	●	●	●				■ (1)	●
	Scatola KeepFresh	1255056	**95.-**	87.88	●		●	●				■ (1)	●
	Set organizer frigorifero	1038479	**32.-**	29.60	●	●	●	●	●				
	Porta tubo	1253920	**85.-**	78.63		●	●	●	●			●	●
	Copertura per compartimento	1079160	**25.-**	23.13				●					
	Filtro a carbone attivo	1228784	**60.-**	55.50						■ (1)	■ (1)		
	Filtro a carboni attivi per WineCooler V6000	1034054	**42.-**	38.85									
	Piattino decanter scuro per WineCooler	1152948	**99.-**	91.58									
	Piattino decanter chiaro per WineCooler	1152947	**99.-**	91.58									

■ (quantità) in dotazione ● compatibile con l'apparecchio

	Cooler V2000 152FGI	Cooler V2000 152GI	Cooler V2000 122KG	Cooler V600 122GI	Cooler V600 88G	Cooler V600 8UG	Freezer V4000 178N	Freezer V2000 8UN	WineCooler V6000	WineCooler V4000 90	WineCooler V4000 45	WineCooler V4000 8U
		●		●								
	■ (1)											
	■ (1)	●		●								
	■ (1)	●		●								
						●						
	●	●		●								
			■ (1)									■ (1)
									■ (1)			
										●	●	
										●	●	

Ulteriori accessori su
vzug.com/accessori

Prodotti a confronto – Frigoriferi e congelatori 55

	CombiCooler V6000 178NI	**CombiCooler V4000 178KNI**	**CombiCooler V4000 178NI**	**CombiCooler V600 178NI** (finora Prestige eco / V2000 178NI)	**CombiCooler V2000 152NI**	**Cooler V2000 178FGI**	**Cooler V2000 178GI**
Pagina del catalogo	330	330	331	331	332	333	333
Versioni							
Altezza standard (cm)	177.8	177.8	177.8	177.8	152.4	177.8	177.8
Porta(e)	2	2	2	2	2	1	1
Totalmente integrabile | Bianco | Nero	● | ○ | ○	● | ○ | ○	● | ○ | ○	● | ● | ●	● | ● | ●	● | ○ | ○	● | ○ | ○
Capienza totale (l)	281	268	282	292	230	292	292
Capacità utile scomparto frigorifero (l)	208	134	209	218	156	263	263
Capacità utile vano congelatore (l)	74	74	74	74	74	29	29
Capienza totale scomparto freddo (l)		61					
Efficienza energetica	C	C	C	D	C	D	D
Esclusività di V-ZUG							
ColdFresh	○	●	○	○	○	○	○
KeepFresh	●	○	○	○	○	○	○
Cassetto portabottiglie	○	○	○	○	○	●	○
MonoFridge	●	●	●	○	●	○	○
ClimateControl	●	●	●	○	●	○	○
ClimateControlPlus	○	○	○	○	○	●	●
SilentPlus	●	●	●	●	●	○	○
ClickShelf	●	●	●	●	●	●	●
HygienePlus	●	●	●	●	●	●	●
Funzioni							
V-ZUG-Home	●	●	●	●	●	●	●
NoFrost	●	●	●	●	●	○	○
PartyCooling	●	●	●	●	●	●	●
Funzione vacanze	●	●	●	●	●	●	●
Modalità Sabbat	●	●	●	●	●	●	●
Comandi e display							
Regolazione separata della temperatura	●	●	●	●	●	●	●
Illuminazione	LED	LED	LED	LED	LED	LED	LED
Vassoio divisibile	○	●	●	○	●	○	○
Semi-ripiano	●	○	○	●	○	●	●
Display digitale	●	●	●	●	●	●	●
TouchControl	●	●	●	●	●	●	●
SoftClose | SoftClosePlus	● | ○	● | ○	● | ○	● | ○	● | ○	● | ○	● | ○
TouchOpen	○	○	○	○	○	○	○
Dimostrazione gratuita a domicilio	●	○	○	○	○	○	○
Paese di provenienza	CH	CH	CH	CH	CH	CH	CH

● compreso | ○ non compreso

	Cooler V2000 152FGI	Cooler V2000 152GI	Cooler V600 127GC (finora Perfect eco)	Noblesse eco	Classic eco	Ideal eco	Komfort eco
	334	334	335	336	336	337	337
	152.4	152.4	127	177.8	165.1	88.9	76.2
	1	1	1	2	2	1	1
	● | ● | ●	● | ● | ●	● | ● | ●	● | ○ | ○	● | ● | ○	● | ● | ○	○ | ● | ●
	242	242	181	296	262	147	120
	214	214	152	234	187	131	103
	29	29	29	63	76	17	17
	D	D	D	E	E	E	E
	○	○	○	○	○	○	○
	○	○	○	○	○	○	○
	●	○	○	●	○	○	○
	○	○	○	○	○	○	○
	○	○	○	○	○	○	○
	●	●	●	○	○	○	○
	○	○	○	○	○	○	○
	●	●	●	○	○	○	○
	●	●	●	●	●	●	●
	●	●	●	○	○	○	○
	○	○	○	○	○	○	○
	●	●	●	○	○	○	○
	●	●	●	●	○	○	○
	●	●	●	●	●	○	○
	●	●	●	●	○	○	○
	LED	LED	LED	LED	LED	LED	LED
	○	○	○	○	○	○	○
	●	●	○	●	●	○	○
	●	●	●	●	●	●	●
	●	●	●	●	●	●	●
	● | ○	● | ○	● | ○	● | ○	● | ○	○ | ○	○ | ○
	○	○	○	○	○	○	○
	○	○	○	○	○	○	○
	CH	CH	CH	CH	CH	CH	CH



CombiCooler V6000 178NI

Funzioni

Caratteristiche

- Capienza totale: 281 l
- Capacità utile scomparto frigorifero: 208 l
- Capacità utile vano congelatore: 74 l
- Semi-ripiano
- LED Illuminazione
- Congelamento rapido
- Raffreddamento rapido
- Funzione vacanze
- Modalità Sabbat
- Display digitale
- TouchControl
- Livello di potenza sonora: 31 dB(A)
- Dimostrazione gratuita a domicilio

Dati tecnici

Misure (A x L x P)	1777 x 548 x 545 mm	
Allacciamento	220-240 V~	10 A

A↑G C B Emissioni acustiche

146 kWh/a

Versione	Codice articolo	Prezzo incl.	escl.
Totalmente integrabile			
Cerniera a destra	**51148**00000	**4500.-**	4162.81
Cerniera a sinistra	**51148**00001	**4500.-**	4162.81
CRA		**28.11**	26.-



CombiCooler V4000 178KNI

Funzioni

Caratteristiche

- Capienza totale: 268 l
- Capacità utile scomparto frigorifero: 134 l
- Capacità utile vano congelatore: 74 l
- Capienza totale scomparto freddo: 61 l
- Vassoio divisibile
- LED Illuminazione
- Congelamento rapido
- Raffreddamento rapido
- Funzione vacanze
- Modalità Sabbat
- Display digitale
- TouchControl
- Livello di potenza sonora: 35 dB(A)

Dati tecnici

Misure (A x L x P)	1777 x 548 x 545 mm	
Allacciamento	220-240 V~	10 A

A↑G C B Emissioni acustiche

162 kWh/a

Versione	Codice articolo	Prezzo incl.	escl.
Totalmente integrabile			
Cerniera a destra	**51114**00000	**3140.-**	2904.72
Cerniera a sinistra	**51114**00001	**3140.-**	2904.72
CRA		**28.11**	26.-



SMS 55 cm



CombiCooler V4000 178NI

Funzioni



Caratteristiche

- Capienza totale: 282 l
- Capacità utile scomparto frigorifero: 209 l
- Capacità utile vano congelatore: 74 l
- Vassoio divisibile
- LED Illuminazione
- Congelamento rapido
- Raffreddamento rapido
- Funzione vacanze
- Modalità Sabbat
- Display digitale
- TouchControl
- Livello di potenza sonora: 35 dB(A)

Dati tecnici

Misure (A x L x P)	1777 x 548 x 545 mm	
Allacciamento	220-240 V~	10 A

A↑G C B Emissioni acustiche

146 kWh/a

Versione	Codice articolo	Prezzo incl.	escl.
Totalmente integrabile			
Cerniera a destra	**51108**00000	**2850.-**	2636.45
Cerniera a sinistra	**51108**00001	**2850.-**	2636.45
CRA		**28.11**	26.-

CombiCooler V600 178NI

(finora Prestige eco / V2000 178NI)

Funzioni



Caratteristiche

- Capienza totale: 292 l
- Capacità utile scomparto frigorifero: 218 l
- Capacità utile vano congelatore: 74 l
- Semi-ripiano
- LED Illuminazione
- Congelamento rapido
- Raffreddamento rapido
- Funzione vacanze
- Modalità Sabbat
- Display digitale
- TouchControl
- Livello di potenza sonora: 31 dB(A)

Dati tecnici

Misure (A x L x P)	1777 x 548 x 545 mm	
Allacciamento	220-240 V~	10 A

A↑G D B Emissioni acustiche

183 kWh/a

Versione	Codice articolo	Prezzo incl.	escl.
Totalmente integrabile			
Cerniera a destra	**5115**700000	**2620.-**	2423.68
Cerniera a sinistra	**5115**700001	**2620.-**	2423.68
Bianco			
Cerniera a destra	**5115**700003	**2660.-**	2460.68
Cerniera a sinistra	**5115**700004	**2660.-**	2460.68
CRA		**28.11**	26.-

Opzione: versione Nero, vedi listino prezzi



CombiCooler V2000 152NI

Funzioni

Caratteristiche

- Capienza totale: 230 l
- Capacità utile scomparto frigorifero: 156 l
- Capacità utile vano congelatore: 74 l
- Vassoio divisibile
- LED Illuminazione
- Congelamento rapido
- Raffreddamento rapido
- Funzione vacanze
- Modalità Sabbat
- Display digitale
- TouchControl
- Livello di potenza sonora: 35 dB(A)

Dati tecnici

Misure (A x L x P)	1523 x 548 x 545 mm	
Allacciamento	220-240 V~	10 A

A G C B Emissioni acustiche

147 kWh/a

Versione	Codice articolo	Prezzo incl.	escl.
Totalmente integrabile			
Cerniera a destra	**51107**00000	**2700.-**	2497.69
Cerniera a sinistra	**51107**00001	**2700.-**	2497.69
Bianco			
Cerniera a destra	**51107**00003	**2740.-**	2534.69
Cerniera a sinistra	**51107**00004	**2740.-**	2534.69
CRA		**28.11**	26.-

Opzione: versione Nero, vedi listino prezzi



Miglior classe di emissione acustica

Cooler V2000 178FGI

Funzioni

Caratteristiche

- Capienza totale: 292 l
- Capacità utile scomparto frigorifero: 263 l
- Capacità utile vano congelatore: 29 l
- Semi-ripiano
- Cassetto portabottiglie
- LED Illuminazione
- Congelamento rapido
- Raffreddamento rapido
- Funzione vacanze
- Modalità Sabbat
- Display digitale
- TouchControl
- Livello di potenza sonora: 28 dB(A)

Dati tecnici

Misure (A x L x P)	1775 x 548 x 548 mm	
Allacciamento	220-240 V~	10 A

A↑G D A Emissioni acustiche

120 kWh/a

Versione	Codice articolo	Prezzo incl.	escl.
Totalmente integrabile			
Cerniera a destra	**51129**00000	**2820.-**	2608.70
Cerniera a sinistra	**51129**00001	**2820.-**	2608.70
CRA		**28.11**	26.-



Miglior classe di emissione acustica

SMS 55 cm

Cooler V2000 178GI

Funzioni

Caratteristiche

- Capienza totale: 292 l
- Capacità utile scomparto frigorifero: 263 l
- Capacità utile vano congelatore: 29 l
- Semi-ripiano
- LED Illuminazione
- Congelamento rapido
- Raffreddamento rapido
- Funzione vacanze
- Modalità Sabbat
- Display digitale
- TouchControl
- Livello di potenza sonora: 28 dB(A)

Dati tecnici

Misure (A x L x P)	1775 x 548 x 548 mm	
Allacciamento	220-240 V~	10 A

A↑G D A Emissioni acustiche

120 kWh/a

Versione	Codice articolo	Prezzo incl.	escl.
Totalmente integrabile			
Cerniera a destra	**51130**00000	**2700.-**	2497.69
Cerniera a sinistra	**51130**00001	**2700.-**	2497.69
CRA		**28.11**	26.-

Miglior classe di emissione acustica



Cooler V2000 152FGI

Funzioni

Caratteristiche

- Capienza totale: 242 l
- Capacità utile scomparto frigorifero: 214 l
- Capacità utile vano congelatore: 29 l
- Semi-ripiano
- Cassetto portabottiglie
- LED Illuminazione
- Congelamento rapido
- Raffreddamento rapido
- Funzione vacanze
- Modalità Sabbat
- Display digitale
- TouchControl
- Livello di potenza sonora: 28 dB(A)

Dati tecnici

Misure (A x L x P) 1521 x 548 x 548 mm
Allacciamento 220-240 V~ 10 A

A↑G D A Emissioni acustiche

136 kWh/a

Versione	Codice articolo	Prezzo incl.	escl.
Totalmente integrabile			
Cerniera a destra	**51152**00000	**2560.-**	2368.18
Cerniera a sinistra	**51152**00001	**2560.-**	2368.18
Bianco			
Cerniera a destra	**51152**00003	**2600.-**	2405.18
Cerniera a sinistra	**51152**00004	**2600.-**	2405.18
CRA		**28.11**	26.-

Opzione: versione Nero, vedi listino prezzi

Miglior classe di emissione acustica



Cooler V2000 152GI

Funzioni

Caratteristiche

- Capienza totale: 242 l
- Capacità utile scomparto frigorifero: 214 l
- Capacità utile vano congelatore: 29 l
- Semi-ripiano
- LED Illuminazione
- Congelamento rapido
- Raffreddamento rapido
- Funzione vacanze
- Modalità Sabbat
- Display digitale
- TouchControl
- Livello di potenza sonora: 28 dB(A)

Dati tecnici

Misure (A x L x P) 1521 x 548 x 548 mm
Allacciamento 220-240 V~ 10 A

A↑G D A Emissioni acustiche

136 kWh/a

Versione	Codice articolo	Prezzo incl.	escl.
Totalmente integrabile			
Cerniera a destra	**51153**00000	**2440.-**	2257.17
Cerniera a sinistra	**51153**00001	**2440.-**	2257.17
Bianco			
Cerniera a destra	**51153**00003	**2480.-**	2294.17
Cerniera a sinistra	**51153**00004	**2480.-**	2294.17
CRA		**28.11**	26.-

Opzione: versione Nero, vedi listino prezzi

Miglior classe di emissione acustica



Cooler V600 127GC (finora Perfect eco)

Funzioni

Caratteristiche

- Capienza totale: 181 l
- Capacità utile scomparto frigorifero: 152 l
- Capacità utile vano congelatore: 29 l
- LED Illuminazione
- Congelamento rapido
- Raffreddamento rapido
- Funzione vacanze
- Modalità Sabbat
- Display digitale
- TouchControl
- Livello di potenza sonora: 29 dB(A)

Dati tecnici

Misure (A x L x P)	1270 x 548 x 548 mm	
Allacciamento	220-240 V~	10 A

A–G D A Emissioni acustiche

127 kWh/a

Versione	Codice articolo	Prezzo incl.	escl.
Totalmente integrabile			
Cerniera a destra	**51161**00000	**2020.-**	1868.64
Cerniera a sinistra	**51161**00001	**2020.-**	1868.64
Bianco			
Cerniera a destra	**51161**00004	**2060.-**	1905.64
Cerniera a sinistra	**51161**00005	**2060.-**	1905.64
CRA		**28.11**	26.-

Opzione: versione Nero, vedi listino prezzi

Per il mercato dei ricambi



Noblesse eco

Funzioni

Caratteristiche

- Capienza totale: 296 l
- Capacità utile scomparto frigorifero: 234 l
- Capacità utile vano congelatore: 63 l
- Semi-ripiano
- Cassetto portabottiglie
- LED Illuminazione
- Congelamento rapido
- Raffreddamento rapido
- Funzione vacanze
- Modalità Sabbat
- Display digitale
- TouchControl
- Livello di potenza sonora: 35 dB(A)

Dati tecnici

Misure (A x L x P) 1776 x 548 x 545 mm
Allacciamento 220-240 V~ 10 A

A G E B Emissioni acustiche

208 kWh/a

Versione	Codice articolo	Prezzo incl.	escl.
Totalmente integrabile			
Cerniera a destra	**51068**10015	**2900.-**	2682.70
Cerniera a sinistra	**51068**10005	**2900.-**	2682.70
CRA		**28.11**	26.-



Classic eco

Funzioni

Caratteristiche

- Capienza totale: 262 l
- Capacità utile scomparto frigorifero: 187 l
- Capacità utile vano congelatore: 76 l
- Semi-ripiano
- LED Illuminazione
- Congelamento rapido
- Raffreddamento rapido
- Modalità Sabbat
- Display digitale
- TouchControl
- Livello di potenza sonora: 37 dB(A)

Dati tecnici

Misure (A x L x P) 1649 x 548 x 570 mm
Allacciamento 220-240 V~ 10 A

A G E C Emissioni acustiche

191 kWh/a

Versione	Codice articolo	Prezzo incl.	escl.
Totalmente integrabile			
Cerniera a destra	**51062**10015	**2650.-**	2451.43
Cerniera a sinistra	**51062**10005	**2650.-**	2451.43
Bianco			
Cerniera a destra	**51103**00011	**2690.-**	2488.44
Cerniera a sinistra	**51103**00001	**2690.-**	2488.44
CRA		**28.11**	26.-

Per il mercato dei ricambi

SMS 55 cm



Ideal eco

Funzioni

Caratteristiche

- Capienza totale: 147 l
- Capacità utile scomparto frigorifero: 131 l
- Capacità utile vano congelatore: 17 l
- LED Illuminazione
- Raffreddamento rapido
- Display digitale
- TouchControl
- Livello di potenza sonora: 35 dB(A)

Dati tecnici

Misure (A x L x P) 887 x 548 x 575 mm
Allacciamento 220-240 V~ 10 A

A G E B Emissioni acustiche

135 kWh/a

Versione	Codice articolo	Prezzo incl.	escl.
Totalmente integrabile			
Cerniera a destra	**51128**00000	**1590.-**	1470.86
Cerniera a sinistra	**51128**00001	**1590.-**	1470.86
Bianco			
Cerniera a destra	**51127**00000	**1640.-**	1517.11
Cerniera a sinistra	**51127**00001	**1640.-**	1517.11
CRA		**28.11**	26.-



Komfort eco

Funzioni

Caratteristiche

- Capienza totale: 120 l
- Capacità utile scomparto frigorifero: 103 l
- Capacità utile vano congelatore: 17 l
- LED Illuminazione
- Raffreddamento rapido
- Display digitale
- TouchControl
- Livello di potenza sonora: 38 dB(A)

Dati tecnici

Misure (A x L x P) 760 x 548 x 575 mm
Allacciamento 220-240 V~ 10 A

A G E C Emissioni acustiche

149 kWh/a

Versione	Codice articolo	Prezzo incl.	escl.
Bianco			
Cerniera a destra	**51126**00000	**1550.-**	1433.86
Cerniera a sinistra	**51126**00001	**1550.-**	1433.86
Nero			
Cerniera a destra	**51126**00002	**1550.-**	1433.86
Cerniera a sinistra	**51126**00003	**1550.-**	1433.86
CRA		**28.11**	26.-

Disegni in scala – Frigoriferi e congelatori 55

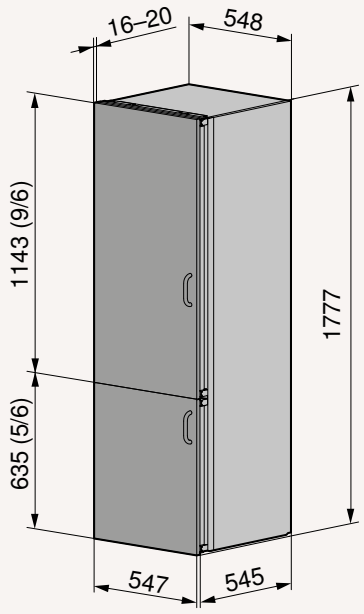

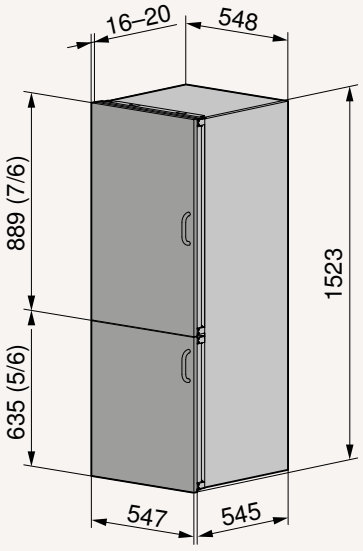

CombiCooler V6000 178NI

5114800000
5114800001

CombiCooler V4000 178KNI

5111400000
5111400001

CombiCooler V4000 178NI

5110800000
5110800001

CombiCooler V2000 152NI

5110700000
5110700001
5110700003
5110700004

CombiCooler V600 178NI

5115700000
5115700001
5115700003
5115700004

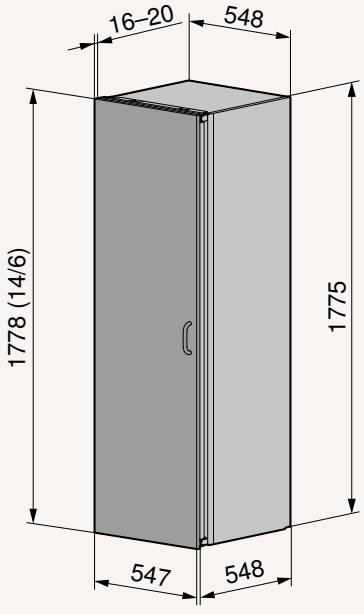

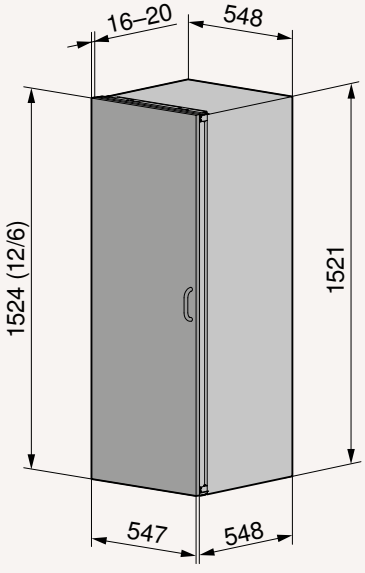

Cooler V2000 178FGI

5112900000
5112900001

Cooler V2000 178GI

5113000000
5113000001

Cooler V2000 152FGI

5115200000
5115200001
5115200003
5115200004

Cooler V2000 152GI

5115300000
5115300001
5115300003
5115300004

Informazioni dettagliate sulla progettazione sono disponibili sul nostro sito web.

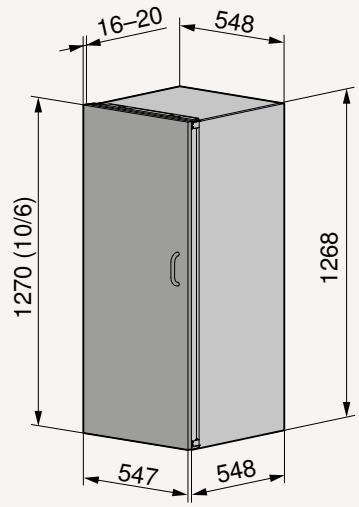

Cooler V600
127GC

5116100000
5116100001
5116100004
5116100005

Per il mercato dei ricambi

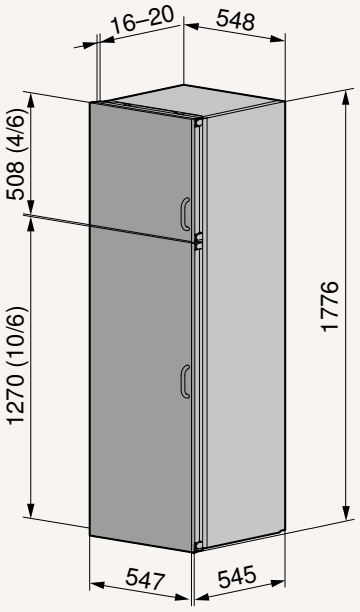

Noblesse eco

5106810015
5106810005

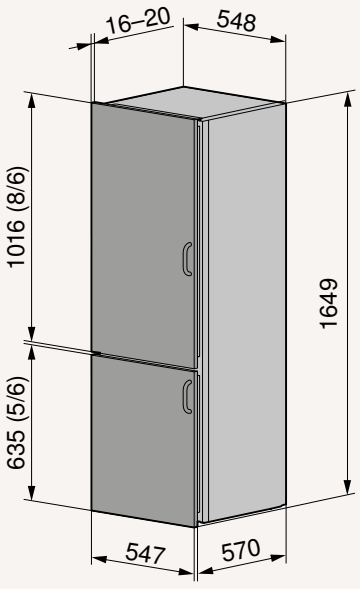

Classic eco

5106210015
5106210005

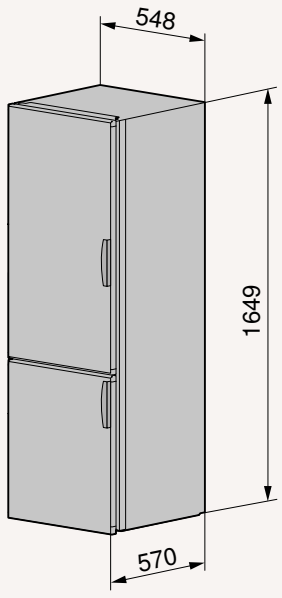

Classic eco
(dekorierbar)

5110300011
5110300001

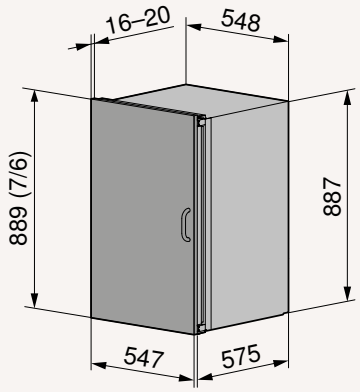

Ideal eco

5112800000
5112800001

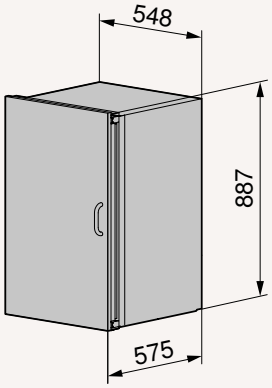

Ideal eco
(dekorierbar)

5112700000
5112700001

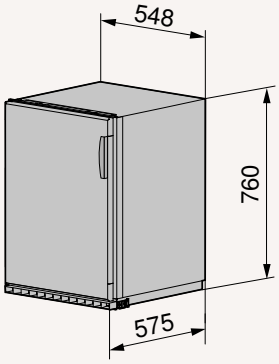

Komfort eco
(dekorierbar)

5112600000
5112600001
5112600002
5112600003

Accessori – Frigoriferi e congelatori 55

	Descrizione	Cod. art.	Prezzo incl. IVA	Prezzo escl. IVA	CombiCooler V6000 178NI	CombiCooler V4000 178KNI	CombiCooler V4000 178NI	CombiCooler V600 178NI	CombiCooler V2000 152NI	Cooler V2000 178FGI	Cooler V2000 178GI	Cooler V2000 152FGI	Cooler V2000 152GI	Cooler V600 127GC	Noblesse eco	Classic eco	Ideal eco	Komfort eco
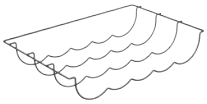	Ripiano portabottiglie con securizza	1079178	**96.-**	88.81	●	●	●	●	●		●		●	●				
	Portabottiglie	1253919	**80.-**	74.01						■ (1)		■ (1)						
	Scatola multifunzionale	1253916	**40.-**	37.-	●	●	●	●		■ (1)	●	■ (1)	●	●				
	Scatola KeepFresh	1255056	**95.-**	87.88	●		●	●		■ (1)	●	■ (1)	●	●				
	Set organizer frigorifero	1038479	**32.-**	29.60	●	●	●	●	●						●	●	●	●
	Porta tubo	1253920	**85.-**	78.63		●	●	●	●	●	●	●	●	●				
	Copertura per compartimento	1079160	**25.-**	23.13				●										
	Sistema di integrazione Nero 5/6 SMS	1287288	**50.-**	46.25				●	●									
	Sistema di integrazione Bianco 5/6 SMS	1287289	**50.-**	46.25				●	●									
	Sistema di integrazione Nero 7/6 SMS	1287290	**60.-**	55.50					●									
	Sistema di integrazione Bianco 7/6 SMS	1287291	**60.-**	55.50					●									
	Sistema di integrazione Nero 9/6 SMS	1313955	**70.-**	64.75				●										
	Sistema di integrazione Bianco 9/6 SMS	1313956	**70.-**	64.75				●										

■ (quantità) in dotazione ● compatibile con l'apparecchio

	Descrizione	Cod. art.	Prezzo incl. IVA	Prezzo escl. IVA	CombiCooler V6000 178NI	CombiCooler V4000 178KNI	CombiCooler V4000 178NI	CombiCooler V600 178NI	CombiCooler V2000 152NI	Cooler V2000 178FGI	Cooler V2000 178GI	Cooler V2000 152FGI	Cooler V2000 152GI	Cooler V600 127GC	Noblesse eco	Classic eco (solo decorabile)	Ideal eco (solo decorabile)	Komfort eco
	Sistema di integrazione Nero 10/6 SMS	1313958	**80.-**	74.01										●				
	Sistema di integrazione Bianco 10/6 SMS	1313957	**80.-**	74.01										●				
	Sistema di integrazione Nero 12/6 SMS	1278819	**90.-**	83.26								●	●					
	Sistema di integrazione Bianco 12/6 SMS	1278820	**90.-**	83.26								●	●					
	Maniglia per frigorifero Bianco	H71985	**20.-**	18.50				●	●			●	●	●		■ (1)	■ (1)	■ (1)
	Maniglia per frigorifero Nero	H71986	**20.-**	18.50				●	●			●	●	●				■ (1)
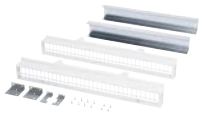	Griglia d'aerazione Bianco	H71841	**125.-**	115.63												●	●	
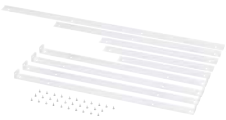	Set cornice decorativa Bianco	H74439	**96.-**	88.81												●		
	Set cornice decorativa Bianco	H74433	**85.-**	78.63													●	
	Set cornice decorativa Nero	H74430	**85.-**	78.63														●
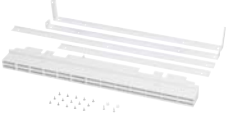	Set cornice decorativa Bianco	H74431	**85.-**	78.63														●

■ (quantità) in dotazione ● compatibile con l'apparecchio

Ulteriori accessori su vzug.com/accessori



Lavatrici

Con le lavatrici sostenibili e di alta qualità di V-ZUG, il lavaggio è semplice ed efficiente.
Le nostre affidabili lavatrici per uso privato o per abitazioni plurifamiliari soddisfano ogni tipo di esigenza.

Attenzione ai capi e all’ambiente

Massima tranquillità a ogni lavaggio
Le lavatrici Adora di V-ZUG mantengono i capi in condizioni impeccabili. Rispettano i tessuti delicati e talmente potenti da rimuovere anche le macchie più ostinate. Assicurano a ogni capo il trattamento giusto.

Made in Switzerland
Le nostre lavatrici Adora sono sviluppate, progettate e prodotte nella nostra fabbrica di Zugo. Questi eleganti apparecchi sono concepiti per assicurare risultati eccellenti e lunga durata. Ma non finisce qui: garantiscono comodità e affidabilità alla nostra clientela.

Tecnologia sofisticata per facilitare l’utilizzo

Le lavatrici Adora raggiungono i migliori risultati di lavaggio con la massima semplicità di utilizzo grazie una vasta gamma di funzioni.

Dosaggio preciso del detersivo
AdoraLavatrice con OptiDos è dotata di due scomparti per detersivo liquido o ammorbidente. Prima dell’inizio del ciclo di lavaggio, l’apparecchio calcola automaticamente la quantità di detersivo necessaria in base al programma selezionato, al carico e al livello di sporco. Addio dosaggio eccessivo o insufficiente del detersivo. Il cassetto standard del detersivo è comunque disponibile per il dosaggio manuale di qualsiasi altro tipo di detersivo.

Grande facilità d’uso
Il TouchDisplay regolabile e orientabile consente di selezionare il programma di lavaggio ideale in modo rapido e intuitivo. Le luci a LED illuminano il cestello per una visibilità ottimale all’interno.

Il trattamento che rispetta i tessuti delicati
Lo speciale cestello proteggi biancheria V-ZUG è particolarmente delicato sui tessuti, prolungando la durata dei capi. Inoltre, i programmi di lavaggio sono studiati per garantire un trattamento ottimale, che mantiene i capi come nuovi più a lungo. Tra questi si annovera anche WetClean, il programma più delicato di V-ZUG: un’innovazione senza paragoni.

Funzionamento delicato e silenzioso
L’esclusivo Vibration Absorbing System di V-ZUG compensa la distribuzione non uniforme del carico riducendo le vibrazioni e il rumore, anche durante i cicli di centrifuga. Così si riduce anche l’usura dell’apparecchio, che potrà durare più a lungo.

Sistema di assorbimento delle vibrazioni

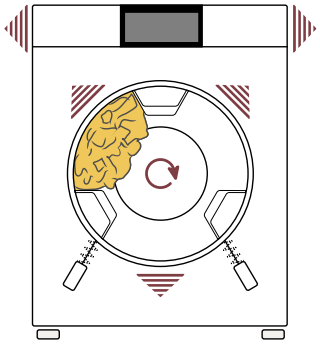

Il bucato che si accumula su un lato del cestello causa squilibri e vibrazioni.

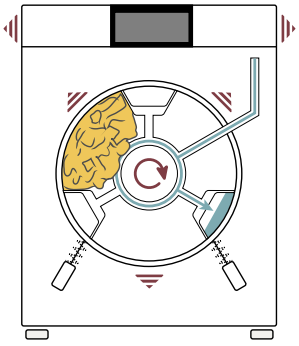

Il sensore misura lo squilibrio e lo compensa con l’acqua.

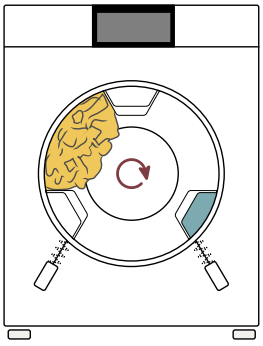

Il cestello proteggi biancheria riprende a ruotare in modo centrico e regolare.

Programmi versatili per ogni tipo di capo

I programmi Adora lavano in modo particolarmente igienico e delicato. I programmi speciali come l'anti-acari o la lisciatura a vapore sono un'ulteriore comodità.



Sprint
Con il programma supplementare Sprint, il bucato si asciuga in brevissimo tempo.



AquaPlus
Due cicli di risciacquo supplementari e un aumento del livello dell'acqua proteggono i soggetti allergici e le persone con pelle sensibile dalle irritazioni.



Lisciatura a vapore
Nella maggior parte dei casi, usando questa funzione non serve stirare i capi, nemmeno quelli in lino. Può essere selezionata come ciclo supplementare con quasi tutti i programmi.



Grado di sporco/anti-acari
Il programma elimina fino al 100% delle cause scatenanti di allergie e problemi respiratori. L'anti-acari può essere selezionato come ciclo supplementare ai lavaggi a 60 °C e 95 °C.

L'azione antipiega della lisciatura a vapore è stata testata e approvata da:

TESTEX®



Igiene dell’apparecchio
Se si effettuano raramente lavaggi a 60 °C, compare un avviso che consiglia di igienizzare l’apparecchio. Effettuando un ciclo di lavaggio a vuoto si garantisce la perfetta igiene della lavatrice.



OptiTime
Per chi non ha problemi di tempo, i programmi di risparmio energetico e OptiTime sono la scelta con il minor dispendio di risorse.



Preferiti
Con questa funzione è possibile salvare i programmi preferiti, che si possono quindi avviare in modo pratico e veloce premendo semplicemente un pulsante.



Risparmio energetico
Il consumo di energia viene ridotto prolungando leggermente la durata del programma, senza effetti sul risultato finale.

Consumo energetico sotto controllo

Grazie alla loro tecnologia esclusiva, le lavatrici Adora vantano consumi bassissimi: tutte raggiungono la classe di efficienza energetica A.

EcoManagement
Questa funzione mostra il consumo energetico e idrico sotto forma di previsione. Alla fine del programma viene visualizzato il consumo effettivo di acqua e di energia elettrica.

Sistema eHybrid
L'AdoraLavatrice V6000 è dotata di riscaldamento a pompa di calore e di un sistema di riscaldamento convenzionale. Raggiunge la classe di efficienza energetica e di centrifuga A.

OptiTime
La funzione di avviamento ritardato utilizza il tempo a disposizione in modo ottimale. Il lavaggio dura più a lungo, ma occorre riscaldare meno e si consuma quindi meno energia.

Economizzatore automatico per carico parziale
Questa funzione standard di Adora ottimizza il consumo d'acqua a ogni ciclo di lavaggio, utilizzando solo la quantità d'acqua necessaria per il carico inserito.


AdoraWash V4000
Home network
1h 14'
Colourads
Temperature
40°
Laundry can be loaded
Settings
Help
Colourads
Select temperature
95
60
ECO 40-60
40
30
20
SWISS MADE
ADORA


ADORA

Prodotti a confronto – Lavatrici, Excellence Line

	AdoraLavatrice V6000	AdoraLavatrice V4000	AdoraLavatrice V2000
Pagina del catalogo	354	354	355
Versioni			
Efficienza energetica	A	A	A
Classe di efficienza di funzionamento della centrifuga	A	A	B
Numero massimo giri di centrifuga (U/min)	1600	1600	1400
Capacità nominale (kg)	8	8	8
Cerniera	a destra | a sinistra	a destra | a sinistra	a destra | a sinistra
Apparecchio da appoggio, possibile installazione a colonna	●	●	●
Design porta	ChromeClass	ChromeClass	Bianco
Tecnologia Pompa di calore | Convenzionale	● | ○	○ | ●	○ | ●
Aquastop	●	●	●
Illuminazione tamburo	●	●	●
Livello di potenza sonora centrifugazione (dB(A))	71	71	69
Funzioni			
OptiDos	○	●*	○
Vibration Absorbing System (VAS)	●	●	●
Dispositivo di risparmio automatico a mezzo carico	●	●	●
V-ZUG-Home	●	●	●
Sicurezza bambini	●	●	●
Sensore di torbidità	●	●	○
Circolazione bagno	●	●	●
Lisciatura a vapore | Lisciatura a vaporePlus	● | ●	● | ○	○ | ○
Sprint	●	●	●
Preferiti	●	●	●
Programmi tessuti	●	●	○
Programmi extra	●	●	○
Consigliata igienizzazione	●	●	●
Igiene dell'apparecchio	●	●	○
Stop agli acari	●	●	○
Grado di sporcizia	●	●	●
Risparmio energetico	●	●	○
EcoManagement	●	●	○
OptiTime	●	●	○
WetClean	●	○	○
Comandi e display			
Pannello dei comandi mobile	●	●	●
TouchControl	●	●	●
Display grafico interamente a colori	●	●	●
Numero di lingue sul display	9	9	9
Indicazione del tempo residuo	●	●	●
Avviamento ritardato (h)	24	24	24
Dimostrazione gratuita a domicilio	●	○	○
Paese di provenienza	CH	CH	CH

● compreso | ○ non compreso | * optional



Campione di risparmio energetico

AdoraLavatrice V6000

Funzioni

Caratteristiche

- Capacità nominale: 8 kg
- Numero massimo giri di centrifuga: 1600 U/min
- Pannello dei comandi mobile
- TouchControl
- Display grafico interamente a colori
- Apertura automatica della porta
- Apertura di carico: 35 cm
- Angolo di apertura della porta: 180 °
- Apparecchio da appoggio, possibile installazione a colonna
- Piastra d'installazione
- Illuminazione tamburo
- Dimostrazione gratuita a domicilio

Dati tecnici

Misure (A x L x P)	850 x 595 x 625 mm		
Allacciamento	380-415 V 2N~	3500 W	10 A
	220-240 V~	2100 W	10 A
	220-240 V~	3500 W	16 A

Versione	**Codice articolo**	**Prezzo incl.**	escl.
Apparecchio standard			
Cerniera a sinistra	**11043**00000	**4220.-**	3903.79
Cerniera a destra	**11043**00001	**4220.-**	3903.79
CRA		**28.11**	26.-



OptiDos

AdoraLavatrice V4000

Funzioni

Caratteristiche

- Capacità nominale: 8 kg
- Numero massimo giri di centrifuga: 1600 U/min
- Pannello dei comandi mobile
- TouchControl
- Display grafico interamente a colori
- Apertura automatica della porta
- Apertura di carico: 35 cm
- Angolo di apertura della porta: 180 °
- Apparecchio da appoggio, possibile installazione a colonna
- Piastra d'installazione
- Illuminazione tamburo

Dati tecnici

Misure (A x L x P)	850 x 595 x 625 mm		
Allacciamento	380-415 V 2N~	3500 W	10 A
	220-240 V~	1800 W	10 A
	220-240 V~	3500 W	16 A

Versione	**Codice articolo**	**Prezzo incl.**	escl.
Apparecchio standard			
Cerniera a sinistra	**11042**00008	**3520.-**	3256.24
Cerniera a destra	**11042**00009	**3520.-**	3256.24
Funzione speciale collegamento acqua calda			
Cerniera a sinistra	**11042**00010	**3950.-**	3654.02
Cerniera a destra	**11042**00011	**3950.-**	3654.02
Acqua dolce			
Cerniera a sinistra	**11042**00012	**3950.-**	3654.02
Cerniera a destra	**11042**00013	**3950.-**	3654.02
CRA		**10.81**	10.-



AdoraLavatrice V4000

Funzioni

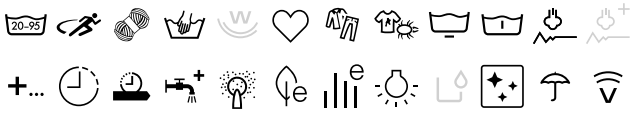

Caratteristiche

- Capacità nominale: 8 kg
- Numero massimo giri di centrifuga: 1600 U/min
- Pannello dei comandi mobile
- TouchControl
- Display grafico interamente a colori
- Apertura automatica della porta
- Apertura di carico: 35 cm
- Angolo di apertura della porta: 180 °
- Apparecchio da appoggio, possibile installazione a colonna
- Piastra d'installazione
- Illuminazione tamburo

Dati tecnici

Misure (A x L x P)	850 x 595 x 625 mm		
Allacciamento	380-415 V 2N~	3500 W	10 A
	220-240 V~	1800 W	10 A
	220-240 V~	3500 W	16 A



Versione	Codice articolo	Prezzo incl.	escl.
Apparecchio standard			
Cerniera a sinistra	**11042**00000	**3140.-**	2904.72
Cerniera a destra	**11042**00001	**3140.-**	2904.72
Ammortizzatori speciali per costruzioni in legno			
Cerniera a sinistra	**11042**00024	**3460.-**	3200.74
Cerniera a destra	**11042**00029	**3460.-**	3200.74
Tubo a pressione 3 m			
Cerniera a sinistra	**11042**00014	**3410.-**	3154.49
Cerniera a destra	**11042**00015	**3410.-**	3154.49
Seconda pompa di scarico			
Cerniera a sinistra	**11042**00002	**3700.-**	3422.76
Cerniera a destra	**11042**00003	**3700.-**	3422.76
Funzione speciale collegamento acqua calda			
Cerniera a sinistra	**11042**00004	**3570.-**	3302.50
Cerniera a destra	**11042**00005	**3570.-**	3302.50
Acqua dolce			
Cerniera a sinistra	**11042**00006	**3570.-**	3302.50
Cerniera a destra	**11042**00007	**3570.-**	3302.50
CRA		**10.81**	10.-



AdoraLavatrice V2000

Funzioni



Caratteristiche

- Capacità nominale: 8 kg
- Numero massimo giri di centrifuga: 1400 U/min
- Pannello dei comandi mobile
- TouchControl
- Display grafico interamente a colori
- Apertura automatica della porta
- Apertura di carico: 35 cm
- Angolo di apertura della porta: 180 °
- Apparecchio da appoggio, possibile installazione a colonna
- Piastra d'installazione
- Illuminazione tamburo

Dati tecnici

Misure (A x L x P)	850 x 595 x 625 mm		
Allacciamento	220-240 V~	2300 W	10 A



Versione	Codice articolo	Prezzo incl.	escl.
Apparecchio standard			
Cerniera a sinistra	**11041**00000	**2540.-**	2349.68
Cerniera a destra	**11041**00001	**2540.-**	2349.68
Ammortizzatori speciali per costruzioni in legno			
Cerniera a sinistra	**11041**00016	**2870.-**	2654.95
Cerniera a destra	**11041**00019	**2870.-**	2654.95
Tubo a pressione 3 m			
Cerniera a sinistra	**11041**00002	**2810.-**	2599.44
Cerniera a destra	**11041**00003	**2810.-**	2599.44
CRA		**10.81**	10.-

Programmi per tessuti di AdoraLavatrice

AdoraLavatrice V6000	AdoraLavatrice V4000	AdoraLavatrice V2000
Colorati (1–8 kg)	Colorati (1–8 kg)	Colorati (1–8 kg)
Lana (1–2,5 kg)	Lana (1–2,5 kg)	Lana (1–2,5 kg)
Lavaggio a mano (1–2 kg)	Lavaggio a mano (1–2 kg)	Lavaggio a mano (1–2 kg)
Camicie (max 7)	Camicie (max 7)	
Piumini (max 1 kg)	Piumini (max 1 kg)	
Outdoor (1–3 kg)	Outdoor (1–3 kg)	
Seta (1–1,5 kg)	Seta (1–1,5 kg)	
Tende (1–2 kg)	Tende (1–2 kg)	
Biancheria per bebè (1–5 kg)	Biancheria per bebè (1–5 kg)	
Jeans (1–4 kg)	Jeans (1–4 kg)	
FirstWash (1–2 kg)	FirstWash (1–2 kg)	
Biancheria nera (1–4 kg)	Biancheria nera (1–4 kg)	
Biancheria intima (1–3 kg)		
Biancheria nera a mano (1–2 kg)		
WetClean (1kg)		

Disegni in scala – Lavatrici, Excellence Line

AdoraLavatrice V6000	AdoraLavatrice V4000 OptiDos	AdoraLavatrice V4000	AdoraLavatrice V2000
1104300000	**11042**00008	**11042**00000	**11041**00000
1104300001	**11042**00009	**11042**00001	**11041**00001
	1104200010	**11042**00024	**11041**00016
	1104200011	**11042**00029	**11041**00019
	1104200012	**11042**00014	**11041**00002
	1104200013	**11042**00015	**11041**00003
		1104200002	
		1104200003	
		1104200004	
		1104200005	
		1104200006	
		1104200007	

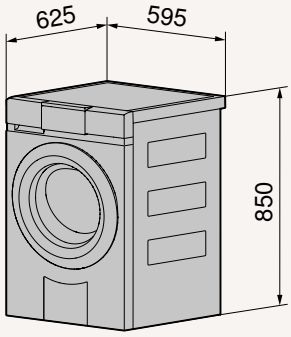

Ulteriori accessori su
vzug.com/accessori

Prodotti a confronto – Lavatrici, Advanced Line

	Lavatrice V400
Pagina del catalogo	359
Versioni	
Efficienza energetica	A
Classe di efficienza di funzionamento della centrifuga	B
Numero massimo giri di centrifuga (U/min)	1400
Capacità nominale (kg)	9
Cerniera	a sinistra
Apparecchio da appoggio, possibile installazione a colonna	●
Design porta	Bianco
Aquastop	●
Illuminazione tamburo	o
Livello di potenza sonora centrifugazione (dB(A))	76
Funzioni	
OptiDos	o
Vibration Absorbing System (VAS)	o
Dispositivo di risparmio automatico a mezzo carico	o
V-ZUG-Home	o
Sicurezza bambini	●
Sensore di torbidità	o
Circolazione bagno	o
Lisciatura a vapore | Lisciatura a vaporePlus	o | o
Sprint	●
Preferiti	o
Programmi tessuti	●
Programmi extra	o
Consigliata igienizzazione	o
Igiene dell'apparecchio	●
Stop agli acari	o
Grado di sporcizia	●
Risparmio energetico	o
EcoManagement	o
OptiTime	o
WetClean	o
Comandi e display	
Pannello dei comandi mobile	o
Interruttore girevole	●
Display digitale	●
Numero di lingue sul display	2
Indicazione del tempo residuo	●
Avviamento ritardato (h)	24
Dimostrazione gratuita a domicilio	o
Paese di provenienza	TR

● compreso | o non compreso



Lavatrice V400

Funzioni



Caratteristiche

- Interruttore girevole
- Display digitale
- Apertura di carico: 33 cm
- Angolo di apertura della porta: 170 °
- Apparecchio da appoggio, possibile installazione a colonna

Dati tecnici

Misure (A x L x P)	840 x 596 x 568 mm		
Allacciamento	220-240 V~	2200 W	10 A



Versione	**Codice articolo**	**Prezzo incl.**	escl.
Apparecchio standard			
Cerniera a sinistra	**11047**00000	**1540.-**	1424.61
CRA		**10.81**	10.-

Disegni in scala – Lavatrici, Advanced Line

Lavatrice V400

1104700000

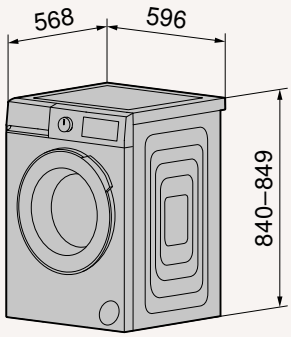

Informazioni dettagliate sulla progettazione sono disponibili sul nostro sito web.

Risparmiare nella lavanderia condominiale

Efficacia senza sosta
Progettate per 15'000 cicli di lavaggio, le lavatrici Unimatic sono ideali per le abitazioni plurifamiliari o per le piccole attività, come saloni di parrucchieri, laboratori artigianali, studi medici e ristoranti.

Consumi ridotti
Grazie all'economizzatore automatico per carico parziale, le lavatrici Unimatic consumano pochissima acqua. Nel programma Eco 40–60 raggiungono la classe di efficienza energetica B.

Facilità d'installazione
Le asciugatrici e le lavatrici Unimatic possono essere installate l'una accanto all'altra o in colonna. La piastra di montaggio in dotazione garantisce la massima semplicità di montaggio.

Senza lisciatura a vapore:
capo sgualcito



Con lisciatura a vapore:
capo senza pieghe



Grande facilità d’uso per tutti

Nelle abitazioni plurifamiliari, le lavatrici Unimatic sono utilizzate da più persone, per cui è fondamentale che siano facili da usare.

Pannello di comando
Pittogrammi e descrizioni chiari sul pannello ad alta visibilità aiutano a utilizzare gli apparecchi senza dover leggere approfonditamente le istruzioni per l’uso.

Illuminazione a LED
Grazie al cestello completamente illuminato non c’è il rischio di dimenticare capi al suo interno. La luce si accende automaticamente all’apertura della porta o tramite azionamento manuale.

Vibration Absorbing System (VAS)
Durante la centrifuga si verificano squilibri e vibrazioni. Abbiamo sviluppato un sistema che riduce al minimo questi inconvenienti: così la lavatrice è più silenziosa, produce poche vibrazioni e dura più a lungo nel tempo.

Tip and go
I programmi si possono selezionare premendo semplicemente un pulsante. La selezione è effettuata sul pannello di comando in una delle nove lingue.



Pratica illuminazione del cestello per una visuale completa.

Molte opzioni per risultati perfetti

Dai programmi Sprint a quelli per diversi tipi di tessuti, le lavatrici Unimatic offrono una soluzione impeccabile e delicata per ogni esigenza e ogni capo di abbigliamento.



Lisciatura a vapore
Nella maggior parte dei casi, usando questa funzione non serve stirare i capi, nemmeno quelli in lino. Può essere selezionata come ciclo supplementare con quasi tutti i programmi.



AquaPlus
Due cicli di risciacquo supplementari e un aumento del livello dell'acqua proteggono i soggetti allergici e le persone con pelle sensibile dalle irritazioni.



Igiene dell'apparecchio
Se si effettuano raramente lavaggi a 60 °C, compare un avviso che consiglia di igienizzare l'apparecchio. Effettuando un ciclo di lavaggio a vuoto si garantisce la perfetta igiene della lavatrice.



Grado di sporco/anti-acari
Il programma elimina fino al 100% delle cause scatenanti di allergie e problemi respiratori. L'anti-acari può essere selezionato come ciclo supplementare ai lavaggi a 60 °C e 95 °C.

Livello di igiene dell'apparecchio testato e approvato da

TESTEX®


SWISS MADE

Prodotti a confronto – Lavatrici, Unimatic

	UnimaticLavatrice V4000	UnimaticLavatrice V2000
Pagina del catalogo	368	368
Versioni		
Efficienza energetica	B	B
Classe di efficienza di funzionamento della centrifuga	B	B
Numero massimo giri di centrifuga (U/min)	1600	1500
Capacità nominale (kg)	8	8
Cerniera	a destra | a sinistra	a destra | a sinistra
Apparecchio da appoggio, possibile installazione a colonna	●	●
Design porta	ChromeClass	ChromeClass
Tecnologia Convenzionale	●	●
Aquastop	○	○
Illuminazione tamburo	●	●
Livello di potenza sonora centrifugazione (dB(A))	66	68
Funzioni		
OptiDos	○	○
Vibration Absorbing System (VAS)	●	●
Dispositivo di risparmio automatico a mezzo carico	●	●
V-ZUG-Home	○	○
Sicurezza bambini	●	●
Sensore di torbidità	●	○
Circolazione bagno	●	●
Lisciatura a vapore | Lisciatura a vaporePlus	● | ○	○ | ○
Sprint	●	●
Preferiti	○	○
Programmi tessuti	●	○
Programmi extra	●	○
Consigliata igienizzazione	●	●
Igiene dell'apparecchio	●	●
Stop agli acari	●	○
Grado di sporcizia	●	○
Risparmio energetico	○	○
EcoManagement	○	○
OptiTime	○	○
WetClean	○	○
Comandi e display		
Pannello dei comandi mobile	○	○
Pulsanti	●	●
Testo in chiaro | Display digitale	● | ○	○ | ●
Numero di lingue sul display	9	
Indicazione del tempo residuo	●	●
Avviamento ritardato (h)	24	24
Dimostrazione gratuita a domicilio	○	○
Paese di provenienza	CH	CH

● compreso | ○ non compreso



UnimaticLavatrice V4000

Funzioni

Caratteristiche

- Capacità nominale: 8 kg
- Numero massimo giri di centrifuga: 1600 U/min
- Pulsanti
- Testo in chiaro
- Apertura automatica della porta
- Apertura di carico: 35 cm
- Angolo di apertura della porta: 180 °
- Apparecchio da appoggio, possibile installazione a colonna
- Piastra d'installazione
- Illuminazione tamburo

Dati tecnici

Misure (A x L x P) 900 x 660 x 666 mm
Allacciamento 380-415 V 2N~ 4300 W 10 A

Versione	Codice articolo	Prezzo incl.	escl.
Apparecchio standard			
Cerniera a sinistra	**11020**10024	**5190.-**	4801.11
Cerniera a destra	**11020**10034	**5190.-**	4801.11
Funzione speciale collegamento acqua calda			
Cerniera a sinistra	**11020**00324	**5630.-**	5208.14
Cerniera a destra	**11020**00334	**5630.-**	5208.14
CRA		**20.02**	18.52



UnimaticLavatrice V2000

Funzioni

Caratteristiche

- Capacità nominale: 8 kg
- Numero massimo giri di centrifuga: 1500 U/min
- Pulsanti
- Display digitale
- Apertura automatica della porta
- Apertura di carico: 35 cm
- Angolo di apertura della porta: 180 °
- Apparecchio da appoggio, possibile installazione a colonna
- Piastra d'installazione
- Illuminazione tamburo

Dati tecnici

Misure (A x L x P) 900 x 660 x 666 mm
Allacciamento 380-415 V 2N~ 4300 W 10 A

Versione	Codice articolo	Prezzo incl.	escl.
Apparecchio standard			
Cerniera a sinistra	**11019**10024	**4870.-**	4505.09
Cerniera a destra	**11019**10034	**4870.-**	4505.09
CRA		**20.02**	18.52

Disegni in scala – Lavatrici, Unimatic

UnimaticLavatrice V4000	UnimaticLavatrice V2000
1102010024	**11019**10024
1102010034	**11019**10034
1102000324	
1102000334	

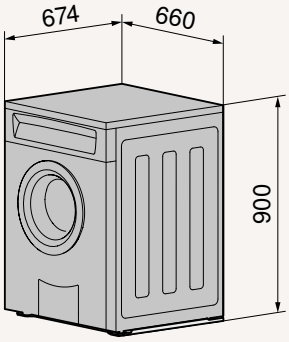

Informazioni dettagliate sulla progettazione sono disponibili sul nostro sito web.

Accessori – Lavatrici, Excellence Line e Advanced Line

	Descrizione	Cod. art.	Prezzo incl. IVA	Prezzo escl. IVA	AdoraLavatrice V6000	AdoraLavatrice V4000	AdoraLavatrice V2000	Lavatrice V400	UnimaticLavatrice V4000	UnimaticLavatrice V2000
	Cassetto comfort Adora	W31357	**516.-**	477.34	●	●				
	Tubo di carico flessibile corazzato 2 m con filtro	P30047	**67.-**	61.98				●	●	●
	Tubo di carico flessibile corazzato 3 m con filtro	P30048	**67.-**	61.98				●	●	●
	Raccordo acqua Nito	8106801	**72.-**	66.60	●	●	●	●	●	●
	Tubo di scarico 4m (può essere accorciato)	W33543	**59.-**	54.58	●	●	●	●	●	●
	Kit di comando opzionale SSM230 per 230V/16A	P60036	**265.-**	245.14			●	●		
	Kit di comando opzionale SSM400 per 400V3N/25A	P60037	**300.-**	277.52	●	●			●	●
	Rondelle di fissaggio (set di 2 pezzi)	81131132	**33.-**	30.53	●	●	●	●	●	●
	Set tubi scarico combi	W55969	**56.-**	51.80	●	●	●			

● compatibile con l'apparecchio

Ulteriori accessori su
vzug.com/accessori


LAUNDRY
DETERGENT
WHITE JASMIN
LAUNDRY
DETERGENT
WHITE JASMIN

Asciugatrici

La gamma di asciugatrici sostenibili e di alta qualità di V-ZUG per uso domestico facilita l’asciugatura dei capi. Le asciugatrici per abitazioni plurifamiliari sono efficienti, sostenibili, economiche ed estremamente facili da usare.

L’arte di asciugare in modo delicato ed efficiente

Tranquillità a ogni utilizzo
Comode e indispensabili per la lavanderia, le asciugatrici Adora di V-ZUG riducono al minimo tempo e fatica, mantenendo i capi come nuovi. Offrono un trattamento ideale anche per i tessuti più delicati.

Asciugatura delicata per risultati impeccabili
L’innovativo cestello proteggi biancheria V-ZUG è particolarmente delicato sui capi, previene i danni ai tessuti e li protegge in ogni ciclo di asciugatura. Il flusso di aria calda asciuga i capi in maniera delicata ed efficiente, riduce le pieghe e li mantiene in condizioni eccellenti.

Intelligenti e sostenibili
Le asciugatrici Adora sono un’ottima soluzione energeticamente efficiente per l’asciugatura a casa. Le asciugatrici coniugano l’avanzata tecnologia a pompa di calore con l’intelligente funzione EcoManagement, che fornisce una panoramica dettagliata del consumo energetico dell’apparecchio e mostra anche il consumo energetico previsto prima dell’avvio del programma.

Un apparecchio, due modi di funzionamento

La CombiAdoraAsciugatrice V4000 DualDry è insieme asciugatrice tradizionale e a ricircolo d'aria.

Grandi prestazioni in poco spazio
A seconda delle esigenze, DualDry asciuga la biancheria nel cestello o accelera l'asciugatura dei capi stesi nel locale senza dover aggiungere impianti, allacci elettrici o tubi di scarico della condensa.

Cambio di utilizzo in tutta facilità
Per passare dal modo di funzionamento Asciugatura tamburo all'asciugatura biancheria a ricircolo d'aria, è sufficiente aprire entrambi gli sportelli e avviare l'asciugatura biancheria a ricircolo d'aria premendo un pulsante.

Regolazione automatica dell'umidità
L'umidità dell'ambiente viene costantemente misurata e regolata per un periodo di una settimana. Se il valore supera l'umidità target predefinita a causa del bucato steso, il processo di asciugatura si avvia in automatico.

Vantaggi in bagno
In bagno, il controllo dell'umidità di DualDry offre un ulteriore vantaggio: evita che gli specchi si appannino, persino dopo la doccia.



Ampia gamma di programmi di asciugatura

Le asciugatrici Adora offrono il programma ideale per ogni capo e ogni esigenza.

Sprint
Con il programma supplementare Sprint, il bucato si asciuga in brevissimo tempo.

Programmi tessuti
Il lavaggio ottimale per ogni capo, dalla seta al jeans, dalla biancheria da letto alla spugna e non solo.

Risparmio energetico
Il consumo di energia viene ridotto prolungando leggermente la durata del programma, senza effetti sul risultato finale.

Lana
Il programma preserva i tessuti morbidi con movimenti delicati del cestello e basse temperature.

Piumini
Il programma per asciugare i capi in piuma naturale o sintetica contrassegnati con l'apposito simbolo. Ideale per coperte, cuscini e giacche.

Biancheria per neonati
Una fase di riscaldamento prolungata protegge la pelle sensibile dei neonati da irritazioni e allergie.

Il trattamento delicato del programma Piumini è stato testato e approvato dall'Istituto svizzero di controllo dei tessili TESTEX.

TESTEX®

Analisi microbiologiche di Labor Veritas confermano l'efficacia del programma Biancheria per neonati.

Labor Veritas



Antipiega
Dopo 20 minuti di asciugatura, camicie, camicette e pantaloni in cotone sono pronti per essere appesi direttamente nell'armadio.



Super delicato
Per i tessuti particolarmente pregiati, è fondamentale usare basse temperature e programmi brevi.



Preferiti
Con questa funzione è possibile salvare i programmi preferiti, che si possono quindi avviare in modo pratico e veloce premendo semplicemente un pulsante.

Soffice
Veloce, ma estremamente efficiente: i tessuti risultano freschi e soffici come appena comprati.

Prodotti a confronto – Asciugatrici, Excellence Line

	AdoraAsciugatrice V6000	AdoraAsciugatrice V4000 DualDry	AdoraAsciugatrice V4000	AdoraAsciugatrice V2000
Pagina del catalogo	379	379	380	380
Versioni				
Efficienza energetica	B	D	B	C
Classe di efficienza della condensa	A	B	A	B
Capacità nominale (kg)	7	7	7	7
Cerniera	a destra | a sinistra	a destra | a sinistra	a destra | a sinistra	a destra | a sinistra
Apparecchio da appoggio, possibile installazione a colonna	●	●	●	●
Illuminazione tamburo	●	●	●	●
Tubo di scarico (m)	2.5	2.5	2.5	2.5
Livello di potenza sonora (dB(A))	62	66	62	64
Tecnologia Pompa di calore	●	●	●	●
Funzioni				
Programma cestello	●	●	●	●
Asciugatura biancheria a ricircolo d'aria	○	●	○	○
Regolazione dell'umidità	○	●	○	○
Sicurezza bambini	●	●	●	●
V-ZUG-Home	●	●	●	●
Asciugatura extra	●	●	●	●
Armadio asciutto	●	●	●	●
Umida pronta per stiro	●	●	●	●
Umida pronta per mangano	●	●	●	●
Sprint	●	○	○	○
Rimuovi pieghe	●	●	●	○
Delicato	●	●	●	●
Delicato plus	●	○	○	○
Lana	●	●	●	○
InversionePlus	●	●	●	●
Preferiti	●	●	●	●
Programmi tessuti	●	●	●	●
Risparmio energetico	●	●	●	●
EcoManagement	●	●	●	●
SilentPlus	●	○	○	○
Protezione antipiega	●	●	●	●
Asciugatura a tempo	●	●	●	●
Comandi e display				
Apertura automatica della porta	●	●	●	○
Pannello dei comandi mobile	●	●	●	●
Design pannello	Vetro acrilico	Vetro acrilico	Vetro acrilico	Vetro acrilico
TouchControl	●	●	●	●
Display grafico interamente a colori	●	●	●	●
Numero di lingue sul display	9	9	9	9
Avviamento ritardato (h)	24	24	24	24
Dimostrazione gratuita a domicilio	●	○	○	○
Paese di provenienza	CH	CH	CH	CH

● compreso | ○ non compreso



AdoraAsciugatrice V6000

Funzioni

Caratteristiche

- Capacità nominale: 7 kg
- Pannello dei comandi mobile
- TouchControl
- Display grafico interamente a colori
- Scansione umidità residua
- Apertura di carico: 42 cm
- Angolo di apertura della porta: 180 °
- Apparecchio da appoggio, possibile installazione a colonna
- Piastra d'installazione
- Scarico diretto della condensa
- Illuminazione tamburo
- Dimostrazione gratuita a domicilio

Dati tecnici

Misure (A x L x P)	850 x 595 x 600 mm		
Allacciamento	220-240 V~	1050 W	10 A

A↑G B

Versione	Codice articolo	Prezzo incl.	escl.
Apparecchio standard			
Cerniera a sinistra	**12033**00000	**3550.-**	3284.-
Cerniera a destra	**12033**00001	**3550.-**	3284.-
CRA		**28.11**	26.-



AdoraAsciugatrice V4000 DualDry

Funzioni

Caratteristiche

- Capacità nominale: 7 kg
- Pannello dei comandi mobile
- TouchControl
- Display grafico interamente a colori
- Scansione umidità residua
- Apertura di carico: 42 cm
- Angolo di apertura della porta: 180 °
- Piastra d'installazione
- Scarico diretto della condensa
- Illuminazione tamburo
- Dimensioni max. del locale per asciugatura biancheria a ricircolo d'aria: 25 m^2

Dati tecnici

Misure (A x L x P)	850 x 595 x 600 mm		
Allacciamento	220-240 V~	950 W	10 A

A↑G D

Versione	Codice articolo	Prezzo incl.	escl.
Apparecchio standard			
Cerniera a sinistra	**12034**00000	**3500.-**	3237.74
Cerniera a destra	**12034**00001	**3500.-**	3237.74
CRA		**28.11**	26.-



AdoraAsciugatrice V4000

Funzioni

Caratteristiche

- Capacità nominale: 7 kg
- Pannello dei comandi mobile
- TouchControl
- Display grafico interamente a colori
- Scansione umidità residua
- Apertura di carico: 42 cm
- Angolo di apertura della porta: 180 °
- Piastra d'installazione
- Scarico diretto della condensa
- Illuminazione tamburo

Dati tecnici

Misure (A x L x P)	850 x 595 x 600 mm		
Allacciamento	220-240 V~	1050 W	10 A

A↑G B

Versione	Codice articolo	Prezzo incl.	escl.
Apparecchio standard			
Cerniera a sinistra	**12032**00000	**2800.-**	2590.19
Cerniera a destra	**12032**00001	**2800.-**	2590.19
CRA		**28.11**	26.-



AdoraAsciugatrice V2000

Funzioni

Caratteristiche

- Capacità nominale: 7 kg
- Pannello dei comandi mobile
- TouchControl
- Display grafico interamente a colori
- Scansione umidità residua
- Apertura di carico: 42 cm
- Angolo di apertura della porta: 180 °
- Piastra d'installazione
- Scarico diretto della condensa
- Illuminazione tamburo

Dati tecnici

Misure (A x L x P)	850 x 595 x 600 mm		
Allacciamento	220-240 V~	600 W	10 A

A↑G C

Versione	Codice articolo	Prezzo incl.	escl.
Apparecchio standard			
Cerniera a sinistra	**12031**00002	**2540.-**	2349.68
Cerniera a destra	**12031**00003	**2540.-**	2349.68
CRA		**28.11**	26.-

Programmi per tessuti di AdoraAsciugatrice

AdoraAsciugatrice V6000	AdoraAsciugatrice V4000	AdoraAsciugatrice V2000
Colorati (1–7 kg)	Colorati (1–7 kg)	Colorati (1–7 kg)
Camicie (max 7)	Camicie (max 7)	Camicie (max 7)
Jeans (1–4 kg)	Jeans (1–4 kg)	Jeans (1–4 kg)
Seta (1–1,5 kg)	Seta (1–1,5 kg)	Seta (1–1,5 kg)
Biancheria per bebè (1–5 kg)	Biancheria per bebè (1–5 kg)	Biancheria per bebè (1–5 kg)
Lenzuola (1–3 kg)	Lenzuola (1–3 kg)	
Piumini pesanti (1–2 kg)	Piumini pesanti (1–2 kg)	
Piumini leggeri (1–2 kg)	Piumini leggeri (1–2 kg)	
Outdoor (1–3 kg)	Outdoor (1–3 kg)	
Lana (1 kg)	Lana (1 kg)	
Spugna (1–3 kg)	Spugna (1–3 kg)	
Biancheria soffice (1 kg)		
Igiene (1–3 kg)		
WetClean (1kg)		

Disegni in scala – Asciugatrici, Excellence Line

AdoraAsciugatrice V6000	AdoraAsciugatrice V4000 DualDry	AdoraAsciugatrice V4000	AdoraAsciugatrice V2000
1203300000	**12034**00000	**12032**00000	**12031**00002
1203300001	**12034**00001	**12032**00001	**12031**00003

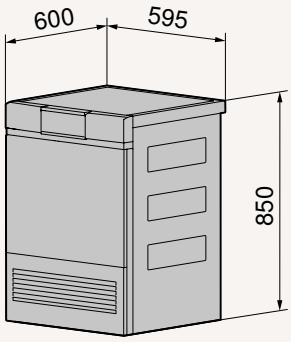

Informazioni dettagliate sulla progettazione sono disponibili sul nostro sito web.

Prodotti a confronto – Asciugatrici, Advanced Line

	Asciugatrice V400
Pagina del catalogo	384
Versioni	
Efficienza energetica	C
Classe di efficienza della condensa	A
Capacità nominale (kg)	8
Cerniera	a sinistra*
Apparecchio da appoggio, possibile installazione a colonna	●
Illuminazione tamburo	●
Tubo di scarico (m)	1.6
Livello di potenza sonora (dB(A))	64
Tecnologia Pompa di calore	●
Funzioni	
Programma cestello	o
Asciugatura biancheria a ricircolo d'aria	o
Regolazione dell'umidità	o
Sicurezza bambini	●
V-ZUG-Home	o
Asciugatura extra	●
Armadio asciutto	●
Umida pronta per stiro	●
Umida pronta per mangano	●
Sprint	o
Rimuovi pieghe	●
Delicato	●
Delicato plus	o
Lana	●
InversionePlus	o
Preferiti	o
Programmi tessuti	●
Risparmio energetico	o
EcoManagement	o
SilentPlus	●
Protezione antipiega	●
Asciugatura a tempo	●
Comandi e display	
Apertura automatica della porta	o
Pannello dei comandi mobile	o
Interruttore girevole e tasti a sfioramento	●
Display digitale	●
Numero di lingue sul display	2
Avviamento ritardato (h)	24
Dimostrazione gratuita a domicilio	o
Paese di provenienza	TR

● compreso | o non compreso | * Possibilità di installazione reversibile



Asciugatrice V400

Funzioni

Caratteristiche

- Interruttore girevole e tasti a sfioramento
- Display digitale
- Scansione umidità residua
- Apertura di carico: 39 cm
- Angolo di apertura della porta: 155 °
- Apparecchio da appoggio, possibile installazione a colonna
- Scarico diretto della condensa
- Contenitore di raccolta condensa

Dati tecnici

Misure (A x L x P)	846 x 598 x 608 mm		
Allacciamento	220-240 V~	800 W	10 A

A–G C

Versione	Codice articolo	Prezzo incl.	escl.
Cerniera a sinistra	**12035**00000	**1760.-**	1628.12
CRA		**28.11**	26.-

Disegni in scala – Asciugatrici, Advanced Line

Asciugatrice
V400

1203500000

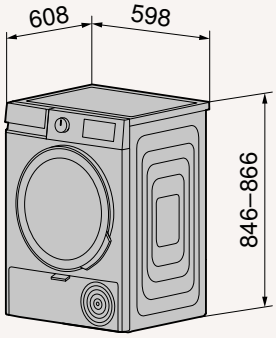

Informazioni dettagliate sulla progettazione
sono disponibili sul nostro sito web.

Robusta tecnologia svizzera

Facilità di utilizzo e pulizia
Il display ad alta risoluzione dell'asciugatrice Unimatic garantisce un'elevata leggibilità. Un'illuminazione interna speciale facilità la visibilità all'interno del cestello. Il filtro ergonomico per lanugine è semplice da rimuovere e può essere pulito in pochi passaggi.

Trattamento delicato per indumenti che durano a lungo
Il cestello proteggi biancheria V-ZUG è particolarmente delicato sui capi, previene i danni ai tessuti e li protegge in ogni ciclo di asciugatura. Il flusso di aria calda asciuga i capi in maniera delicata ed efficiente, riduce le pieghe e li lascia in condizioni eccellenti. I capi risulteranno perfettamente asciutti, meno stropicciati e più morbidi.

Asciugatura intelligente Made in Switzerland
Le asciugatrici Unimatic sono sviluppate, progettate e prodotte nella nostra fabbrica di Zugo. Sono concepite per essere quanto più intelligenti possibili, con programmi e sensori innovativi che assicurano risultati di asciugatura e un trattamento dei capi eccellenti. Al contempo, essendo efficienti e a basso consumo energetico, sono una soluzione intelligente e sostenibile.


Guthaben
20,00

Praticità d’uso e di pulizia

Le asciugatrici Unimatic sono progettate in modo che chi risiede in un’abitazione plurifamiliare possa usufruire di un’asciugatrice pulita.

Cestello proteggi biancheria
Nel grande cestello i tessuti si muovono in modo ideale nel flusso d’aria calda e si asciugano in maniera uniforme, riducendo al tempo stesso le pieghe.

Filtri per lanugine
Per rimuovere la lanugine accumulata bastano pochi passaggi: entrambi i filtri per lanugine, infatti, possono essere estratti e puliti con facilità.

Cartucce filtranti di ricambio
Durante la pulizia della cartuccia filtrante, averne una di ricambio consente di continuare a utilizzare ininterrottamente l’apparecchio. Questo facilita il lavoro nei complessi residenziali con più lavanderie.



Pulizia semplice dei filtri per lanugine dopo ogni utilizzo.



Cartuccia filtrante e cartuccia di ricambio da pulire al bisogno.

Prodotti a confronto – Asciugatrici, Unimatic

	UnimaticAsciugatrice V4000	UnimaticAsciugatrice V2000
Pagina del catalogo	390	390
Versioni		
Efficienza energetica	E	E
Classe di efficienza della condensa	B	B
Capacità nominale (kg)	7	7
Cerniera	a destra | a sinistra	a destra | a sinistra
Apparecchio da appoggio, possibile installazione a colonna	●	●
Illuminazione tamburo	●	●
Tubo di scarico (m)	2	2
Livello di potenza sonora (dB(A))	66	66
Tecnologia Pompa di calore	●	●
Funzioni		
Programma cestello	○	○
Asciugatura biancheria a ricircolo d'aria	○	○
Regolazione dell'umidità	○	○
Sicurezza bambini	●	●
V-ZUG-Home	○	○
Asciugatura extra	●	●
Armadio asciutto	●	●
Umida pronta per stiro	●	●
Umida pronta per mangano	●	●
Sprint	○	○
Rimuovi pieghe	●	●
Delicato	●	●
Delicato plus	●	○
Lana	●	●
InversionePlus	○	○
Preferiti	○	○
Programmi tessuti	●	○
Risparmio energetico	●	●
EcoManagement	●	●
SilentPlus	○	○
Protezione antipiega	●	●
Asciugatura a tempo	●	●
Comandi e display		
Apertura automatica della porta	●	●
Pannello dei comandi mobile	○	○
Design pannello	Pellicola	Pellicola
Pulsanti	●	●
Testo in chiaro | Display digitale	● | ○	○ | ●
Numero di lingue sul display	9	
Avviamento ritardato (h)	24	24
Dimostrazione gratuita a domicilio	○	○
Paese di provenienza	CH	CH

● compreso | ○ non compreso



UnimaticAsciugatrice V4000

Funzioni

Caratteristiche

- Capacità nominale: 7 kg
- Pulsanti
- Testo in chiaro
- Scansione umidità residua
- Apertura automatica della porta
- Apertura di carico: 33 cm
- Angolo di apertura della porta: 180 °
- Apparecchio da appoggio, possibile installazione a colonna
- Piastra d'installazione
- Scarico diretto della condensa
- Illuminazione tamburo

Dati tecnici

Misure (A x L x P)	900 x 660 x 810 mm		
Allacciamento	380-415 V 3N~	1200 W	10 A

Versione	Codice articolo	Prezzo incl.	escl.
Apparecchio standard			
Cerniera a sinistra	**12038**00000	**5190.-**	4801.11
Cerniera a destra	**12038**00001	**5190.-**	4801.11
CRA		**28.11**	26.-



UnimaticAsciugatrice V2000

Funzioni

Caratteristiche

- Capacità nominale: 7 kg
- Pulsanti
- Display digitale
- Scansione umidità residua
- Apertura automatica della porta
- Apertura di carico: 33 cm
- Angolo di apertura della porta: 180 °
- Apparecchio da appoggio, possibile installazione a colonna
- Piastra d'installazione
- Scarico diretto della condensa
- Illuminazione tamburo

Dati tecnici

Misure (A x L x P)	900 x 660 x 810 mm		
Allacciamento	380-415 V 3N~	1200 W	10 A

Versione	Codice articolo	Prezzo incl.	escl.
Apparecchio standard			
Cerniera a sinistra	**12037**00000	**4870.-**	4505.09
Cerniera a destra	**12037**00001	**4870.-**	4505.09
CRA		**28.11**	26.-

Disegni in scala – Asciugatrici, Unimatic

UnimaticAsciugatrice V4000	UnimaticAsciugatrice V2000
1203800000	**12037**00000
1203800001	**12037**00001

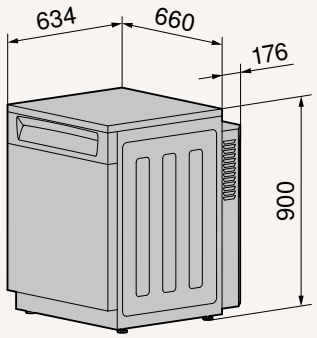

Informazioni dettagliate sulla progettazione sono disponibili sul nostro sito web.

Accessori – Asciugatrici, Excellence Line e Advanced Line

	Descrizione	Cod. art.	Prezzo incl. IVA	Prezzo escl. IVA	AdoraAsciugatrice V6000	AdoraAsciugatrice V4000 DualDry	AdoraAsciugatrice V4000	AdoraAsciugatrice V2000	Asciugatrice V400	UnimaticAsciugatrice V4000	UnimaticAsciugatrice V2000
	Cassetto comfort Adora	W31357	**516.-**	477.34	●	●	●	●			
	Cestello dell'asciugatrice	W55884	**110.-**	101.76	●	●	●	●			
	Kit di comando opzionale SSM230 per 230V/16A	P60036	**265.-**	245.14	●	●	●	●	●		
	Kit di comando opzionale SSM400 per 400V3N/25A	P60037	**300.-**	277.52						●	●
	Rondelle di fissaggio (set di 2 pezzi)	81131132	**33.-**	30.53	●	●	●	●	●	●	●
	Set tubi scarico combi	W55969	**56.-**	51.80	●	●	●	●			
	Battuta della porta a 130° per incasso in nicchia	W54086	**58.-**	53.65	●	●	●	●			
	Kit montaggio colonna lavasciuga V400	1242219	**82.-**	75.86					●		
	Zoccolo dec. Colonna Unimatic	W50488	**85.-**	78.63						●	●

● compatibile con l'apparecchio

Ulteriori accessori su
vzug.com/accessori


Guthaben
20.00

Dispositivi di pagamento

Equipaggiamento perfetto con gli accessori giusti per le lavanderie condominiali.

La lavanderia condominiale digitale

Il sistema di pagamento digitale SharemanWash® (precedentemente vesta®) semplifica la gestione e automatizza i conteggi per le lavanderie condominiali.

Semplice e trasparente
Per l'utilizzo non sono necessarie carte né chiavi o contanti. Un display di comando centrale con collegamento in rete indipendente viene installato nella lavanderia condominiale, collegato a ciascuna lavatrice e asciugatrice e controllato tramite satellite. I satelliti rilevano la durata di un ciclo di lavaggio o asciugatura e consentono un conteggio preciso.

Pagamenti, disponibilità e prenotazioni: tutto a colpo d'occhio, in formato digitale
La soluzione SharemanWash® consente a locatarie e locatari di pagare direttamente i cicli di lavaggio e asciugatura. Il credito si può ricaricare online tramite TWINT, carta di credito o QR-fattura. Il saldo di lavaggio viene aggiornato automaticamente dopo ogni utilizzo. Locatarie e locatari possono anche visualizzare in tempo reale il programma orario della lavanderia e la disponibilità degli apparecchi, prenotare una fascia oraria e consultare la cronologia di utilizzi e pagamenti. L'app offre funzioni utili, come le notifiche al termine del programma, ma non è necessaria per utilizzare la lavanderia.

Facile per le amministrazioni
SharemanWash® può essere integrata sia nelle lavanderie nuove sia in quelle già esistenti. Gli orari possono essere gestiti a livello centrale e assegnati a ogni utente. In alternativa, le fasce orarie possono essere rese liberamente accessibili o bloccate in modo mirato (per esempio a partire dalle 22:00 o la domenica). Attività, statistiche e pagamenti vengono elencati in una cronologia, accessibile tramite la piattaforma via internet con un account amministratore. Inoltre, SharemanWash® offre un servizio di assistenza telefonica per locatarie e locatari, disponibile 7 giorni su 7.

Acquisto esclusivo tramite eeproperty SA.

eeproperty

SharemanWash® è una soluzione di eeproperty SA.

058 590 67 60
sales@eeproperty.com

eeproperty SA
Petite Corniche 13
1095 Lutry – VD

eeproperty AG
Zürcherstrasse 39D
8952 Schlieren – ZH



L'app Shareman®:
gestione digitale delle lavanderie per locatarie e locatari.



Touch screen SharemanWash®:
semplice da usare, senza carte né monete.

ShareManWash



Immagini di eeproperty.
© eeproperty SA
2025, tutti i diritti riservati.

Dispositivi di pagamento per un conteggio sicuro

In una lavanderia condominiale è possibile gestire distintamente due apparecchi nello stesso dispositivo di pagamento per favorire un conteggio preciso.

CardSystem
Le carte utente RFID sono dotate di chip elettronico personalizzato e sono ricaricabili a piacere. Il display con testo in chiaro in cinque lingue indica il credito disponibile della carta. Si paga senza contanti.

CoinSystem
Il sistema può essere programmato per franchi svizzeri, euro e gettoni. Per motivi di sicurezza, si può passare in qualsiasi momento dalle monete ai gettoni. La robusta serratura rinforzata del dispositivo aumenta ulteriormente la sicurezza.





CardSystem

Caratteristiche

- Scheda (inseribile)
- Senza denaro contante
- Testo in chiaro

Dati tecnici

Misure (A x L x P)	225 x 250 x 105 mm		
Allacciamento	230 V~	6 W	16 A

Versione	Codice articolo	Prezzo incl.	escl.
Per 1 apparecchio			
CardSystem 1A	**81A**300	**1580.-**	1461.61
Per 2 apparecchi			
CardSystem 2A	**82A**300	**2030.-**	1877.89
CRA		**0.74**	0.68



CoinSystem

Caratteristiche

- Denaro in contanti (CHF, EUR, Jeton)
- Controllo elettronico delle monete
- Display digitale

Dati tecnici

Misure (A x L x P)	348 x 170 x 170 mm		
Allacciamento	230 V~	10 W	16 A

Versione	Codice articolo	Prezzo incl.	escl.
Per 1 apparecchio			
CoinSystem 1	**245**300	**1120.-**	1036.08
Per 2 apparecchi			
CoinSystem 2	**246**300	**1530.-**	1415.36
CRA		**0.74**	0.68

Disegni in scala – Dispositivi di pagamento

CardSystem

81A300
82A300

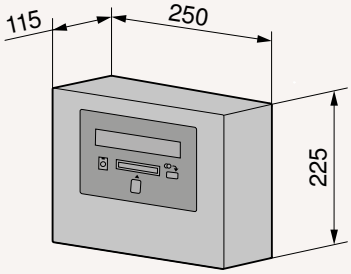

CoinSystem

245300
246300

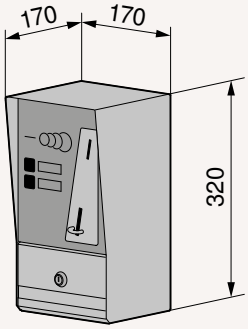

Informazioni dettagliate sulla progettazione sono disponibili sul nostro sito web.

Accessori – Dispositivi di pagamento

	Descrizione	Cod. art.	Prezzo incl. IVA	Prezzo escl. IVA	CardSystem 1A	CardSystem 2A	CoinSystem 1	CoinSystem 2
	Scheda per l'utente CardSystem	1159072	**22.-**	20.35	●	●		
	Scheda di carica CardSystem	1159073	**22.-**	20.35	●	●		
	Carta totalizzatrice CardSystem	1159136	**22.-**	20.35	●	●		
	Set a 50 gettoni per contamonete	W91034	**33.-**	30.53			●	●

● compatibile con l'apparecchio

Ulteriori accessori su
vzug.com/accessori

Tutte le nostre opzioni

Forni a vapore tradizionali, combinati e Combair

Cottura a vapore
Ideale per una preparazione fresca e delicata di diversi alimenti.

PowerVapore
Cuoce a vapore gli alimenti in tempi di circa il 30% più rapidi; ideale per verdure e riso.

Aria calda
Ideale per torte e piccola pasticceria, eventualmente anche su più livelli.

Power aria calda
Il cibo viene cotto con aria calda e microonde, accorciando i tempi di cottura.

Aria calda umida
Ideale per piatti gratinati e stufati, perché preserva l'umidità negli alimenti.

Aria calda con vapore
Ideale per patate, verdure e prodotti surgelati. Il vapore è garanzia di croccantezza.

Power aria calda con vapore
Cuoce le pietanze in tempi di circa il 30% più rapidi ed è ideale per prodotti pre-fritti, gratin o lasagne.

Aria calda Eco
Risparmio energetico, per piatti gratinati e stufati.

PizzaPlus
Per ottenere pizze e crostate con una base particolarmente croccante.

Calore sopra e sotto
Modalità tradizionale per cuocere su un solo ripiano.

Calore sopra e sotto umido
Modalità tradizionale per cuocere su un solo ripiano, mantenendo l'umidità degli alimenti.

Calore sopra e sotto Eco
Risparmio energetico, per piatti gratinati e stufati.

Calore sotto
Ideale per finire la cottura della base di crostate e pizze o far addensare una pietanza.

Grill
Ideale per grigliare alimenti piatti o per gratinare.

Grill con circolazione dell'aria
Ideale per grigliare un pollo intero o per cuocere alla griglia alimenti alti.

Microonde
Per riscaldare rapidamente le pietanze.

Rigenerazione
Rigenerazione delicata dei cibi precotti.

PowerRigenerazione
Rigenera le pietanze in tempi di circa il 40% più rapidi senza seccarle. Ideale per piatti unici e fritture.

RigenerazioneAutomatica
Rigenerazione delicata e completamente automatica dei cibi precotti, per renderli croccanti o mantenerli umidi.

Scongelare
Scongelamento rapido degli alimenti.

Cottura delicata
Cottura delicata dei tagli di carne per un tempo preimpostato fino al punto di cottura perfetto.

Vacuisine
Cottura lenta sous-vide di pietanze sottovuoto a bassa temperatura.

Cottura professionale
Per pane e piccola pasticceria come dal fornaio, con applicazione automatica del vapore.

Scaldavivande
Tiene in caldo le pietanze subito dopo la preparazione.

CotturaAutomatica con CCS
Riconosce dimensioni e forma degli alimenti e adegua durata e temperatura di cottura.

EasyCook
Consigli di regolazione specifici per l'apparecchio per alimenti e piatti semplici, corredati dai valori raccomandati.

Preferiti
Semplice memorizzazione e rapida selezione dei programmi preferiti.

Ricette
Ricette già programmate prese da ricettari interessanti.

Ricette personali
Memorizza nell'apparecchio le combinazioni di diversi modi di funzionamento.

Riscaldamento piatti
Pratico riscaldamento delle stoviglie.

Igiene
Per la sterilizzazione di contenitori, biberon e barattoli per la marmellata.

Wellness
Preparazione di salviette rinfrescanti, impacchi caldi e pietre calde per il massimo relax.

Programma di pulizia integrato
Varie applicazioni a supporto della pulizia dell'apparecchio.

Cambio automatico orario estivo/invernale
L'orologio passa automaticamente all'orario estivo/invernale.

V-ZUG-Home
L'apparecchio è collegabile in rete tramite Wi-Fi.

Forni e cucine

Aria calda
Ideale per torte e piccola pasticceria, eventualmente anche su più livelli.

Aria calda umida
Ideale per piatti gratinati e stufati, perché preserva l'umidità negli alimenti.

Aria calda Eco
Risparmio energetico, per piatti gratinati e stufati.

PizzaPlus
Per ottenere pizze e crostate con una base particolarmente croccante.

Calore sopra e sotto
Modalità tradizionale per cuocere su un solo ripiano.

Calore sopra e sotto umido
Modalità tradizionale per cuocere su un solo ripiano, mantenendo l'umidità degli alimenti.

Calore sopra e sotto Eco
Risparmio energetico, per piatti gratinati e stufati.

Calore sopra
Per gratinare e passare al forno.

Calore sotto
Ideale per finire la cottura della base di crostate e pizze o far addensare una pietanza.

Grill
Ideale per grigliare alimenti piatti o per gratinare.

Grill con circolazione dell'aria
Ideale per grigliare un pollo intero o per cuocere alla griglia alimenti alti.

Cottura delicata
Cottura delicata dei tagli di carne per un tempo preimpostato fino al punto di cottura perfetto.

Scaldavivande
Tiene in caldo le pietanze subito dopo la preparazione.

CotturaAutomatica con CCS
Riconosce dimensioni e forma degli alimenti e adegua durata e temperatura di cottura.

EasyCook
Consigli di regolazione specifici per l'apparecchio per alimenti e piatti semplici, corredati dai valori raccomandati.

Preferiti
Semplice memorizzazione e rapida selezione dei programmi preferiti.

Ricette
Ricette già programmate prese da ricettari interessanti.

Ricette personali
Memorizza nell'apparecchio le combinazioni di diversi modi di funzionamento.

Riscaldamento piatti
Pratico riscaldamento delle stoviglie.

Riscaldamento rapido
Preriscaldamento rapido della camera di cottura.

Cambio automatico orario estivo/invernale
L'orologio passa automaticamente all'orario estivo/invernale.

V-ZUG-Home
L'apparecchio è collegabile in rete tramite Wi-Fi.

Cassetti sottovuoto

Fissaggio sacchetti
Per inserire e mettere sottovuoto i sacchetti in sicurezza, senza farli scivolare.

Livelli di sottovuoto
Confezionamento sottovuoto delicato a quattro diverse intensità.

Livelli di sigillatura
Sigillatura su tre diversi livelli.

Livelli di sottovuoto per confeziona-mento sottovuoto esterno
Perfetto per il confezionamento sottovuoto esterno di bottiglie di vetro.

Supporto sacchetti
Facilita la manipolazione dei sacchetti piccoli per il sottovuoto.

Guida telescopica completa
Facili operazioni di carico e scarico grazie all'apertura completa del cassetto.

Arresto cassetto estraibile
Blocca il cassetto quando è completa-mente aperto.

Cassetti scaldavivande

Riscaldamento piatti
Pratico riscaldamento delle stoviglie.

Scaldatazze
Ideale per scaldare tazze e bicchieri.

Scaldavivande
Tiene in caldo le pietanze subito dopo la preparazione.

Preparazione di yogurt
Il modo di funzionamento perfetto per preparare lo yogurt.

Preferiti
Semplice memorizzazione e rapida selezione dei programmi preferiti.

IndoorLight
L'illuminazione a LED crea condizioni di luce ottimali all'interno.

Cottura delicata
Perfetta per finire la cottura e per cuocere a basse temperature pezzi di carne di piccole e medie dimensioni.

Lievitazione impasto
Lievitazione professionale dell'impasto per un pane come appena comprato dal fornaio.

Timer
Spegnimento automatico allo scadere del tempo programmato.

Spegnimento di sicurezza
Spegnimento automatico di sicurezza dopo 12 ore.

Modo Shabbat
Permette tempi di funzionamento fino a 72 ore, a luci spente.

Guida telescopica completa
Facili operazioni di carico e scarico grazie all'apertura completa del cassetto.

Griglia
Per posizionare pietanze o stoviglie su due livelli.

Microonde

Microonde
Per riscaldare rapidamente le pietanze.

Aria calda
Ideale per torte e piccola pasticceria, eventualmente anche su più livelli.

PizzaPlus
Per ottenere pizze e crostate con una base particolarmente croccante.

Aria calda e microonde
Ideale per cucinare rapidamente gratin e soufflé con liquido sufficiente.

PizzaPlus con microonde
Ideale per la cottura rapida di crostate e altre pietanze con base croccante.

Grill
Ideale per grigliare alimenti piatti o per gratinare.

Grill con circolazione dell'aria
Ideale per grigliare un pollo intero o per cuocere alla griglia alimenti alti.

Grill con microonde
Ideale per grigliare rapidamente alimenti piatti o per gratinare.

Grill-circolazione d'aria con microonde
Ideale per la cottura rapida di un pollo intero e per cibi alti da grigliare.

Grill con aria calda e microonde
Ideale per cucinare rapidamente gratin e soufflé con liquido sufficiente.

EasyCook
Consigli di regolazione specifici per l'apparecchio per alimenti e piatti semplici, corredati dai valori raccomandati.

Scongelare
Scongelamento rapido degli alimenti.

Riscaldare
Funzione per riscaldare cibo e bevande.

Wellness
Preparazione di salviette rinfrescanti, impacchi caldi e pietre calde per il massimo relax.

Preferiti
Semplice memorizzazione e rapida selezione dei programmi preferiti.

Ricette personali
Memorizza nell'apparecchio le combina-zioni di diversi modi di funzionamento.

V-ZUG-Home
L'apparecchio è collegabile in rete tramite Wi-Fi.

Macchine da caffè

Caffè
La variante internazionale dell'espresso italiano.

Espresso
Dal gusto compatto e intenso.

2 tazze
Quantità doppia: per una o due tazze.

Cappuccino
Tutto l'aroma del caffè unito alla schiuma del latte.

Latte macchiato
Espresso semplice allungato con latte caldo e schiuma di latte.

Caffellatte
Espresso semplice con latte caldo e un leggero velo di schiuma.

Acqua calda
Ideale per preparare il tè.

Intensità caffè
Per il caffè è possibile scegliere fra cinque diverse intensità.

Dimensioni tazza
Possibilità di scegliere cinque dimensioni per le tazze.

Piani cottura

AutoPowerPlus
Funzione automatica: porta la zona di cottura alla massima potenza fino al punto di ebollizione.

PowerPlus
Porta la zona di cottura alla massima potenza fino al punto di ebollizione.

Tasto pausa
Imposta temporaneamente (max. 10 minuti) le zone di cottura allo stadio di potenza 1.

Cottura rapida automatica
Massima potenza temporanea, poi riduzione allo stadio di potenza precedente.

Timer
Spegnimento automatico allo scadere del tempo programmato.

Durata di funzionamento con spegnimento automatico
Consente lo spegnimento automatico della zona di cottura dopo il tempo impostato.

Protezione per la pulizia
Disattiva il pannello di comando per una breve pulizia dei comandi.

Funzione Bridge
Collegamento in serie e regolazione unica di due zone di cottura.

Funzione Bridge automatica
Collegamento automatico di diverse bobine a induzione.

Scaldavivande
Conservazione al caldo delle pietanze cotte.

Funzione scioglimento
Scioglimento delicato per burro, cioccolato, miele ecc. a circa 40 °C.

Funzione cottura lenta
Per cuocere salsicce, canederli ecc. in acqua calda al di sotto del punto di ebollizione.

Ottimale per carne
Sceglie automaticamente la temperatura di cottura ottimale per la carne.

Ottimale per verdure
Sceglie automaticamente la temperatura di cottura ottimale per le verdure.

Ottimale per pesce
Sceglie automaticamente la temperatura di cottura ottimale per il pesce.

Comando a cursore
Basta far scorrere leggermente il dito per modificare lo stadio di potenza.

Impostazione suono dei tasti
Per modificare il volume o disattivare il volume dei tasti.

OptiClean
Per una pulizia semplice: ricoprire con acqua la superficie di cottura e lasciare agire per 10 minuti a 70 °C.

ModalitàProfessionale
Modifica dello stadio di potenza della zona di cottura spostando le pentole sul piano.

FunzioneMemory
Applica automaticamente le impostazioni di una di zona di cottura a un'altra zona.

Funzione Teppan Yaki
Riconoscimento automatico della Piastra Teppan Yaki e possibilità di regolazione per una o due zone.

OptiLink
Regolazione automatica della potenza aspirante in funzione del piano cottura.

GuidedCooking
Assistente per la preparazione dei cibi per cucinare senza stress.

Riconoscimento automatico della pentola
La bobina a induzione rileva automaticamente la presenza di una pentola.

V-ZUG-Home
L'apparecchio è collegabile in rete tramite Wi-Fi.

Cappe aspiranti

Aria di scarico
Vapori convogliati direttamente all'aperto da un tubo di scarico.

Circolazione dell'aria
I vapori ritornano nell'ambiente dopo essere passati attraverso un filtro a carboni attivi.

FlexLED
LED con colore della luce regolabile per un'illuminazione armoniosa.

Luce dimmerabile
Possibilità di modificare l'intensità luminosa dei LED.

SilentPlus
Per un funzionamento particolarmente silenzioso.

Aspirazione intensiva
Per l'aspirazione breve ma intensa di vapori, ad esempio in fase di rosolatura.

Spegnimento temporizzato
Funzionamento da 5 a 20 minuti a fine cottura per l'eliminazione di odori residui.

Indicazione di saturazione filtro a carboni attivi
Segnala la saturazione del filtro a carboni attivi.

Avviso pulizia filtro metallico del grasso
Segnalazione della pulizia dei filtri metallici del grasso.

Protezione per la pulizia
Disattiva il pannello di comando per una breve pulizia dei comandi.

OptiLink
Regolazione automatica della potenza aspirante in funzione del piano cottura.

ComfortFix
Rimozione semplice e sicura del filtro metallico del grasso con fissaggio magnetico.

Aspirazione perimetrale
Assorbimento veloce dei vapori di cottura tramite la superficie di aspirazione.

Lavastoviglie

Eco
Programma supplementare per un funzionamento energeticamente efficiente.

Funzione automatica
Sensori intelligenti aiutano a risparmiare acqua ed energia.

SteamFinish
Dopo l'asciugatura, fase di vapore puro per conferire brillantezza alle stoviglie.

Silent
Il programma è talmente silenzioso da essere quasi impercettibile.

Breve
Programma rapido per bicchieri o stoviglie da aperitivo.

BreveGiornaliero
Programma intensivo rapido per stoviglie e padelle molto sporche.

Festa
Stoviglie pulite in soli 11 minuti. È possibile effettuare fino a cinque cicli di risciacquo in sequenza.

Sprint
Programma molto rapido per stoviglie poco sporche.

Bicchieri
Programma delicato: perfetto per i bicchieri.

Intensivo
Programma per stoviglie e padelle molto sporche.

Fonduta/Raclette
Pulisce perfettamente caquelon, pentolini per raclette e stampi per sformati con incrostazioni bruciate.

Igiene
Per la sterilizzazione di contenitori, biberon e barattoli per la marmellata.

Prelavaggio
Il prelavaggio a freddo impedisce che lo sporco si secchi quando il programma viene avviato in un secondo momento.

Cura della macchina
Sgrassa e purifica il vano interno e i componenti della macchina.

Bicchiere da vino
Programma molto delicato con SteamFinish: perfetto per i calici da vino.

Degustazione vino
Per neutralizzare il sapore nei calici da vino.

IntensivoPlus
Programma speciale per stoviglie e padelle con sporco bruciato.

PrelavaggioPlus
Evita la formazione di odori nella lavastoviglie quando il programma viene avviato in un secondo momento.

Plastica
Programma speciale per un'asciugatura efficiente delle stoviglie in plastica.

Giocattolo
Pulizia igienica grazie alla fase di ammollo e alla temperatura più elevata.

Bicchiere da birra
Pulizia senza brillantante per una corona di schiuma perfetta.

Programma filtro metallico del grasso
Per la pulizia dei filtri metallici del grasso della cappa aspirante.

Riscaldamento piatti
Pratico riscaldamento delle stoviglie.

Carico parziale
Questa impostazione risparmia acqua ed energia quando la lavastoviglie non è a pieno carico.

Risparmio energetico
Un programma supplementare che riduce la temperatura e risparmia energia.

Avviamento ritardato
Avviamento automatico ritardato del programma fino a 24 ore.

OptiStart
Avviamento ritardato automatico del programma fino a 24 ore, compresa l'aspersione delle stoviglie.

EcoManagement
Statistiche e previsioni sull'utilizzo di risorse dei programmi.

V-ZUG-Home
L'apparecchio è collegabile in rete tramite Wi-Fi.

Frigoriferi e congelatori

NoFrost
Con la raffinata tecnologia NoFrost non è più necessario sbrinare l'apparecchio.

Regolazione separata della temperatura
È possibile regolare individualmente e in modo indipendente le temperature del vano frigorifero e del vano/scomparto congelatore.

MonoFridge
In poche ore, trasformazione del vano congelatore in uno scomparto frigo aggiuntivo.

ColdFresh
La temperatura di circa 0 °C e un'umidità dell'aria ideale mantengono gli alimenti freschi più a lungo.

KeepFresh
Nel cassetto per verdura con regolazione dell'umidità gli alimenti si mantengono freschi più a lungo.

ClimateControl
Differenze di temperatura ridotte al minimo e scomparsa dei cristalli di ghiaccio sulla parete posteriore.

ClimateControlPlus
Umidità e temperatura ottimizzate senza far congelare gli alimenti.

PartyCooling
Maggiore potenza refrigerante in caso di apertura frequente della porta e inserimento di prodotti caldi.

ClickShelf
L'altezza dei ripiani si può regolare comodamente e in tutta semplicità con una sola mano.

SilentPlus
Per un funzionamento particolarmente silenzioso.

SoftTelescope
Cassetti completamente estraibili con meccanismo di ritrazione e chiusura ammortizzata.

SoftClose
Rallenta il movimento della porta dell'apparecchio e la chiude in modo delicato e silenzioso.

SoftClosePlus
Chiusura delicata della porta dell'apparecchio anche a pieno carico.

IgienePlus
Riduce la proliferazione di microrganismi nocivi sulle superfici.

V-ZUG-Home
L'apparecchio è collegabile in rete tramite Wi-Fi.

Cantine vini

TouchOpen
Per aprire con un tocco leggero porte interamente in vetro con maniglia a scomparsa.

IgienePlus
Riduce la proliferazione di microrganismi nocivi sulle superfici.

SilentPlus
Per un funzionamento particolarmente silenzioso.

SoftClose
Rallenta il movimento della porta dell'apparecchio e la chiude in modo delicato e silenzioso.

Ripiano di presentazione
Ripiani estraibili per presentare i vini anche in posizione inclinata.

V-ZUG-Home
L'apparecchio è collegabile in rete tramite Wi-Fi.

Lavatrici

Cotone bianco/colorati 20-95 °C
Si può selezionare la temperatura desiderata a seconda del tipo di tessuto.

Sprint
Programma supplementare per ridurre la durata del programma.

Lana
Lavaggio che preserva lana e tessuti sensibili.

Lavaggio a mano
Lavaggio delicatissimo per tessuti da lavare a mano.

WetClean
Massimo trattamento delicato per tessuti lavabili.

Preferiti
Semplice memorizzazione e rapida selezione dei programmi preferiti.

Programmi tessuti
Selezione di programmi per vari tipi di tessuto.

Grado di sporco/anti-acari
Da capi poco sporchi al programma anti-acari.

Delicato
Maggiore livello dell'acqua, riduzione del movimento del cestello e della velocità di centrifuga.

Prelavaggio
Funzione supplementare per capi molto sporchi.

Lisciatura a vapore
Trattamento al vapore che previene la formazione di pieghe. Capo umido pronto per stiro a fine programma.

Lisciatura a vapore Plus
Lisciatura a vapore prolungata, ideale per capi in lino.

Programmi extra
Selezione supplementare di opzioni.

Avviamento ritardato
Avviamento automatico ritardato del programma fino a 24 ore.

OptiTime
Funzione intelligente di avviamento ritardato per ottimizzare i tempi.

AquaPlus
Riduzione delle potenziali irritazioni cutanee grazie alla possibilità di regolare la quantità di acqua e l'intensità del risciacquo.

Sensore per l'intorbidamento dell'acqua
Misurazione dell'intensità dello sporco dell'acqua di lavaggio per ridurre il consumo idrico.

Risparmio energetico
Selezionabile in aggiunta a ogni programma, per un lavaggio a risparmio energetico.

EcoManagement
Statistiche e previsioni sull'utilizzo di risorse dei programmi.

Illuminazione del cestello
Illuminazione naturale all'interno del cestello.

OptiDos
Dosaggio automatico di detersivo liquido e/o ammorbidente.

Igiene dell'apparecchio
Avviso e programma per la pulizia dell'apparecchio.

Impregnatura
Programma extra per impregnatura delicata.

Stiro facile
Funzione supplementare che riduce la formazione di pieghe in fase di lavaggio.

V-ZUG-Home
L'apparecchio è collegabile in rete tramite Wi-Fi.

Asciugatrici

Asciugatura extra
Asciugatura intensa per tessuti spessi e multistrato.

Asciugatura completa
Per capi omogenei, pronti da riporre nell'armadio, come magliette o biancheria intima.

Umido pronto per stiro
Lascia i capi leggermente umidi, pronti per essere stirati.

Umido pronto per mangano
Per rifinire le tovaglie con mangano.

Programmi a tempo
Asciuga il bucato in base alla durata prescelta.

Preferiti
Semplice memorizzazione e rapida selezione dei programmi preferiti.

Programmi tessuti
Selezione di programmi per vari tipi di tessuto.

Lana
Lavaggio che preserva lana e tessuti sensibili.

Antipiega
Riduce le pieghe nei tessuti umidi.

Avviamento ritardato
Avviamento automatico ritardato del programma fino a 24 ore.

InversionePlus
Per Per un'asciugatura uniforme e meno grovigli.

Protezione antipiega
Inversione automatica della rotazione a fine programma per smuovere i tessuti.

Aerazione
Per ravvivare o arieggiare i tessuti asciutti poco utilizzati.

Delicato
Funzione supplementare per asciugare i tessuti misti.

Super delicato
Funzione supplementare per asciugare i capi delicati a temperatura ridotta.

SilentPlus
Per un funzionamento particolarmente silenzioso.

Sprint
Programma supplementare per ridurre la durata del programma.

Risparmio energetico
Selezionabile in aggiunta a ogni programma, per un lavaggio a risparmio energetico.

EcoManagement
Statistiche e previsioni sull'utilizzo di risorse dei programmi.

Illuminazione del cestello
Illuminazione naturale all'interno del cestello.

Programma cestello
Per asciugare delicatamente capi e scarpe da ginnastica nel cestello.

Programmi extra
Selezione supplementare di opzioni.

Asciugatura biancheria a ricircolo d'aria
Asciugatura dei capi sullo stendino o riduzione dell'umidità della stanza.

V-ZUG-Home
L'apparecchio è collegabile in rete tramite Wi-Fi.

Prezzi

Indicazione dei prezzi
I prezzi indicati sono prezzi di vendita consigliati (PVC) in franchi svizzeri (CHF)
IVA 8,1% o 2,6% inclusa/esclusa. I nostri partner di vendita definiscono i prezzi a loro discrezione.

Tutti i prezzi si intendono al netto del contributo di riciclaggio **anticipato** (CRA).
Le tariffe ufficiali del CRA sono riportate nella tabella seguente.

Smaltimento ecocompatibile di grandi e piccoli elettrodomestici
Dal 2003 il settore svizzero degli elettrodomestici sostiene lo smaltimento ecologico dei vecchi apparecchi, addebitando il contributo di riciclaggio anticipato al momento dell'acquisto di tutti i nuovi apparecchi. SENS, la fondazione responsabile del processo, ha annunciato un lieve aumento di questo contributo per gli apparecchi di alcune categorie di peso a partire dal 1° gennaio 2026.

Gruppo tariffario	Categoria di peso	Elettrodomestici	CRA inclusa	CRA esclusa
	Grandi elettrodomestici (esclusi frigoriferi, congelatori e apparecchi con pompa di calore)			
A	≥ 0,250 kg – 5 kg	Dispositivi di pagamento	**0.74**	0.68
B	≥ 5 – 15 kg	Piani cottura, cappe aspiranti leggere, Teppan Yaki	**3.36**	3.11
C	≥ 15 – 25 kg	Miwell, cassetti scaldavivande, cappe aspiranti medie, macchine automatiche per il caffè	**8.12**	7.51
D	≥ 25 – 70 kg	AdoraLavatrice V2000/V4000, cucine, forni, forni a vapore, lavastoviglie, cappe aspiranti pesanti, CombiMiwell, CombiCookTop	**10.81**	10.–
E	≥ 70 – 250 kg	Lavatrice V400, UnimaticLavatrice, cappe aspiranti molto pesanti	**20.02**	18.52
	Frigoriferi, congelatori, apparecchi con pompa di calore, sistema di trattamento dei tessuti			
F	≥ 25 – 100 kg	Frigoriferi, WineCooler, AdoraLavatrice V6000, asciugatrici, lavastoviglie con pompa di calore	**28.11**	26.–
	Il contributo di riciclaggio non viene applicato a pannelli di comando da incasso e set piastre in ghisa.			

Visitate il nostro portale business – La piattaforma per i professionisti
All'indirizzo web vzug.com/b2b trovate tutte le informazioni sui prodotti, documentazioni e istruzioni pertinenti, oltre a uno shop online integrato.

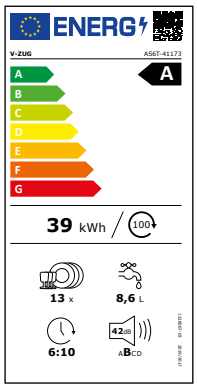

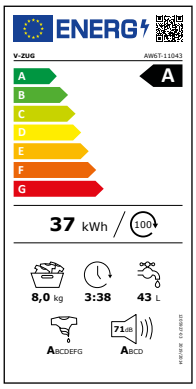

Efficienza energetica a colpo d'occhio
L'etichetta applicata direttamente sull'elettrodomestico indica il consumo di energia.

Ci riserviamo il diritto di apportare modifiche ai modelli e ai prezzi. Salvo errori di stampa o tipografici o indicazioni errate. Le illustrazioni possono differire dai prodotti originali. V-ZUG SA non si assume alcuna responsabilità per l'attualità, la correttezza e la completezza delle informazioni fornite, e la responsabilità è esclusa nella misura consentita dalla legge.

stampato in svizzera

FSC MISTO Carta | A sostegno della gestione forestale responsabile FSC® C007631

Annotazioni

Contatti a Zugo
Non esitate a contattarci.

V-ZUG SA
Industriestrasse 66
6302 Zug
Tel. 058 767 67 67
info@vzug.com

Vendita
Tel. 058 767 80 03
kundenbestellung@vzug.com

Assistenza
Tel. 0800 850 850 (numero gratuito)
info@vzug.com

Centri di esposizione e di consulenza
Per ottenere una consulenza ottimale vi consigliamo di fissare un appuntamento.
Gli orari di apertura sono consultabili su vzug.com/zugorama

ZUGORAMA Aarau
Buchserstrasse 11
5000 Aarau
Tel. 058 767 39 40
aarau@vzug.com

ZUGORAMA Chur
Kasernenstrasse 90
7000 Chur
Tel. 058 767 38 50
chur@vzug.com

ZUGORAMA Valais
Route de Grône 78
3966 Réchy
Tel. 058 767 39 70
valais@vzug.com

ZUGORAMA Bellinzona
Viale Portone 3
6500 Bellinzona
Tel. 058 767 38 20
bellinzona@vzug.com

ZUGORAMA Crissier
Chemin des Lentillières 24
1023 Crissier
Tel. 058 767 38 60
crissier@vzug.com

ZUGORAMA Zug
Baarerstrasse 124
6302 Zug
Tel. 058 767 67 65
zug@vzug.com

ZUGORAMA Bern
Worbstrasse 87
3075 Rüfenacht/Bern
Tel. 058 767 38 90
bern@vzug.com

ZUGORAMA St. Gallen
Breitfeldstrasse 8
9015 St. Gallen-Winkeln
Tel. 058 767 39 10
st.gallen@vzug.com

V-ZUG Studio Zürich
Uraniastrasse 40
8001 Zürich
Tel. 058 767 39 20
zuerich@vzug.com

facebook.com/vzug
instagram.com/vzug