FRANKE



COLLEZIONE 2023





COLLEZIONE 2023

FAMIGLIE DI PRODOTTI

12 Mythos
18 Maris
22 Smart

PRODOTTI

30 Piani di lavoro in acciaio inossidabile

Bacini e lavelli
74 Incasso dal basso
108 Incasso a filo / Slimtop
142 Installazione 3-in-1 / 2-in-1
162 Incasso dall'alto

180 Accessori
198 Rubinetti funzionali / Rubinetti / Distributore di sapone
270 Sistemi di raccolta rifiuti
288 Cappe
310 Cappa aspirante per piano cottura

Esperienza pluriennale, curiosità senza tempo.

Franke lavora da oltre un secolo per trovare nuove soluzioni e innovazioni, ma la sua filosofia è rimasta immutata. Nata nel 1911 dall'unione fra artigianato tradizionale, ingegneria di precisione e un costante slancio verso l'innovazione, Franke poggia ancora oggi su questi tre principi fondamentali.



Una storia forgiata nella precisione svizzera

Franke affonda le proprie radici in una piccola azienda di lavorazione della lamiera a Rorschach, in Svizzera, dove Hermann Franke le diede i natali all'inizio del Novecento. Da allora, abbiamo superato i confini nazionali e aperto stabilimenti di produzione in tutto il mondo.





« Per noi la sostenibilità è una forma di correttezza nei confronti delle generazioni future. »

Plasmiamo il futuro

Tutelare l'ambiente, plasmare il futuro:
come azienda siamo consapevoli delle nostre responsabilità e orientiamo le nostre azioni di oggi nell'interesse del mondo di domani. Lavoriamo spalla a spalla con i nostri partner, clienti e fornitori per creare un futuro vivibile in cui le persone possano prosperare.

«Per noi la sostenibilità è una forma di correttezza nei confronti delle generazioni future»: questa frase di Michael Pieper, titolare del Gruppo Franke, riassume la nostra filosofia aziendale. Conciliamo economia ed ecologia, contribuendo attivamente a uno sviluppo sostenibile con prodotti durevoli, materiali riciclabili e tecnologie intelligenti. Ci basiamo sugli obiettivi globali per lo sviluppo sostenibile e sul Global Compact delle Nazioni Unite (UNGC) come guida e cornice per un futuro caratterizzato dalla neutralità climatica.

Le persone sono al centro della nostra strategia di sostenibilità

La nostra nuova strategia di sostenibilità si fonda su tre pilastri: ambiente, personale e azienda. Per quanto riguarda l'ambiente, ci concentriamo sulla produzione e sul ciclo di vita dei nostri prodotti.

Creare soluzioni affidabili e innovative di reale valore aggiunto rappresenta per noi una sfida e insieme un'opportunità.

Grazie alla loro eccellente qualità, i nostri prodotti sono utilizzabili per oltre vent'anni e consentono di preservare le risorse lungo l'intero processo. Sentiamo una grande responsabilità anche nei confronti dei nostri collaboratori, che sono circa 8 700 in tutto il mondo. Per noi riconoscimento e fiducia non sono parole vuote, ma profondamente radicate nel nostro DNA aziendale. Aiutiamo le persone a mantenersi in salute e a trasformare le loro ambizioni professionali in realtà. Franke è sinonimo di diversità, pari opportunità, coesione, e di una cultura aziendale che spinge le persone a dare il meglio e a contribuire con le proprie idee.

Per il bene di tutti!

Per il bene dei nostri partner e dei nostri clienti.
Per il bene del pianeta.

Crediamo che la sostenibilità significhi pianificare con lungimiranza. Per noi l'attenzione all'ambiente rappresenta un'opportunità e questo approccio si riflette anche nei nostri prodotti.



Meno plastica – più sapore

Le bottiglie di plastica hanno un impatto particolarmente negativo sull'ambiente: nel mondo, finiscono in mare 1 500 bottiglie al secondo. Le capsule filtranti integrate nel rubinetto Vital uniscono i carboni attivi e una membrana altamente tecnologica per rimuovere in modo sicuro batteri, virus, microplastiche, ruggine, residui di farmaci e ormoni. Così i clienti sanno di poter bere acqua pura, che fa bene alla salute e all'ambiente.

L'acqua – la nostra risorsa più preziosa

Un altro punto di forza della gamma di prodotti Franke è rappresentato dai rubinetti Atlas Neo Sensor, che consentono di arrestare il flusso d'acqua e riavviarlo anche con le mani insaponate, il tutto con un sistema che non richiede alcun contatto. Il che contribuisce a risparmiare acqua senza sporcare il rubinetto. Dopo 30 secondi il flusso si arresta in modo automatico, benché sia possibile riavviarlo anche manualmente.





Aria pulita – massima efficienza energetica

Con le nostre cappe aspiranti diamo valore alla massima efficienza energetica: per esempio, la cappa aspirante per piano cottura Mythos 2Gether, estremamente potente, rientra nella classe di efficienza energetica più alta A+++ grazie al suo motore innovativo e silenzioso.



FRANKE
HOME SOLUTIONS

Soluzioni all'insegna dell'armonia

Le nostre cucine sono ambienti da vivere in cui cuciniamo, mangiamo, trascorriamo del tempo insieme – spesso anche tutto contemporaneamente. Abbiamo osservato con attenzione le attività che svolgiamo in cucina e abbiamo sviluppato soluzioni reali per le nostre case. I nostri singoli prodotti si integrano per formare sistemi funzionali che semplificano la vita e sono piacevoli alla vista, grazie a colori, design e combinazioni perfettamente coordinati. Quando tutto combacia, è più facile godersi ogni momento.

Aree per la preparazione dei pasti

Rubinetti, lavelli e sistemi di raccolta rifiuti.

Intelligenti ed ecologici, i premiati rubinetti Franke sono abbinati a lavelli e bacini eleganti e spaziosi che possono essere dotati di accessori o altri gadget intelligenti, in modo che ciò di cui avete bisogno sia sempre a portata di mano. Tutto è stato realizzato con i materiali migliori, di lunghissima durata e per la massima igiene in cucina, come l'acciaio inossidabile o il nostro esclusivo Fragranite.





Cappe aspiranti

Modelli a parete, a incasso e a isola.

Ogni cucina ha le proprie esigenze, ecco perché abbiamo sviluppato una gamma di cappe aspiranti che vi sorprenderà in fatto di tecnologia, efficienza, illuminazione e design. Scoprite i colori, le forme e le speciali tecnologie offerte nell'ambito della purificazione dell'aria.

Ispirazioni

Non c'è un posto come la propria casa e non ne esistono due uguali. Il modo in cui ce ne prendiamo cura è unico come noi, perché ognuno ha gusti, preferenze ed esigenze diverse. Abbiamo così sviluppato tre famiglie di prodotti, per darvi la possibilità di creare l'ambiente cucina dei vostri sogni e di viverlo ogni giorno.

Mythos

Il meglio per passione

La nostra serie di altissima qualità rappresenta il perfetto connubio fra tecnologia e design. Anche i più piccoli dettagli sono accuratamente selezionati.
Questa **famiglia di prodotti** stabilisce gli standard più elevati combinando l'essenza della funzionalità con l'estetica.

Maris

La famiglia in cucina

Una **famiglia di prodotti** ispirata alla **famiglia** stessa: accogliente e funzionale, per vivere l'emozionante esperienza di una riunione di famiglia. La filosofia di Maris è semplice: accogliere ciascuno, in qualsiasi momento, con l'orgoglio e la gioia di un pasto cucinato in casa.

Smart

Solo ciò che conta

Le cose semplici sono le migliori. Essenziale nella sua perfezione, affinché l'attenzione sia rivolta a ciò che conta davvero: riempire di gioia la vostra cucina.
Una **famiglia di prodotti** realizzata per soddisfare ogni esigenza e preferenza.

L'aspetto della vostra cucina dipende da voi, ma per riempirla di gioia nel modo che preferite **potete contare su di noi.**





Mythos



Bacini: Mythos Masterpiece - BXM 210/110-68 Anthracite
Rubinetti: Eos Neo - Doccia estraibile Anthracite
Distributore di sapone: Atlas Anthracite



Cappa aspirante per piano cottura: Mythos 2Gether - FMY 839 HI 2.0



Mythos

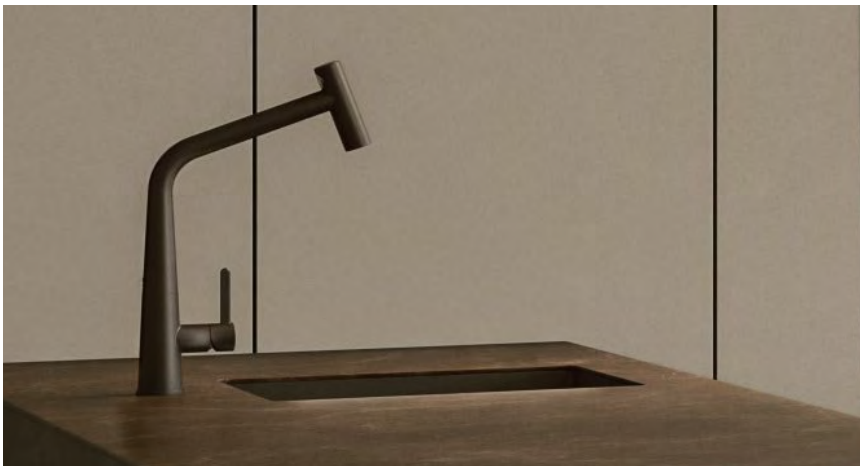

Bacini: Kubus 2 - KNG 110-62 Black Matt
Rubinetti: Icon - Doccia estraibile Black Matt



Cappe: Tale - Cappe a isola



Mythos



Bacini: Mythos - MYX 210-70
Accessori: Tappetino arrotolabile
Rubinetti: Vital - Semi-Pro Cromo / Gun Metal
Distributore di sapone: Atlas Acciaio inossidabile



Cappa aspirante per piano cottura: Mythos 2Gether Glas - FMY 839 HE


IT'S HAPPENING
AS YOU READ THIS!
Reveal 29 Tunnel the Berlin Wall
29 Escape East Berlin By Longest Tunnel Yet

Maris





Bacini: Maris Black Matt - Black Collection - MRG 610-72 A
Rubinetti: Active L - Doccia estraibile Black Matt
Distributore di sapone: Active Black Matt



Cappa aspirante per piano cottura: Maris 2Gether - FMA 839 HI



Maris

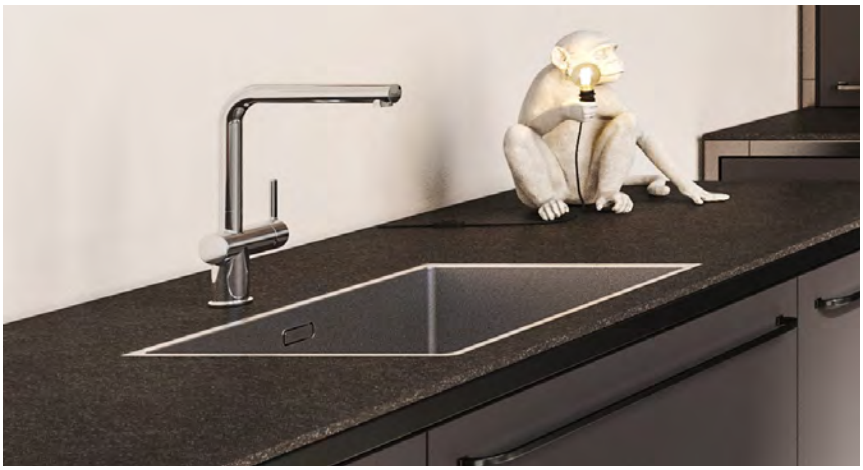

Bacini: Maris - MRX 210-55
Rubinetti: Active L - Braccio Girevole Cromo



Cappe: Maris Pro - FMA 2.0 907 BK



Smart



Lavelli: Smart - SRX 651
Rubinetti: Lina - Braccio Girevole Cromo



Cappa aspirante per piano cottura: Smart 2Gether - FSM HI

Mostrate ciò che è dentro di voi

Lucida o opaca, liscia o effetto pietra, extra resistente o super moderna: la cucina rispecchia la vostra personalità, motivo per cui ogni dettaglio è indispensabile. Con noi avete l'opportunità di creare la vostra cucina perfetta. La nostra gamma di materiali è progettata per soddisfare ogni gusto, adattarsi a ogni stile e sopportare qualsiasi sollecitazione. Scoprite il carattere distintivo e i vantaggi unici di ogni singolo materiale, per scegliere quello che meglio si adatta alle vostre esigenze e fa per voi.

Black Matt

Onyx

Cashmere

Steingrau

Glacier

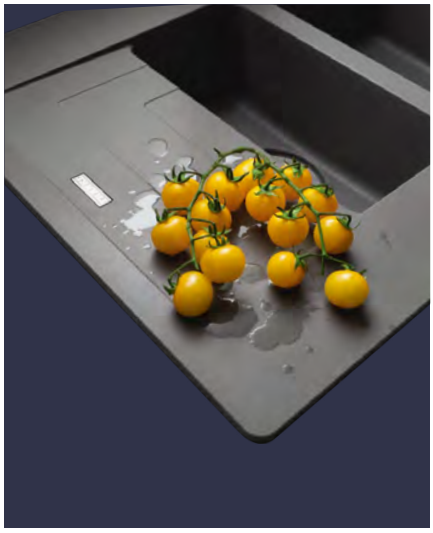

Fragranit

Un materiale eccezionalmente robusto e altamente resistente a calore, urti, graffi e macchie. Sviluppato da Franke, il Fragranite è un materiale unico, dotato di una brillantezza delicata e composto per l'80% di granito, che conferisce una sensazione di calore al tatto. Trattato con Sanitized®, il Fragranite riduce anche la proliferazione di batteri e microbi del 99% – una caratteristica estremamente importante per le nostre cucine, dal momento che i batteri possono moltiplicarsi ogni 20 minuti, compromettendo l'igiene delle superfici.

Acciaio inox

I lavelli in acciaio inox Franke sono realizzati in acciaio al nichel-cromo di alta qualità che, oltre ad avere un bellissimo aspetto, è anche resistente a macchie, ruggine e corrosione, non si scheggia, non si rompe, né si crepa. Non per niente l'acciaio inox è uno dei materiali più apprezzati in cucina.



Acciaio inox

Anthracite

Gold

Copper



Tecnologia F-Inox

Un esclusivo rivestimento Franke in grado di unire le molecole d'acqua e consentire l'asciugatura del lavello senza lasciare macchie circolari. Oltre a essere idrorepellente e resistente ai graffi, questo rivestimento futuristico non teme le temperature fino a 350 °C. Una vera formula di successo di lunga durata, da apprezzare in tutta la collezione di bacini Mythos Masterpiece.

Rivestimento in PVD

PVD sta per «Physical Vapor Deposition» (deposizione fisica da vapore) ed è una tecnologia di rivestimento che rende i rubinetti ancora più resistenti ad abrasioni, graffi e corrosione, senza rinunciare a eccezionali caratteristiche estetiche. Un rubinetto trattato con rivestimento PVD resiste anche ai raggi UV e rende meno visibili le impronte nella vostra amata cucina. Nonostante il cromo rimanga il materiale più amato, oggi esistono molte altre splendide finiture tra cui scegliere. Dall'acciaio inox massiccio, che combina bellezza e durevolezza, a ottone, Industrial Black, rame e oro: potete trovare davvero tutto ciò che più si adatta allo stile della vostra cucina.



Industrial Black

Anthracite

Gold

Copper

Onyx

Anthracite matt

Magnolia

Glacier



Fraceram

I lavelli in ceramica hanno una superficie liscia, resistente a calore, macchie e urti, oltre ai più comuni prodotti chimici domestici. Molto apprezzati da anni, i bacini in ceramica possono essere abbinati a una varietà di superfici di lavoro, ad esempio in legno, vetro o granito, per dare un tocco classico alla vostra cucina.

Una qualità inattaccabile

Di grande estetica e pensato per un uso quotidiano. L'acciaio inox rappresenta il nostro ideale di cucina.

La qualità Franke si vede e si sente.
Utilizziamo l'acciaio inox AISI 304 18/10 prodotto in Italia e in altre parti d'Europa: una scelta che rispecchia il nostro impegno per la qualità, una delle nostre priorità assolute in oltre un secolo di storia.

Forte e robusto, conserva a lungo la sua lucentezza, che lo rende l'elemento centrale degli ambienti in cui viene utilizzato.

Ricercato per le sue eccellenti caratteristiche tecniche, è molto apprezzato dai professionisti dell'alta cucina. Inoltre, l'acciaio inox è un materiale estremamente igienico, facile da pulire e riciclabile. Esteticamente gradevole e funzionale nell'uso: l'acciaio inox è sinonimo di qualità e brillantezza.

Durevole

Grazie a concentrazioni specifiche di nichel e cromo, l'acciaio inox AISI 304 18/10 risulta particolarmente resistente a temperature estreme. Il tempo non gli toglie brillantezza, al contrario, ne esalta la bellezza e lo stile.

Funzionale

L'acciaio inox è il materiale preferito dai professionisti della cucina, perché è resistente, igienico e sicuro. La sua superficie non porosa è estremamente semplice da pulire.

Facile da trattare

L'acciaio inox è facile da trattare: bastano pochi semplici gesti quotidiani per poterne godere a lungo.

Sostenibile ed ecocompatibile

Un materiale ecologico, riciclabile al 100%, che può essere ottenuto da materiali di scarto e prodotto senza residui tossici.


PRAMIRA



La migliore assistenza possibile, nel caso fosse necessaria.

Gestione vendite

Contattateci per eventuali domande sul vostro ordine di prodotti o parti di ricambio.

Servizio clienti e vendite:

hs-sales.ch@franke.com **Tel. 0800 583 243**

Da lunedì a giovedì dalle 8:00 alle 17:00 e venerdì dalle 8:00 alle 16:00

Design Atelier:

hs-design.ch@franke.com

Da lunedì a venerdì dalle 7:30 alle 12:00 e 13:30 alle 17:00

Assistenza

Se il vostro prodotto Franke non dovesse funzionare correttamente, il nostro team di assistenza Franke sarà lieto di aiutarvi:

hs-service.ch@franke.com

«Coordiniamo per voi il servizio d'assistenza individuale e diretto sul posto. In caso di problemi o domande sull'utilizzo dei nostri prodotti, siamo a vostra disposizione per soluzioni pratiche e consigli.»





Piani di Lavoro

Franke Stainless Steel - Piani di lavoro in acciaio inossidabile

32	Finitura / Caratteristiche del materiale
40	Forme dei piani di lavoro e finitura
46	Soluzioni bordo
54	Raccordi
55	Ritagli per cappe da tavolo
56	Scolatoi
58	Bacini e lavelli
64	Altri componenti acciaio inossidabile
67	Inserti speciali su misura
68	Servizi supplementari
69	Informazioni generali e note informative

ACCIAIO INOSSIDABILE | FINITURA / CARATTERISTICHE DEL MATERIALE

FINESTEEL / PURESTEEL

BANDFINISH



DESCRIZIONE
- Versione standard
- Struttura a sottili linee regolari rettilinee
- Grana ~280
- Satinato, leggermente riflettente
- Superficie classica, maggiormente utilizzata
- Ritocchi in loco possibili in certe condizioni

SPESSORE MATERIALE
1.2 mm / 1.5 mm / 4 mm / 6 mm

MISURE LIMITE / GEOMETRIA
Lunghezza max.: 5000 mm
Larghezza max.: 1300 mm
Piani di lavoro ad angolo monopezzo
3500 × 2000 mm
Dimensioni maggiori su richiesta

PIANI DI LAVORO IN PIÙ PARTI
Per FS con giunto a innesto
Per PS con giunto di testa

FS	PS
•	•

HANDFINISH



DESCRIZIONE
- Raffinata, brillante, a specchio
- Spazzolatura diagonale, tracce di lavorazione longitudinali
- Superficie liscia, compatta, facile da pulire
- Utilizzabile sempre nei piani di lavoro
- Non consigliata per pareti posteriori e laterali, frontali e cornici (la finitura può avere un effetto irregolare e velato)
- Più costosa di BandFinish
- Ritocchi in loco non possibili

SPESSORE MATERIALE
1.2 mm / 1.5 mm

MISURE LIMITE / GEOMETRIA
Lunghezza max.: 5000 mm
Larghezza max.: 1300 mm
Piani di lavoro ad angolo monopezzo
3500 × 2000 mm
Dimensioni maggiori su richiesta

PIANI DI LAVORO IN PIÙ PARTI
Per FS con giunto a innesto
Per PS con giunto di testa

FS	PS
•	

WHIRLFINISH



DESCRIZIONE
- Superficie liscia e opaca dalla satinatura grigia
- Nessuna traccia di lavorazione, rifinita regolarmente con una mola dall'effetto a vortice
- Alternativa alle classiche superfici brillanti
- Più costosa di BandFinish
- Ritocchi in loco possibili in certe condizioni

SPESSORE MATERIALE
1.2 mm / 1.5 mm / 4 mm / 6 mm

MISURE LIMITE / GEOMETRIA
Lunghezza max.: 5000 mm
Larghezza max.: 1800 mm
Piani di lavoro ad angolo monopezzo
3500 × 2000 mm
Dimensioni maggiori su richiesta

PIANI DI LAVORO IN PIÙ PARTI
Per FS con giunto a innesto
Per PS con giunto di testa

FS	PS
•	•

ACCIAIO INOSSIDABILE | FINITURA / CARATTERISTICHE DEL MATERIALE

PURESTEEL

NATUREFINISH



DESCRIZIONE
- Aspetto con effetto cemento o venatura naturale del legno
- Superficie genuina, dalla struttura laminata unica e parte dell'aspetto personale ed esclusivo
- Differenze di struttura e segni minori della laminazione sono una caratteristica naturale dovuta alla lavorazione
- Superficie opaca
- Ritocchi non possibili

SPESSORE MATERIALE
4 mm / 8 mm

MISURE LIMITE / GEOMETRIA
4 mm:
Lunghezza max.: 3950 mm
Larghezza max.: 1400 mm

8 mm:
Lunghezza max.: 3950 mm
Larghezza max.: 1900 mm

PIANI DI LAVORO IN PIÙ PARTI
Con giunto di testa

FS	PS
	•

CROSSFINISH

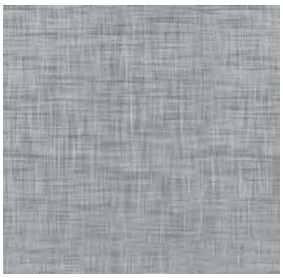

DESCRIZIONE
- Elegante design a levigatura trasversale
- Brillantezza lieve e piacevole
- Superficie facile da pulire
- Piacevole al tatto
- Ritocchi non possibili

SPESSORE MATERIALE
4 mm / 8 mm

MISURE LIMITE / GEOMETRIA
4 mm:
Lunghezza max.: 3900 mm
Larghezza max.: 1900 mm

6 / 8 mm:
Lunghezza max.: 3900 mm
Larghezza max.: 1900 mm

PIANI DI LAVORO IN PIÙ PARTI
Con giunto di testa

FS	PS
	•

PEARLFINISH



DESCRIZIONE
- Materiale di partenza PureSteel NatureFinish
- Incolore e trasparente
- Adatta all'uso alimentare
- Regolare alla vista e al tatto
- Resistente ai raggi UV/Resistente ai segni del tempo
- Idrorepellente/anti-sporco
- Anti-impronta
- Resistente alle temperature fino a 300 °C, per brevi periodi fino a 500 °C
- Resistente agli urti e agli impatti, senza deformazioni o sfaldature

SPESSORE MATERIALE
4 mm / 8 mm

MISURE LIMITE / GEOMETRIA
4 mm:
Lunghezza max.: 3920 mm
Larghezza max.: 1400 mm

6 / 8 mm:
Lunghezza max.: 3920 mm
Larghezza max.: 1900 mm

PIANI DI LAVORO IN PIÙ PARTI
Con giunto di testa

FS	PS
	•

ACCIAIO INOSSIDABILE | FINITURA / CARATTERISTICHE DEL MATERIALE

PURESTEEL

BLACKPEARLFINISH

NEW



DESCRIZIONE
- Rivestimento in vetroceramica colorato
- Materiale di partenza NatureFinish
- Adatto all'uso alimentare
- Molto facile da pulire
- Resistente ai raggi UV/resistente ai segni del tempo
- Idrorepellente/anti-sporco
- Anti-impronte
- Resistente alle temperature fino a 300 °C, per brevi periodi fino a 500 °C
- Irregolarità strutturali, segni di laminazione nonché differenze di colore sono dovuti alla fabbricazione e non sono controllabili.

SPESSORE MATERIALE
4 mm / 8 mm

MISURE LIMITE / GEOMETRIA
4 mm:
Lunghezza max. 3900 mm
Larghezza max. 1400 mm

8 mm:
Lunghezza max. 3900 mm
Larghezza max. 1400 mm

PIANI DI LAVORO IN PIÙ PARTI
Con giunto di testa

FS	PS
	•

CROSSFINISH PEARL

NEW



DESCRIZIONE
- Elegante design a taglio incrociato
- Con ulteriore rivestimento in vetroceramica
- Adatto all'uso alimentare
- Piacevole sensazione al tatto
- Molto facile da pulire
- Anti-impronte
- Ritocchi non possibili

SPESSORE MATERIALE
4 mm / 8 mm

MISURE LIMITE / GEOMETRIA
4 mm:
Lunghezza max. 3900 mm
Larghezza max. 1400 mm

8 mm:
Lunghezza max. 3900 mm
Larghezza max. 1500 mm

PIANI DI LAVORO IN PIÙ PARTI
Con giunto di testa

FS	PS
	•

CRYSTALFINISH PEARL

NEW



DESCRIZIONE
- Materiale di partenza PureSteel NatureFinish
- Superficie ottenuta mediante procedura di trattamento metallurgico con asportazione di materiale
- Con ulteriore rivestimento in vetroceramica
- Adatto all'uso alimentare
- Piacevole sensazione al tatto
- Molto facile da pulire
- Anti-impronte

SPESSORE MATERIALE
4 mm / 8 mm

MISURE LIMITE / GEOMETRIA
4 mm:
Lunghezza max. 3900 mm
Larghezza max. 1400 mm

8 mm:
Lunghezza max. 3900 mm
Larghezza max. 1500 mm

PIANI DI LAVORO IN PIÙ PARTI
Con giunto di testa

FS	PS
	•

ACCIAIO INOSSIDABILE | FINITURA / CARATTERISTICHE DEL MATERIALE

PURESTEEL

CRYSTALFINISH



DESCRIZIONE
- Materiale di partenza PureSteel NatureFinish
- Superficie ottenuta mediante procedura di trattamento metallurgico con asportazione di materiale
- Lisciata, dalla brillantezza serica, decorativa e resistente ai graffi
- Superficie poco sensibile alle impronte digitali e facile da pulire
- Ritocchi non possibili

SPESSORE MATERIALE
4 mm / 8 mm

MISURE LIMITE / GEOMETRIA
4 mm:
Lunghezza max.: 3900 mm
Larghezza max.: 1400 mm

8 mm:
Lunghezza max.: 3900 mm
Larghezza max.: 1500 mm

PIANI DI LAVORO IN PIÙ PARTI
Con giunto di testa

FS	PS
	•

DIAMONDFINISH



DESCRIZIONE
- Materiale di partenza PureSteel NatureFinish
- Superficie ottenuta mediante cromatura
- Dalla brillantezza serica, decorativa
- Superficie resistente ai graffi e facile da pulire

SPESSORE MATERIALE
4 mm / 8 mm

MISURE LIMITE / GEOMETRIA
4 mm:
Lunghezza max.: 3900 mm
Larghezza max.: 1400 mm

8 mm:
Lunghezza max.: 3900 mm
Larghezza max.: 1900 mm

PIANI DI LAVORO IN PIÙ PARTI
Con giunto di testa

FS	PS
	•

ACCIAIO INOSSIDABILE | FINITURA / CARATTERISTICHE DEL MATERIALE

MANUTENZIONE E PULIZIA - FINESTEEL

BANDFINISH



PULIZIA
Pulire con un panno in microfibra umido e asciugare quotidianamente. È possibile usare anche un detergente delicato oppure un detersivo per i piatti per rimuovere grasso o sporco ostinato. Se necessario, usare lo Stainless Steel Sink Cleaner di Franke.

HANDFINISH



PULIZIA
Pulire con un panno in microfibra umido e asciugare quotidianamente. È possibile usare anche un detergente delicato oppure un detersivo per i piatti per rimuovere grasso o sporco ostinato. Se necessario, usare lo Stainless Steel Sink Cleaner di Franke.

WHIRLFINISH



PULIZIA
Pulire con un panno in microfibra umido e asciugare quotidianamente. È possibile usare anche un detergente delicato oppure un detersivo per i piatti per rimuovere grasso o sporco ostinato. Se necessario, usare lo Stainless Steel Sink Cleaner di Franke.

ACCIAIO INOSSIDABILE | FINITURA / CARATTERISTICHE DEL MATERIALE

MANUTENZIONE E PULIZIA - PURESTEEL

NATUREFINISH



PULIZIA

Pulire con un panno in microfibra umido e asciugare quotidianamente. È possibile usare anche un detergente delicato oppure un detersivo per i piatti per rimuovere grasso o sporco ostinato. Se necessario, usare lo Stainless Steel Sink Cleaner di Franke. Applicare il prodotto su tutta la superficie, non solo su piccole aree. In alternativa, per rimuovere lo sporco ostinato è possibile utilizzare un detergente in crema e una spugna abrasiva non metallica disponibili in commercio.

INFORMAZIONE IMPORTANTE

Non utilizzare strumenti per la pulizia che potrebbero graffiare la superficie, come raschietti, lamette o simili.

Non tagliare direttamente sulla superficie in metallo; utilizzare un tagliere Franke per la preparazione dei cibi o un'altra superficie adatta. Non sottoporre la superficie a impatti meccanici.

È possibile appoggiare pentole calde sul piano di lavoro. Tuttavia, per evitare che i residui di cibo si brucino sul piano, raccomandiamo di appoggiare sempre le pentole calde su una superficie adatta, come un Rollmatt Franke.

CROSSFINISH

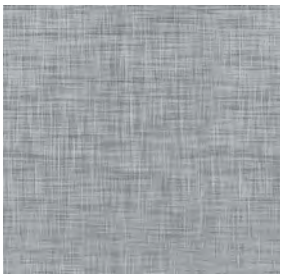

PULIZIA

Pulire con un panno in microfibra umido e asciugare quotidianamente. È possibile usare anche un detergente delicato oppure un detersivo per i piatti per rimuovere grasso o sporco ostinato. Se necessario, usare lo Stainless Steel Sink Cleaner di Franke.

PEARLFINISH



PULIZIA

Pulire con un panno in microfibra umido e asciugare quotidianamente.
È possibile rimuovere facilmente grasso e residui di cibo usando un panno morbido in microfibra e un detergente delicato o il detersivo per i piatti.

Non utilizzare detergenti aggressivi.

Utilizzare solo detergenti con un pH compreso tra 3 e 10. I detersivi per i piatti solitamente disponibili in commercio hanno un pH compreso tra 5 e 6. In alternativa è possibile usare dell'aceto con un pH di almeno 3.

INFORMAZIONE IMPORTANTE

Non utilizzare strumenti per la pulizia che potrebbero rovinare, graffiare o danneggiare il rivestimento della superficie, come raschietti, lamette, spugne ruvide, agenti abrasivi o simili.

Non tagliare direttamente sulla superficie in metallo; utilizzare untagliere Franke per la preparazione dei cibi o un'altra superficie adatta. Non sottoporre la superficie a impatti meccanici.

Le pentole calde possono essere appoggiate sul piano di lavoro, poiché la superficie resiste a temperature fino a 300 °C. Tuttavia, per evitare che i residui di cibo si brucino sul piano, raccomandiamo di appoggiare sempre le pentole calde su una superficie adatta, come un Rollmatt Franke.

ACCIAIO INOSSIDABILE | FINITURA / CARATTERISTICHE DEL MATERIALE

MANUTENZIONE E PULIZIA - PURESTEEL

CRYSTALFINISH



PULIZIA

Pulire con un panno in microfibra umido e asciugare quotidianamente.
È possibile rimuovere facilmente grasso e residui di cibo usando un panno morbido in microfibra e un detergente delicato o il detersivo per i piatti.
Se necessario, usare lo Stainless Steel Sink Cleaner di Franke.

INFORMAZIONE IMPORTANTE

Non utilizzare strumenti per la pulizia che potrebbero rovinare, graffiare o danneggiare il rivestimento della superficie, come raschietti, lamette, spugne ruvide, agenti abrasivi o simili.

Non tagliare direttamente sulla superficie in metallo; utilizzare un tagliere Franke per la preparazione dei cibi o un'altra superficie adatta. Non sottoporre la superficie a impatti meccanici.

È possibile appoggiare pentole calde sul piano di lavoro. Tuttavia, per evitare che i residui di cibo si brucino sul piano, raccomandiamo di appoggiare sempre le pentole calde su una superficie adatta, come un Rollmatt Franke.

DIAMONDFINISH



PULIZIA

Pulire con un panno in microfibra umido e asciugare quotidianamente.

È possibile rimuovere facilmente grasso e residui di cibo usando un panno morbido in microfibra e un detergente delicato o il detersivo per i piatti.

Non utilizzare detergenti aggressivi.

INFORMAZIONE IMPORTANTE

Utilizzare solo detergenti con un pH compreso tra 3 e 10. I detergenti per i piatti solitamente disponibili in commercio hanno un pH compreso tra 5 e 6. In alternativa è possibile utilizzare lo Stainless Steel Sink Cleaner di Franke o una pasta per la pulizia e una spugna (per es. Franke Twister).

Le componenti organiche (cibo) in combinazione con sale (cloruro di sodio), agenti acidi (detergenti, aceto) e acido fluoridrico o nitrico possono macchiare e causare corrosione puntiforme a seguito di un lungo periodo di esposizione.

Non utilizzare anti-calcare chimici o agenti di pulizia abrasivi, poiché potrebbero causare danni irreparabili alla superficie in acciaio inox se trattata in modo non corretto. Non utilizzare lana d'acciaio o strumenti di pulizia in metallo.

È possibile appoggiare pentole calde sul piano di lavoro. Tuttavia, per evitare che i residui di cibo si brucino sul piano, raccomandiamo di appoggiare sempre le pentole calde su una superficie adatta, come un Rollmatt Franke.

ACCIAIO INOSSIDABILE | FINITURA / CARATTERISTICHE DEL MATERIALE

ISTRUZIONI GENERALI PER LA PULIZIA

Le macchie di calcare possono essere rimosse usando un detergente a base di aceto o il nostro Stainless Steel Sink Cleaner.

Non utilizzare strumenti di pulizia che possono graffiare la superficie, come lana d›acciaio, lamette, raschietti o simili. Non utilizzare detergenti eccessivamente acidi o alcalini.

Le pentole calde possono essere appoggiate sui piani di lavoro PureSteel. Tuttavia, per evitare di bruciare residui di cibo sul piano, raccomandiamo di appoggiare sempre le pentole calde su una superficie adatta.



Non appoggiare pentole calde sui piani di lavoro FineSteel, poiché potrebbe verificarsi in quell›area un allentamento dell›incollaggio tra il telaio di supporto e la superficie. Per proteggere la superficie, raccomandiamo di appoggiare sempre le pentole calde su una superficie adatta, per esempio un tappetino aarrotolabile Franke.



Non tagliare direttamente sulla superficie in metallo; utilizzare un tagliere Franke per la preparazione dei cibi o un›altra superficie adatta. Non sottoporre la superficie a impatti meccanici.

Informazione importante
– Rimuovere immediatamente le macchie di vino rosso
– Non utilizzare alcun liquido altamente corrosivo come cloro, candeggina, acido cloridrico o altri prodotti chimici
– Evitare il contatto prolungato con oggetti in ferro, come pentole in ghisa o lattine in metallo bagnate
– Una lucidatura troppo intensa in zone specifiche può cambiare l›aspetto della superficie
– Evitare detergenti a base di cloro e acidi
– Non lasciare residui di detergente antibatterico per le mani
– Rimuovere regolarmente lo sporco e il calcare

PRODOTTI DI PULIZIA FRANKE



Franke Stainless Steel Sink Cleaner
Questo detergente è adatto a tutte le superfici in acciaio inox Franke. Vi raccomandiamo di utilizzarlo per la pulizia abituale, al fine di mantenere i vostri piani di lavoro Franke in acciaio inox sempre in perfette condizioni.

Uso
Applicare il detergente su tutta la superficie usando un panno in microfibra umido. Lasciare agire per qualche minuto, rimuoverlo con un panno in microfibra umido e successivamente asciugare con un panno. In questo modo donerete nuovamente alle vostre superfici la loro originale ed elegante brillantezza.



Franke Twister (pasta per la pulizia)
Twister è un prodotto particolarmente adatto per la manutenzione dei lavelli e può anche essere utilizzato su superfici DiamondFinish e NatureFinish. Tuttavia Twister non è un prodotto adatto a tutte le superfici.
Istruzioni per l›uso disponibili insieme al prodotto.

Avvertenza legale:
Qualsiasi danno causato da un uso improprio o dall›usura naturale è escluso dalla nostra garanzia.

ACCIAIO INOSSIDABILE | FORME DEI PIANI DI LAVORO E FINITURA

FINESTEEL | FS

⟷ Direzione della struttura di levigatura

PIANI DI LAVORO DIRITTI

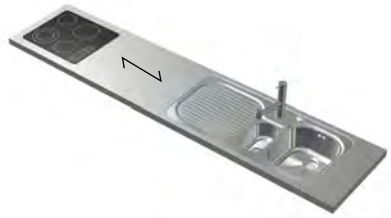

DESCRIZIONE
Standard

SPESSORE MATERIALE
1.2 mm / 1.5 mm

MISURE LIMITE / GEOMETRIA
vedere: Finitura / Caratteristiche del materiale

PIANI DI LAVORO IN PIÙ PARTI
con giunto a innesto

BF	•
HF	•
WF	•

PIANI DI LAVORO A ISOLA



DESCRIZIONE
- I bordi diritti vengono piegati
- In caso di arrotondamento, l'intero bordo a vista viene saldato a mano e le strisce di lamiera incollate in modo standard
- In teoria è possibile saldare risvolti di qualsiasi altezza

SPESSORE MATERIALE
1.2 mm / 1.5 mm

MISURE LIMITE / GEOMETRIA
vedere: Finitura / Caratteristiche del materiale

PIANI DI LAVORO IN PIÙ PARTI
con giunto a innesto

BF	•
HF	•
WF	•

PIANI DI LAVORO AD ANGOLO



DESCRIZIONE
- Gli angoli non retti possono essere realizzati con qualsiasi misura angolare
- Le ali sono generalmente saldate al corpo principale

SPESSORE MATERIALE
1.2 mm / 1.5 mm

MISURE LIMITE / GEOMETRIA
vedere: Finitura / Caratteristiche del materiale

PIANI DI LAVORO MONOPEZZO
con separazione visiva dello schema di spazzolatura

Piani di lavoro in più parti
- con giunto a innesto (possibile anche con taglio obliquo)
- schema di spazzolatura sempre longitudinale

BF	•
HF	•
WF	•

ACCIAIO INOSSIDABILE | FORME DEI PIANI DI LAVORO E FINITURA

FINESTEEL | FS

⟷ Direzione della struttura di levigatura

PIANI DI LAVORO A U

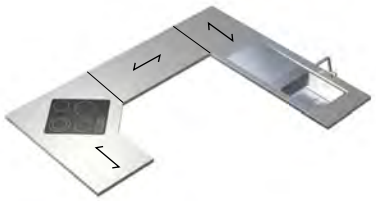

DESCRIZIONE
A causa delle dimensioni, i piani di lavoro a U richiedono almeno un giunto a innesto.

SPESSORE MATERIALE
1.2 mm / 1.5 mm

MISURE LIMITE / GEOMETRIA
- In caso di dimensioni superiori a 3500 × 2000 mm, verificare la fattibilità (movimentazione, rischio di danneggiamento, trasporto, ecc.)
- Se l'ala più corta non è più lunga di 1800 mm, è possibile anche scegliere BandFinish con levigatura trasversale

PIANI DI LAVORO MONOPEZZO
con separazione visiva dello schema di spazzolatura

PIANI DI LAVORO IN PIÙ PARTI
Se la prima misura dell'ala è superiore a 3500 mm o la seconda è superiore a 2000 mm, occorre tenere in considerazione un giunto a innesto (movimentazione, situazione di montaggio, trasporto, rischio di danneggiamento).

BF	•
HF	•
WF	•

PIANI DI LAVORO CON ARROTONDAMENTI



DESCRIZIONE
- I bordi diritti vengono piegati
- In caso di arrotondamento, l'intero bordo a vista viene saldato a mano e le strisce di lamiera incollate in modo standard
- In teoria è possibile saldare risvolti di qualsiasi altezza

SPESSORE MATERIALE
1.2 mm / 1.5 mm

PIANI DI LAVORO IN PIÙ PARTI
con giunto a innesto

BF	•
HF	•
WF	•

PIANI DI LAVORO CON MONTANTI LATERALI saldati / staccati



DESCRIZIONE
- I montanti laterali possono essere saldati, ma sono disponibili anche come parti staccate

SPESSORE MATERIALE
1.2 mm / 1.5 mm

MISURE LIMITE / GEOMETRIA
- In caso di piani di lavoro più lunghi di 3000 mm o più larghi di 800 mm, verificare la fattibilità (movimentazione, rischio di danneggiamento, trasporto, ecc.)
- I piani di lavoro più lunghi di 2000 mm richiedono un supporto (ad es. mobile, telaio, ecc.)
- HF sconsigliato per i montanti laterali

BF	•
HF	•
WF	•

ACCIAIO INOSSIDABILE | FORME DEI PIANI DI LAVORO E FINITURA

PURESTEEL | PS

⟷ Direzione della struttura di levigatura

PIANI DI LAVORO DIRITTI



DESCRIZIONE
Standard

SPESSORE MATERIALE
8 mm (non per HF / WF)
4 mm (solo per BF / HF / WF)

MISURE LIMITE / GEOMETRIA
vedere: Finitura / Caratteristiche del materiale

PIANI DI LAVORO IN PIÙ PARTI
con giunto di testa

BF	•
WF	•
NF	•
XF	•
XFP	•
PF	•
BPF	•
CF	•
CFP	•
DF	•

PIANI DI LAVORO A ISOLA



SPESSORE MATERIALE
8 mm (non per HF / WF)
4 mm (solo per BF / HF / WF)

MISURE LIMITE / GEOMETRIA
vedere: Finitura / Caratteristiche del materiale

PIANI DI LAVORO IN PIÙ PARTI
con giunto di testa

BF	•
WF	•
NF	•
XF	•
XFP	•
PF	•
BPF	•
CF	•
CFP	•
DF	•

PIANI DI LAVORO AD ANGOLO

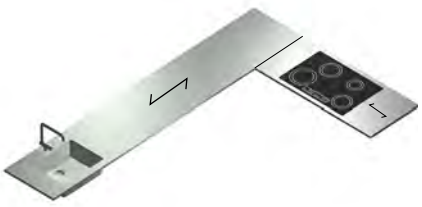

SPESSORE MATERIALE
8 mm (non per HF / WF)
4 mm (solo per BF / HF / WF)

MISURE LIMITE / GEOMETRIA
vedere: Finitura / Caratteristiche del materiale

PIANI DI LAVORO MONOPEZZO SU RICHIESTA
– direzione struttura identica
– senza separazione visiva

PIANI DI LAVORO IN PIÙ PARTI
– con giunto di testa
– direzione struttura sempre longitudinale

BF	•
WF	•
NF	•
XF	•
XFP	•
PF	•
BPF	•
CF	•
CFP	•
DF	•

ACCIAIO INOSSIDABILE | FORME DEI PIANI DI LAVORO E FINITURA

PURESTEEL | PS

⟷ Direzione della struttura di levigatura

PIANI DI LAVORO A U

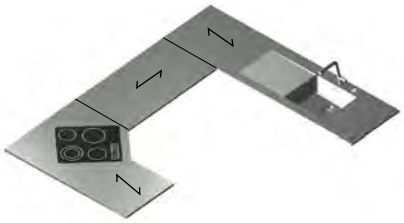

SPESSORE MATERIALE
8 mm (non per HF / WF)
4 mm (solo per BF / HF / WF)

MISURE LIMITE / GEOMETRIA
vedere: Finitura / Caratteristiche del materiale

PIANI DI LAVORO IN PIÙ PARTI
– con giunto di testa
– direzione struttura sempre longitudinale

BF	•
WF	•
NF	•
XF	•
XFP	•
PF	•
BPF	•
CF	•
CFP	•
DF	•

PIANI DI LAVORO CON ARROTONDAMENTI



SPESSORE MATERIALE
8 mm (non per HF / WF)
4 mm (solo per BF / HF / WF)

MISURE LIMITE / GEOMETRIA
vedere: Finitura / Caratteristiche del materiale

PIANI DI LAVORO IN PIÙ PARTI
– con giunto di testa
– direzione struttura sempre longitudinale

BF	•
WF	•
NF	•
XF	•
XFP	•
PF	•
BPF	•
CF	•
CFP	•
DF	•

PIANI DI LAVORO CON MONTANTI LATERALI

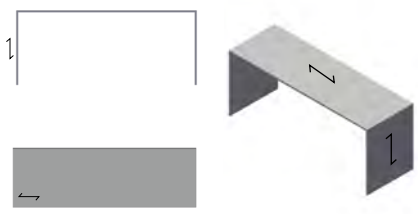

SPESSORE MATERIALE
8 mm (non per HF / WF)
4 mm (solo per BF / HF / WF)

PIANI DI LAVORO IN PIÙ PARTI
con giunto di testa

BF	•
WF	•
NF	•
XF	•
XFP	•
PF	•
BPF	•
CF	•
CFP	•
DF	•

PIANI DI LAVORO PURESTEEL

– Non consentono l'incasso di tutti i tipi di lavelli (vedi sezione Lavelli)
– I bordi a vista sono levigati (standard)
– I tempi di consegna per la lavorazione NatureFinish sono in genere più brevi
– Offriamo al cliente finale la possibilità di scegliere personalmente il proprio piano nelle lavorazioni NF / CF / DF (dimensioni piano 4000 × 2000 mm)

ACCIAIO INOSSIDABILE | FORME DEI PIANI DI LAVORO E FINITURA

FINESTEEL / PURESTEEL

PIANI DI LAVORO CON PARTE SPORGENTE



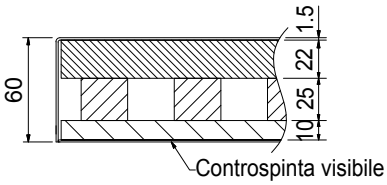

TENERE PRESENTE I PUNTI SEGUENTI

- Spessore top < A30, sporgenza max. 300 mm
- Spessore top > A30, sporgenza max. 500 mm

Se la sporgenza è superiore, si consiglia un sostegno, altrimenti si corre il rischio che la sporgenza del piano di lavoro possa cedere.

ALTRI PUNTI DA TENERE IN CONSIDERAZIONE

- Legno e controspinta su tutta la superficie. Non deve esserci alcuna interruzione del legno o della controspinta.
- In base alla situazione, si deve includere un tubo a sezione quadrata / rettangolare come ulteriore rinforzo (nervatura data dal legno o dal tubo a sezione quadrata)
- Nel caso di top in lamiera massiccia, a seconda della superficie è necessaria anche una sottostruttura con nervatura
- Si invita caldamente a consultarci per definire le fattibilità legate ai singoli casi e le raccomandazioni, oppure per la realizzazione del supporto della sporgenza da parte del committente

	FS	PS
BF	•	•
HF	•	
WF	•	•
NF		•
XF		•
XFP		•
PF		•
BPF		•
CF		•
CFP		•
DF		•

ACCIAIO INOSSIDABILE | FORME DEI PIANI DI LAVORO E FINITURA

FINESTEEL / PURESTEEL

PIANI DI LAVORO CON MONTANTI LATERALI SALDATI / STACCATI



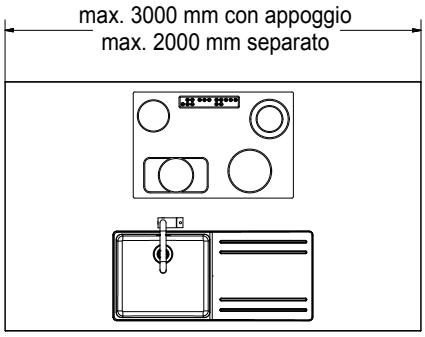

DESCRIZIONE

- Questo piano di lavoro può essere realizzato anche da un pezzo unico.
  Lunghezza massima senza appoggio circa 2000×800 mm (altezza montanti laterali 900 mm ciascuno, saldati manualmente senza giunti)
- Lunghezza massima con appoggio (mobile) circa 3000×800 mm (altezza montanti laterali 900 mm ciascuno, saldati manualmente senza giunti) Per dimensioni superiori richiedere una nostra consulenza
- Piani di lavoro con montanti laterali realizzati da un pezzo unico (senza giunti). Sul lato interno dei montanti laterali è possibile incollare una lamiera di copertura, qualora i montanti siano visibili dall'interno. Tuttavia i montanti laterali possono essere forniti anche staccati (in più parti).
- Un'ulteriore opzione è data dalla saldatura manuale della parte interna visibile lungo il bordo (con sovrapprezzo)

	FS	PS
BF	•	•
HF	•	
WF	•	•
NF		•
XF		•
XFP		•
PF		•
BPF		•
CF		•
CFP		•
DF		•

ACCIAIO INOSSIDABILE | SOLUZIONI BORDO

FINESTEEL | FS

AW

Risvolto gocciolatoio/Soluzione standard

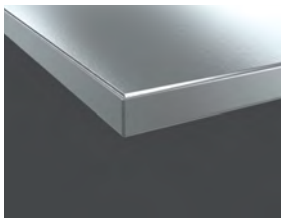

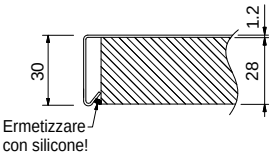

DESCRIZIONE
- AW21 - AW120 (dimensioni superiori su richiesta)
- Senza lamiera di controspinta
- Utilizzabile su tutti i lati

OPZIONI
- AW30 con strisce di lamiera
- Bordo R1 disponibile a richiesta sul bordo superiore
- Bordo smussato disponibile solo per bordo superiore AW30

LAVELLI INCASSABILI

STANDARD
AGX 511-86 / AGX511-100 / AGX 551

OPZIONI
CPX 511-78
Scolatoio a 0 stampato / Dominox 978

BF	•
HF	•
WF	•

AW / BS

Risvolto gocciolatoio / Strisce di lamiera

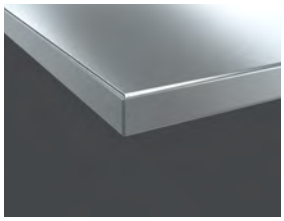

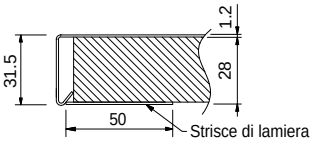

DESCRIZIONE
- AW22.5 - AW120 (dimensioni superiori su richiesta)
- Da 32 mm con doppiatura in legno
- Strisce di lamiera incollate
- Utilizzabile su tutti i lati
- Bordo R1 disponibile a richiesta sul bordo superiore

BF	•
HF	•
WF	•

AW / MR

Risvolto gocciolatoio / Telaio di metallo

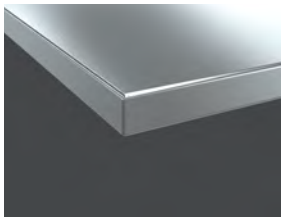

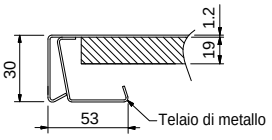

DESCRIZIONE
- AW30 - AW120 (dimensioni superiori su richiesta)
- Telaio di fissaggio in acciaio inossidabile
- Bordo R1 disponibile a richiesta sul bordo superiore

BF	•
HF	•
WF	•

ACCIAIO INOSSIDABILE | SOLUZIONI BORDO

FINESTEEL | FS

AS / BS (AS) Risvolto speciale / Strisce di lamiera (solo risvolto / speciale)

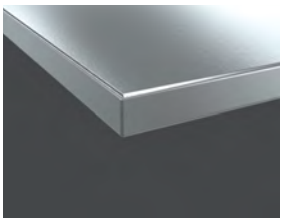

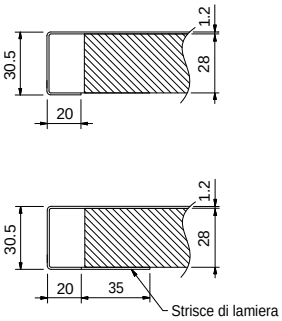

DESCRIZIONE
- AS15 - AS120 (dimensioni superiori su richiesta)
- Da 32 mm con doppiatura in legno
- Strisce di lamiera incollate
- Possibile anche senza strisce di lamiera
- Utilizzabile su tutti i lati
- Piegatura verso dietro min. 9 mm

MISURE VARIABILI
In base alle dimensioni del piano di lavoro si consiglia min. AS30.5 (stabilità). La piegatura verso dietro max. dipende dall'altezza del risvolto. Chiedeteci una consulenza.

BF	•
HF	•
WF	•

AS / R1O – AS / R1U – AS / R1OU Risvolto speciale / Bordo R1 (sopra – sotto – sopra e sotto)

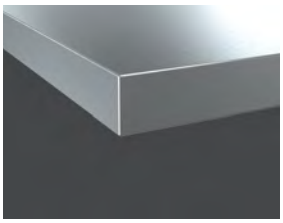

AS / BS / R1O = R1 sopra
AS / BS / R1U = R1 sotto
AS / BS / R1OU = R1 sopra e sotto

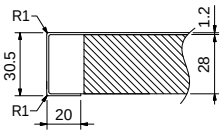

DESCRIZIONE
- AS15 - AS120 (dimensioni superiori su richiesta)
- Da 32 mm con doppiatura in legno
- Utilizzabile su tutti i lati
- A richiesta con strisce di lamiera
- Bordo bacino R2

In base alle dimensioni del piano di lavoro si consiglia min. AS30.5 (stabilità).

BF	•
HF	•
WF	•

AS / GO – AS / GU – AS / GOU Risvolto speciale / bordo smussato (sopra – sotto – sopra e sotto)

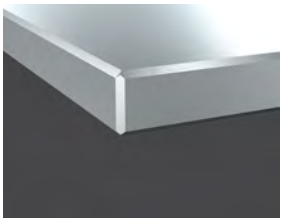

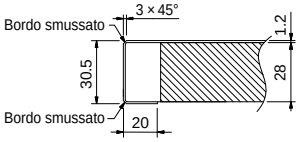

DESCRIZIONE
- AS15 - AS120 (dimensioni superiori su richiesta)
- Piegatura verso dietro min. 9 mm
- Da 32 mm con doppiatura in legno
- Lo smusso viene levigato a mano
- Lamiera da 1.5 mm di spessore possibile solo con bacini singoli
- A richiesta con strisce di lamiera

In base alle dimensioni del piano di lavoro si consiglia min. AS30.5 per motivi di stabilità.

BF	•
HF	•
WF	•

ACCIAIO INOSSIDABILE | SOLUZIONI BORDO

FINESTEEL | FS

AB Risvolto

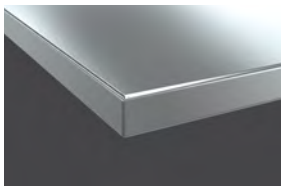

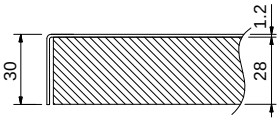

DESCRIZIONE
- AB18 - AB120 (dimensioni superiori su richiesta)
- Da 30 mm con doppiatura in legno
- Saldato a mano negli arrotondamenti

BF •
HF •
WF •

SR Bordo salvagoccia

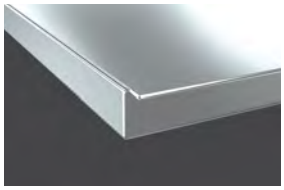

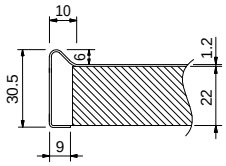

DESCRIZIONE
- SR25 - SR120 (dimensioni superiori su richiesta)
- Da 36.5 mm con doppiatura in legno
- Utilizzabile su tutti i lati
- A richiesta con strisce di lamiera incollate

BF •
HF •
WF •

QR Bordo a pressione

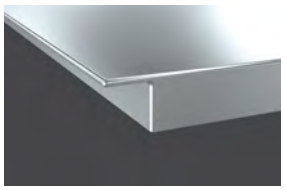

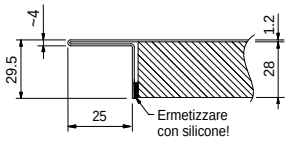

DESCRIZIONE
- QR18 - QR120
- Da 30 mm con doppiatura in legno
- Utilizzabile su tutti i lati
- Utilizzabile anche per bordi e angoli arrotondati come pure per pannellatura totale (AW30)
- Lunghezza max.: 5000 mm

BF •
HF •
WF •

ZS Bordo per strato Z

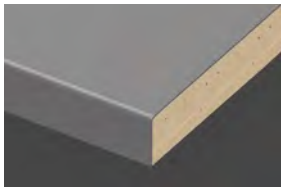

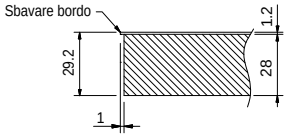

DESCRIZIONE
Il bordo per strato Z è utilizzabile solo in caso di arrotondamenti e pareti irregolari.
- Possibile solo con bacini singoli
- Da 30 mm con doppiatura in legno
- Fino a 3950 mm di lunghezza

ATTENZIONE
Per motivi di stabilità, sul lato della parete il top deve essere sempre piegato verso l'alto o verso il basso. Senza risvolto, è fatto salvo alla tecnica di installare un tubo di rinforzo supplementare per motivi di stabilità.

BF •
HF •
WF •

ACCIAIO INOSSIDABILE | SOLUZIONI BORDO

FINESTEEL | FS

ZS / SH Bordo per strato Z / Bordo in legno a vista (a cura del committente)



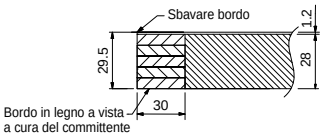

DESCRIZIONE
- Bordo in legno a vista
- Il bordo in legno deve essere montato in loco
- Possibile solo con bacini singoli
- Con bordo di protezione spessore lamiera max.1.2 mm
- Da 30 mm con doppiatura in legno
- Fino a 3950 mm di lunghezza

CARATTERISTICHE SPECIALI
- Qualora fosse necessario un cordone di saldatura, questa soluzione bordo non è possibile

ATTENZIONE
Per motivi di stabilità, sul lato della parete il top deve essere sempre piegato verso l'alto o verso il basso. Senza risvolto, è fatto salvo alla tecnica di installare un tubo di rinforzo supplementare per motivi di stabilità.

BF	•
HF	•
WF	•

AS / WB Risvolto speciale / Lamiera angolare

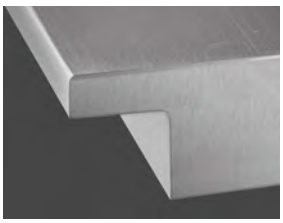

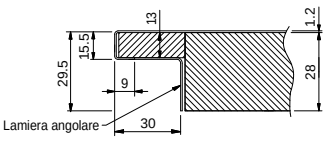

DESCRIZIONE
- Bordo a vista anteriore: 10.5, 12.5, 15.5
- Utilizzabile su tutti i lati
- Da 30 mm con doppiatura in legno
- La lamiera angolare viene incollata
- Alternativa a PureSteel
- Consigliato per motivi di stabilità con i piani di lavoro FineSteel di spessore inferiore a 21.5 mm

BF	•
HF	•
WF	•

ACCIAIO INOSSIDABILE | SOLUZIONI BORDO

FINESTEEL | FS

CU Alzata C / Risvolto

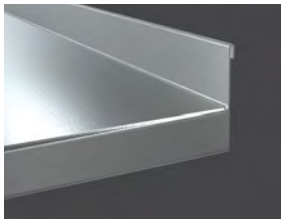

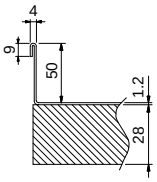

DESCRIZIONE
- Per pareti prefabbricate con sigillatura in silicone
- Solo dietro altezza max. CU600, dietro e ai lati altezza max. CU250.
  Procedere alle verifiche necessarie per telai di altezza a partire da CU251, poiché la larghezza di top e bacini / lavelli, ecc. influisce sulla fattibilità
- Bordo R1 non possibile sopra

CARATTERISTICHE SPECIALI
- Fare attenzione durante le operazioni di movimentazione / trasporto / montaggio (rischio di danneggiamento)

ATTENZIONE
Se i telai sono visibili lateralmente, annotare sulla richiesta / sull'ordine «chiusi lateralmente».

BF	•
HF	•
WF	•

CZ Alzata C / Piegatura verso dietro

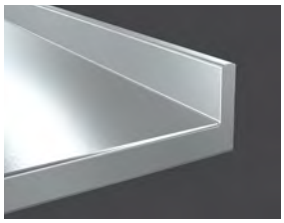

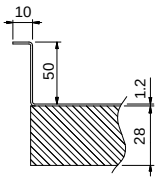

DESCRIZIONE
- Adatto per bordi diritti senza giunti e parete posteriore appoggiata
- Solo dietro possibile da CZ12 a CZ600, dietro e sui lati possibile da CZ12 a CZ250.
  Procedere alle verifiche necessarie per telai di altezza a partire da CZ251, poiché la larghezza di top e bacini/ lavelli, ecc. influisce sulla fattibilità
- Con telai di altezza da 100 mm viene rinforzato con legno o Wedi (standard)
- Con telai di altezza ridotta è possibile richiedere anche legno / Wedi
- Bordo R1 possibile

CARATTERISTICHE SPECIALI
- Fare attenzione durante le operazioni di movimentazione / trasporto / montaggio (rischio di danneggiamento)

ATTENZIONE
Se i telai sono visibili lateralmente, annotare sulla richiesta / sull'ordine «chiusi lateralmente».

BF	•
HF	•
WF	•

ACCIAIO INOSSIDABILE | SOLUZIONI BORDO

FINESTEEL | FS

CR Alzata C / Piegatura verso dietro / Risvolto

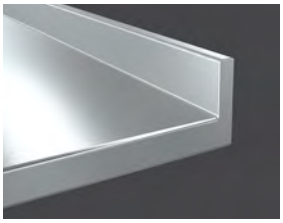

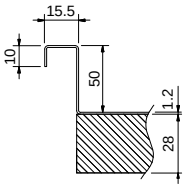

DESCRIZIONE
- Adatto per bordi diritti senza giunti e parete posteriore appoggiata
- Solo dietro possibile da CR22 a CR600, dietro e sui lati possibile da CR22 a CR250. Procedere alle verifiche necessarie per telai di altezza a partire da CR251, poiché la larghezza di top e bacini / lavelli, ecc. influisce sulla fattibilità
- Con telai di altezza da 100 mm viene rinforzato con legno o Wedi (standard)
- Con telai di altezza ridotta è possibile richiedere anche legno / Wedi
- Bordo R1 possibile

CARATTERISTICHE SPECIALI
- Fare attenzione durante le operazioni di movimentazione / trasporto / montaggio (rischio di danneggiamento)

ATTENZIONE
Se i telai sono visibili lateralmente, annotare sulla richiesta / sull'ordine «chiusi lateralmente».

BF	•
HF	•
WF	•

CA Alzata C / Piegatura verso dietro / Risvolto (chiuso lateralmente SG, aperto lateralmente SO)

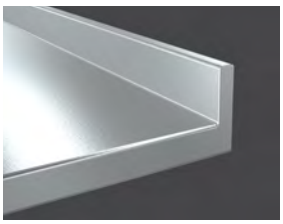

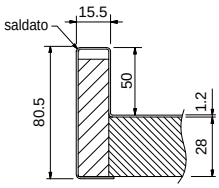

DESCRIZIONE
- Adatto per bordi CU / CZ / CR visibili dall'esterno

CARATTERISTICHE SPECIALI
- Fare attenzione durante le operazioni di movimentazione / trasporto / montaggio (rischio di danneggiamento)
- Procedere alle verifiche necessarie per telai alti, poiché la larghezza di top e bacini / lavelli, ecc. influisce sulla fattibilità

ATTENZIONE
Se i telai sono visibili lateralmente, annotare sulla richiesta / sull'ordine «chiusi lateralmente».

BF	•
HF	•
WF	•

ACCIAIO INOSSIDABILE | SOLUZIONI BORDO

FINESTEEL | FS

AW / MR / SUR Risvolto / Gocciolatoio / Telaio di metallo / Bordo di protezione (standard)

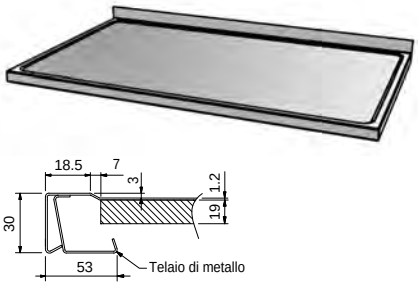

DESCRIZIONE

- La profondità standard del bordo di protezione è 18.5 mm
- Profondità maggiori su richiesta
- In caso di nicchie e incavi il bordo di protezione deve essere generalmente realizzato in base ai dettagli seguenti
- Oltre 106 mm gli angoli del bordo di protezione devono essere realizzati a spigolo
- Il bordo di protezione è disponibile anche per top con giunto a innesto

ATTENZIONE

Il bordo di protezione può essere utilizzato anche come scolatoio. Questa lavorazione richiede un cordone di saldatura su entrambi i lati.
Il bordo di protezione non è possibile in caso di arrotondamenti (solo per lati diritti).

BF	•
HF	•
WF	•

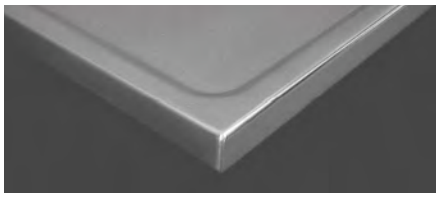

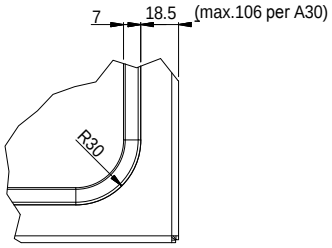

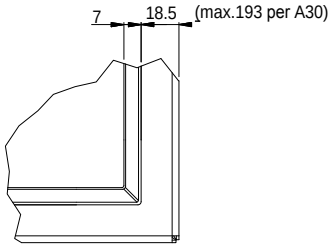

Dettagli di stampaggio bordo di protezione

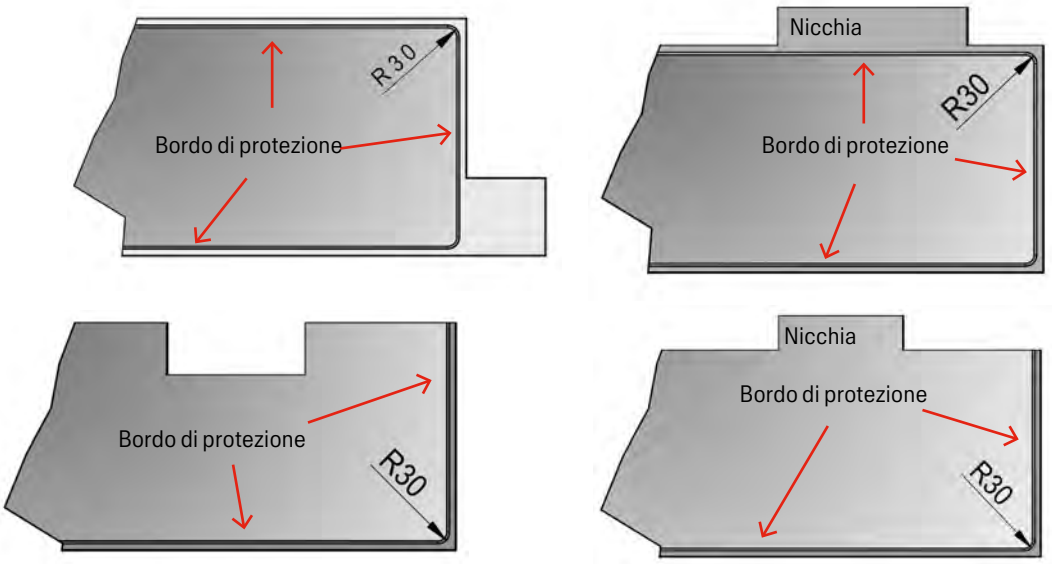

ACCIAIO INOSSIDABILE | SOLUZIONI BORDO

PURESTEEL | PS

ZS Bordo per strato Z

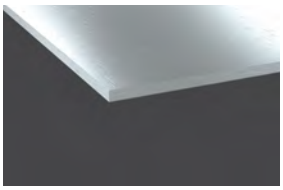

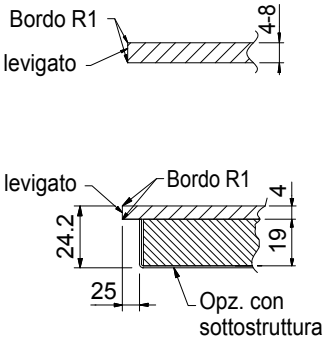

DESCRIZIONE
- Bacini, scolatoi e lavelli sono saldati a mano
- Piani di lavoro ad angolo monopezzo possibili solo in certe condizioni
- I piani di lavoro in più parti sono giuntati testa a testa
- I bordi a vista vengono levigati a mano
- I lati di raccordo con le pareti vengono tagliati al laser
- La sottostruttura è opzionale Consigliato per i piani da 4 mm per motivi di stabilità. (Lamiera come controspinta o lamiera angolare incollata)
- Cianfrini possibili solo in certe condizioni
- Finitura in funzione dello spessore del materiale, vedere paragrafo «Finitura / Caratteristiche del materiale»

BF	•
WF	•
NF	•
XF	•
XFP	•
PF	•
BPF	•
CF	•
CFP	•
DF	•

ZS / GO – ZS / GU – ZS / GOU Bordo per strato Z fresato (sopra - sotto – sopra e sotto)

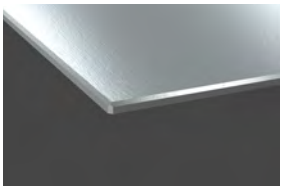

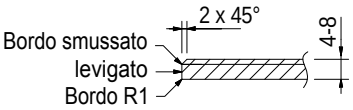

DESCRIZIONE
- I bordi a vista vengono fresati su richiesta
- Finitura in funzione dello spessore del materiale, vedere paragrafo «Finitura / Caratteristiche del materiale»

BF	•
WF	•
NF	•
XF	•
XFP	•
PF	•
BPF	•
CF	•
CFP	•
DF	•

ACCIAIO INOSSIDABILE | RACCORDI

PIANI DI LAVORO IN PIÙ PARTI

PERCHÉ SCEGLIERE PIANI DI LAVORO IN PIÙ PARTI?

In base alla situazione, i piani di lavoro non possono essere realizzati in un unico pezzo:
- Soprattutto nei casi in cui i piani di lavoro raggiungono dimensioni molto importanti ad es. lunghezze superiori a 4500 mm
- Per semplificare la movimentazione durante la produzione, il trasporto e il montaggio
- Per ridurre al minimo il rischio di danneggiamento durante il trasporto e il montaggio
- In presenza di condizioni strutturali particolari (scale, porte, pianta della cucina)

FINESTEEL

Giunto a innesto

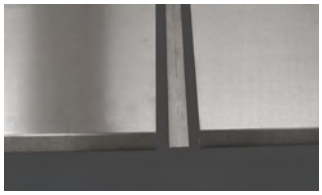
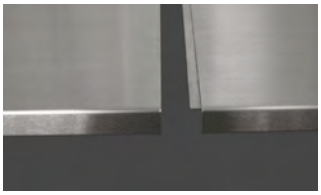

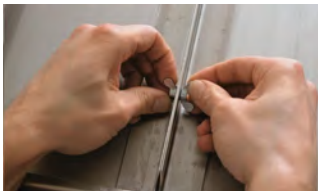

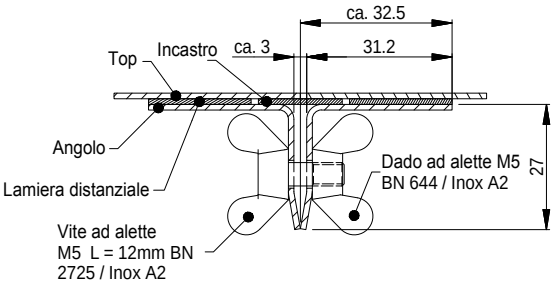

INDICAZIONI PER IL MONTAGGIO
- I piani di lavoro devono essere in piano. Compensare eventuali irregolarità.
- Controllare che bordi A e telai C abbiano un angolo di 90° (event. spostamenti dovuti al trasporto).
  Il punto di transizione deve essere allineato perfettamente
- Prima di assemblare i piani di lavoro sigillare con del silicone, quindi inserire l'incastro
- Non utilizzare viti di fissaggio per il serraggio
- Il giunto a innesto deve appoggiare perfettamente prima dell'avvitamento
- Stringere le viti solo manualmente

PURESTEEL

Giunzione di testa

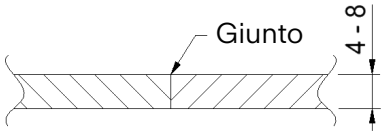

INDICAZIONI PER IL MONTAGGIO
- I piani di lavoro devono poggiare su una base
- Fissare/sigillare i due giunti con del silicone
- Unire i piani di lavoro e appesantirli nella zona del giunto fino a quando il silicone non si è indurito
- Assicurarsi che non ci sia silicone sulla superficie (mascherare con nastro adesivo)

ACCIAIO INOSSIDABILE | RITAGLI PER CAPPE DA TAVOLO

RITAGLIO PER CAPPE ASPIRANTI A SCOMPARSA

RITAGLIO DEL MOBILE BASE

Disposizione dei tubi nel ritaglio



DESCRIZIONE

Il ritaglio, in un top PureSteel o FineSteel, è sempre incollato con un tubo da 25×15 mm a filo nel ritaglio.

Se necessario, può essere realizzato anche senza telaio tubolare, in particolare per i modelli PureSteel

RITAGLIO PER PURESTEEL

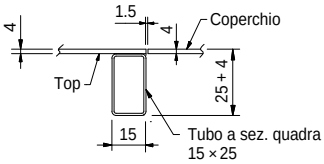

DESCRIZIONE

BF / HF / WF:
- Versione standard coperchio spessore 4 mm
- Lati frontali levigati

NF / CF / DF:
- Versione standard coperchio spessore 8 mm
- Lati frontali levigati
- Finitura in funzione dello spessore del materiale, vedere paragrafo «Finitura / Caratteristiche del materiale»

SPESSORE MATERIALE

4 mm / 8 mm

	FS	PS
BF	•	•
HF	•	
WF	•	•
NF		•
XF		•
XFP		•
PF		•
BPF		•
CF		•
CFP		•
DF		•

RITAGLIO PER FINESTEEL

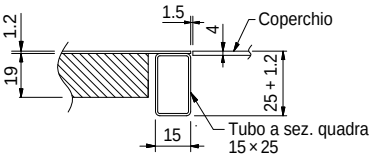

DESCRIZIONE

BF / HF / WF:
- Versione standard coperchio spessore 4 mm
- Lati frontali levigati

SPESSORE MATERIALE

1.2 mm / 1.5 mm

	FS	PS
BF	•	
HF	•	
WF	•	

ACCIAIO INOSSIDABILE | SCOLATOI

SCOLATOI A 0

SCOLATOIO A 0 INCASSATO

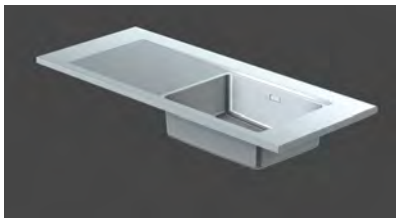

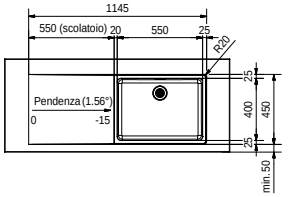

DESCRIZIONE
- Versione più conveniente
- Raggi R 3.5 mm
- Bacino saldato meccanicamente (raggio di entrata)

SPESSORE MATERIALE
1.2 mm

	FS	PS
BF	•	
HF	•	

SCOLATOIO A 0 REALIZZATO A MANO

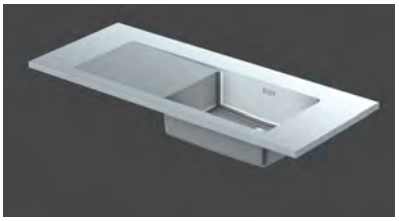

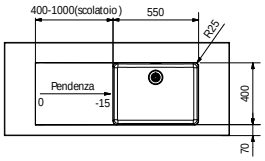

DESCRIZIONE
- Realizzato a mano
- Raggi minimalisti
- Bacino con spigoli vivi saldato a mano

SPESSORE MATERIALE
1.5 mm

	FS	PS
BF	•	
HF	•	

SCOLATOIO A 0 REALIZZATO A MANO

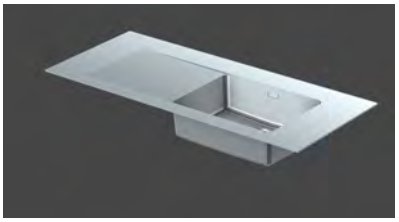

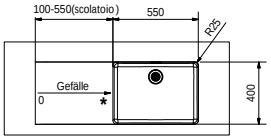

*Pendenza in funzione dello spessore del materiale :
Spessore materiale 6 mm = -5 mm pendenza
Spessore materiale 8 mm = -7 mm pendenza

DESCRIZIONE
- Realizzato a mano
- Raggi minimalisti
- Bacino con spigoli vivi saldato a mano

SPESSORE MATERIALE
8 mm

	FS	PS
BF		•
HF		
WF		•
NF		•
XF		•
XFP		•
PF		•
BPF		•
CF		•
CFP		•
DF		•

ACCIAIO INOSSIDABILE | SCOLATOI

SCOLATOI ARTIGIANALI

FINITURA DEL BACINO
Sempre acciaio inossidabile liscio

PANORAMICA





Scolatoio realizzato a mano con pendenza e scanalatura
(pendenza ~1 mm ogni 10 cm di lunghezza)

	FS	PS
BF	•	
HF	•	

VERSIONI
- Scolatoio con pendenza continua (standard)
- Scolatoio con pendenza su 1 lato
- Scolatoio con pendenza su 2 lati
- Scolatoio senza pendenza
  (attenzione: possibili ristagni d'acqua)

LAVORAZIONE DEGLI ANGOLI
Raggio solo con spessore lamiera 1.5 mm

Lavorazione degli angoli

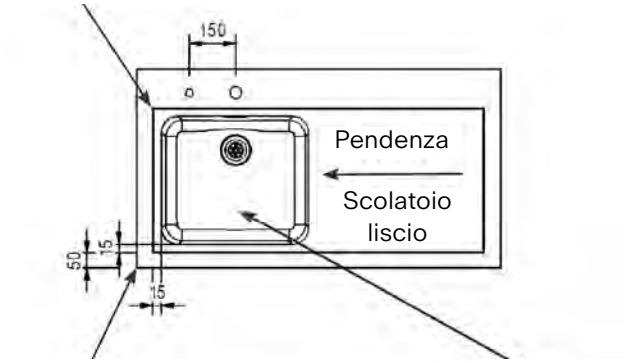

con bordo a pressione min. 65 mm

Lavorazione degli angoli

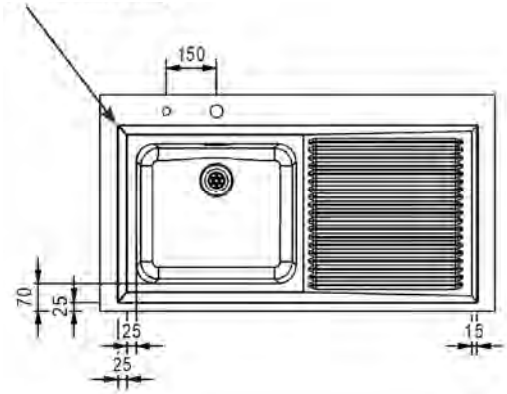

bacino variabile

Lati dell'incavo 90°

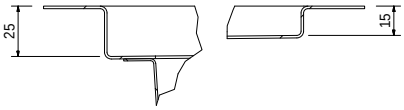

Lavorazione degli angoli
a spigolo vivo e raggio

Lati dell'incavo 45°

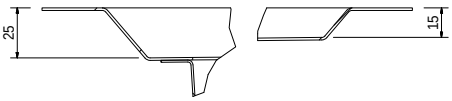

Lavorazione degli angoli
solo a spigolo vivo

ACCIAIO INOSSIDABILE | BACINI E LAVELLI

ARGOS | AGX

FINITURA DEL BACINO
Sempre acciaio inossidabile liscio

AGX 511 86

Scolatoio dx+sx

<>450 <>450



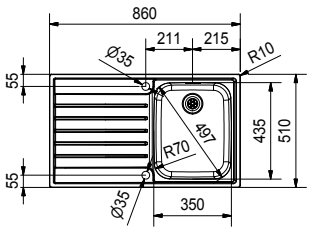

Disponibile solo come stampaggio nel piano di lavoro.

DIMENSIONI BACINO
350×435×175 mm

PILETTA
Pomolo a pressione ∅35/ 3½" (integrale)

	FS	PS
BF	•	
HF	•	
WF	•	
NF		
XF		
XFP		
PF		
BPF		
CF		
CFP		
DF		

AGX 511 100

Scolatoio dx+sx

<>550 <>550



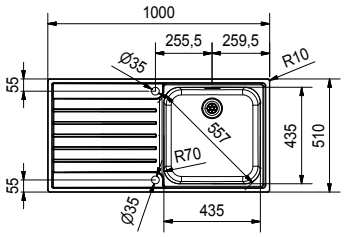

DIMENSIONI BACINO
435×435×180 mm

PILETTA
Pomolo a pressione ∅35/ 3½" (integrale)

	FS	PS
BF	•	
HF	•	
WF	•	
NF		
XF		
XFP		
PF		
BPF		
CF		
CFP		
DF		

AGX 551

Scolatoio dx+sx

<>550 <>600



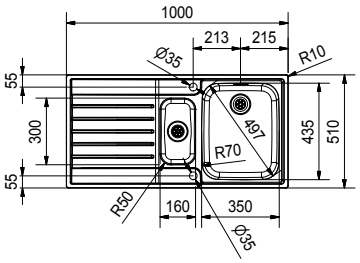

DIMENSIONI BACINO
350×435×175 mm
160×300×120 mm
incl. vaschetta forata in acciaio inossidabile

PILETTA
Pomolo a pressione ∅35/ 3½" (integrale)

ATTENZIONE
È necessario tagliare la parete laterale

	FS	PS
BF	•	
HF	•	
WF	•	
NF		
XF		
XFP		
PF		
BPF		
CF		
CFP		
DF		

ACCIAIO INOSSIDABILE | BACINI E LAVELLI

EPOS | EOX

FINITURA DEL BACINO
Sempre acciaio inossidabile liscio

EOX 511

<> 500 <> 550



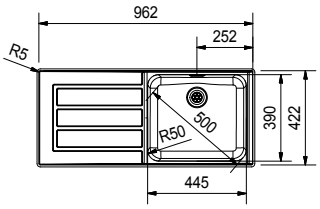

DIMENSIONI BACINO
445×390×175 mm

PILETTA
Pomolo a pressione ∅35/
3½" (integrale)

	FS	PS
BF	•	
HF	•	
WF	•	
NF		
XF		
XFP		
PF		
BPF		
CF		
CFP		
DF		

EOX 521

<> 800 <> 550



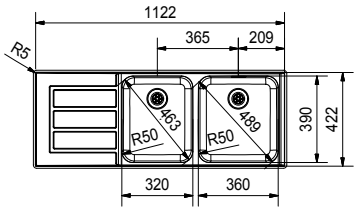

DIMENSIONI BACINO
360×390×175 mm
320×390×175 mm

PILETTA
Pomolo a pressione ∅35/
3½" (integrale)

	FS	PS
BF	•	
HF	•	
WF	•	
NF		
XF		
XFP		
PF		
BPF		
CF		
CFP		
DF		

EOX 551

Scolatoio dx+sx

<> 600 <> 650



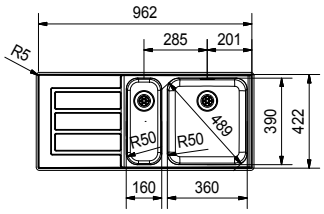

DIMENSIONI BACINO
360×390×175 mm
160×390×120 mm
incl. vaschetta forata in acciaio inossidabile

PILETTA
Pomolo a pressione ∅35/
3½" (integrale)

ATTENZIONE
È necessario tagliare la parete laterale

	FS	PS
BF	•	
HF	•	
WF	•	
NF		
XF		
XFP		
PF		
BPF		
CF		
CFP		
DF		

ACCIAIO INOSSIDABILE | BACINI E LAVELLI

BACINI SINGOLI FRANKE

Tutti i bacini incassabili in top FineSteel e PureSteel

BOX BXX



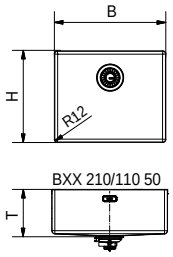

DISP. COME	DIMENSIONI (L × A × P)	PILETTA
BXX 110-16	160 × 410 × 140 mm	Piletta ad asta / a tappo integrale
BXX 110-34	340 × 410 × 200 mm	Piletta ad asta / a tappo integrale
BXX 110-40	400 × 410 × 200 mm	Piletta ad asta / a tappo integrale
BXX 110-45	450 × 410 × 200 mm	Piletta ad asta / a tappo integrale
BXX 110-50	500 × 410 × 200 mm	Piletta ad asta / a tappo integrale
BXX 110-54	540 × 410 × 200 mm	Piletta ad asta / a tappo integrale
Caratteristiche speciali	Utilizzabile nello scolatoio a 0	

Salvo diversamente specificato, per questo bacino è previsto un foro di ∅ 35 mm per il pomolo girevole.

MYTHOS MYX



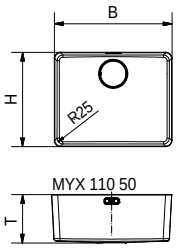

DISP. COME	DIMENSIONI (L × A × P)	PILETTA
MYX 110-16	160 × 400 × 150 mm	Piletta ad asta / a tappo integrale
MYX 110-34	340 × 400 × 180 mm	Piletta ad asta / a tappo integrale
MYX 110-45	450 × 400 × 180 mm	Piletta ad asta / a tappo integrale
MYX 110-50	500 × 400 × 180 mm	Piletta ad asta / a tappo integrale
MYX 110-55	550 × 400 × 180 mm	Piletta ad asta / a tappo integrale
MYX 110-70	700 × 400 × 180 mm	Piletta ad asta / a tappo integrale
Caratteristiche speciali	Utilizzabile nello scolatoio a 0	

Salvo diversamente specificato, per questo bacino è previsto un foro di ∅ 35 mm per il pomolo girevole.

LARGO LAX



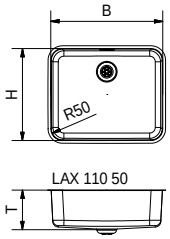

DISP. COME	DIMENSIONI (L × A × P)	PILETTA
LAX 110 50 (41)	500×410×175 mm	Piletta ad asta / a tappo integrale
LAX 110 50 (35)	500×350×180 mm	Piletta ad asta / a tappo integrale
LAX 110 45	445×390×175 mm	Piletta ad asta / a tappo integrale
LAX 110 39	390×445×175 mm	Piletta ad asta / a tappo integrale
LAX 110 36	360×390×175 mm	Piletta ad asta / a tappo integrale
LAX 110 16/39	160×390×120 mm	Piletta ad asta / a tappo integrale
LAX 110 10	100×200×100 mm	Piletta a tappo
Caratteristiche speciali	Utilizzabile nello scolatoio a 0	

Salvo diversamente specificato, per questo bacino è previsto un foro di ∅ 35 mm per il pomolo a pressione.

MARIS MRX



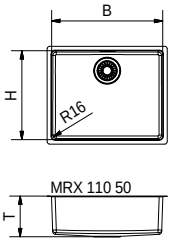

MRX 110-40	400×400×180 mm	Piletta ad asta
MRX 110-45	450×400×180 mm	Piletta ad asta
MRX 110-50	500×400×180 mm	Piletta ad asta
MRX 110-55	550×400×180 mm	Piletta ad asta

Salvo diversamente specificato, per questo bacino è previsto un foro di ∅ 18 mm per il pomolo girevole.

Non utilizzabile con la sezione di gocciolamento a zero perdite fatta a mano

ACCIAIO INOSSIDABILE | BACINI E LAVELLI

BACINI SINGOLI FRANKE

Tutti i bacini incassabili in top FineSteel e PureSteel

ARIANE ARX



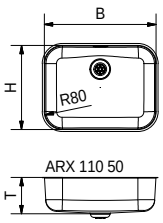

DISP. COME	DIMENSIONI (L × A × P)	PILETTA
ARX 110 50	500 × 375 × 160 mm	Piletta ad asta / a tappo integrale
ARX 110 43	435 × 435 × 180 mm	Piletta ad asta / a tappo integrale
ARX 110 35	350 × 435 × 175 mm	Piletta ad asta / a tappo integrale
ARX 110 35 REV	435 × 350 × 175 mm	Piletta ad asta / a tappo integrale
ARX 110 33	330 × 350 × 160 mm	Piletta ad asta / a tappo integrale
ARX 110 17	170 × 320 × 120 mm	Piletta ad asta / a tappo integrale

Salvo diversamente specificato, per questo bacino è previsto un foro di ∅ 35 mm per il pomolo girevole.

Non utilizzabile con la sezione di gocciolamento a zero perdite fatta a mano

ARGOS AGX



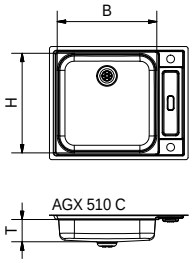

DISP. COME	DIMENSIONI (L × A × P)	PILETTA
AGX 510 Care	435 × 435 × 100 mm	Piletta ad asta / a tappo integrale
Caratteristiche speciali	**Bacini per disabili** Grazie alle dimensioni di 435 × 435 × 100 mm, il bacino è comodamente utilizzabile in posizione seduta o consente di avvicinarsi con la sedia a rotelle.	

BACINI SINGOLI WASHROOM SYSTEM

RONDO LINE



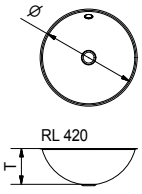

DISP. COME	DIMENSIONI (∅ × P)	PILETTA
Rondo Line 420	∅ 418 × 160 mm	Piletta con setaccio
Rondo Line 381	∅ 380 × 157 mm	Piletta con setaccio
Rondo Line 360	∅ 357 × 150 mm	Piletta con setaccio
Rondo Line 300	∅ 300 × 150 mm	Piletta con setaccio
Rondo Line 260	∅ 260 × 125 mm	Piletta con setaccio
Rondo Line 200	∅ 200 × 110 mm	Piletta con setaccio
Caratteristiche speciali	Finitura superficiale a specchio standard Bacino riempibile con tappo	

Non utilizzabile con la sezione di gocciolamento a zero perdite fatta a mano

ACCIAIO INOSSIDABILE | BACINI E LAVELLI

BACINI SINGOLI FRANKE

Tutti i bacini incassabili in top FineSteel e PureSteel

BOX CENTER / BWX 220-54-27



Workcenter a destra



Workcenter a sinistra

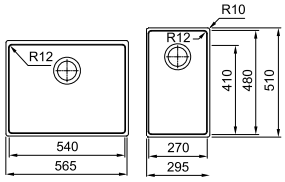

DISP. COME	DIMENSIONI (L × A × P)	PILETTA
Workcenter rechts	540 × 410 × 200 mm 270 × 480 × 200 mm	Pomolo a pressione (semi-integrale), piletta con scarico a setaccio (semi-integrale)
Workcenter links	540 × 410 × 200 mm 270 × 480 × 200 mm	Pomolo a pressione (semi-integrale), piletta con scarico a setaccio (semi-integrale)
Pomolo a pressione acciaio inossidabile (∅ 35 mm), Accessori inclusi		

DIMENSIONI BACINO A RICHIESTA (REALIZZATO A MANO)

incassabili in top FineSteel e PureSteel



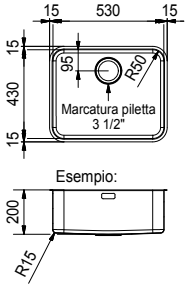

CARATTERISTICHE BACINI REALIZZATI A MANO

- Possibilità di scelta della posizione dello scarico
- Spessore materiale 1.2–1.5 mm
- Per incasso dall'alto o dal basso o integrati in top
- Altri raggi di bacini su richiesta
- Finitura: levigati a mano (simile a BandFinish)

Personalizzazione – da noi è possibile.

I nostri bacini artigianali di alta qualità per il piano di lavoro possono essere progettati in base a specifici desideri e preferenze. Così i vostri clienti potranno decidere individualmente le dimensioni, la curvatura del bacino e la posizione dello scarico.

Per integrare il bacino in un piano di lavoro FineSteel offriamo uno scolatoio artigianale, per la massima personalizzazione e la più alta qualità in cucina.

Gli scolatoi artigianali si trovano a pagina 57.

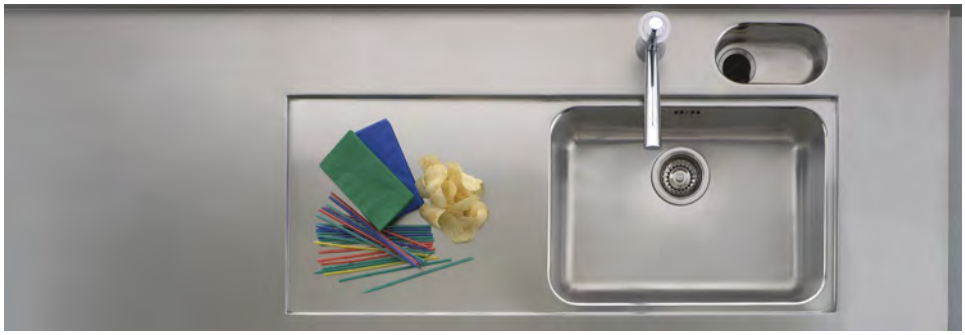

ACCIAIO INOSSIDABILE | BACINI E LAVELLI

SOLUZIONI INDUSTRIALI

GAMMA INDUSTRIALE



POSSIAMO OFFRIRE DIVERSE OPZIONI

- Vasche di lavaggio (ESX)
- Grandi vasche da lavoro (GWX)
- Top
- Supporti e ripiani
- Staffe
- Telai applicabili
- Vasche industriali disponibili tramite Franke Water Systems

CONTATTATECI, SAREMO LIETI DI FORNIRVI LA NOSTRA CONSULENZA.

Tel. 0800 583 243
Fax 062 787 30 28
e-mail: hs-design.ch@franke.com

LAVABI INDUSTRIALI GWX incassabili solo in top FineSteel



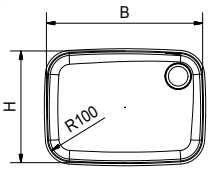

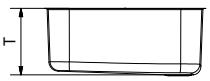

SCARICO	DIMENSIONI (L × A × P)	PILETTA
Rev.	400×400×200	Tubo verticale 1½"
Rev.	450×450×250	Tubo verticale 1½"
SS	700×450×300	Tubo verticale 1½"
SD	700×450×300	Tubo verticale 1½"

ACCIAIO INOSSIDABILE | ALTRI COMPONENTI ACCIAIO INOSSIDABILE

PARETI POSTERIORI/ PARTI A VISTA / BORDI DIRITTI / FRONTALI / ZOCCOLI

PARETE POSTERIORE FineSteel

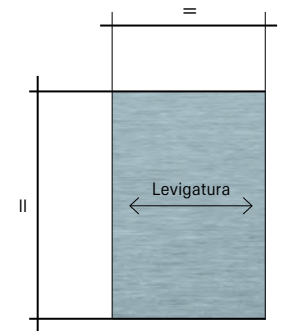

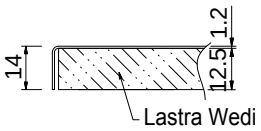

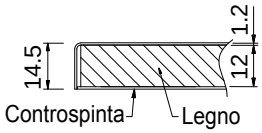

PARETE POSTERIORE CON PIASTRE WEDI

Dimensioni max. con piastre Wedi:	Spessore totale parete posteriore:
Spessore 10 mm = 3900 × 600 mm	11.5 mm
Spessore 12.5 mm = 3900 × 900 mm	14.0 mm
Spessore 20 mm = 3900 × 900 mm	21.5 mm

VANTAGGI DELLA PIASTRA WEDI:

- Più leggera di ca. il 20–30 % rispetto all'esecuzione in legno staccata
- Più leggera di ca. il 40–50 % rispetto all'esecuzione in legno con lamiera di controspinta
- Montaggio semplice con comune colla per edilizia
- Nessuna deformazione

In base all'esecuzione, alle dimensioni e alla complessità della parete posteriore, ci riserviamo di incollare la parete posteriore con legno e lamiera di controspinta.

PARETE POSTERIORE CON LEGNO E LAMIERA DI CONTROSPINTA

Dimensioni max. della parete posteriore senza cordone di saldatura = 3900 ×1400 mm (1.2 mm)
Le pareti posteriori più lunghe di 3900 mm devono essere saldate insieme (cordone piatto) e in ogni caso incollate con legno e controspinta.

Spessore e dimensioni dei pannelli di legno:	Spessore totale parete posteriore:
Spessore 8 mm = 2800 × 2070 mm	10.5 mm
Spessore 10 mm = 2800 × 2070 mm	12.5 mm
Spessore 12 mm = 2800 × 2070 mm	14.5 mm
Spessore 16 mm = 2800 × 2070 mm	18.5 mm
Spessore 19 mm = 2800 × 2070 mm	21.5 mm

	FS	PS
BF	•	
HF	•	
WF	•	

HF realizzabile, ma non consigliato

Bordo saldato o Z (bordo per strato)

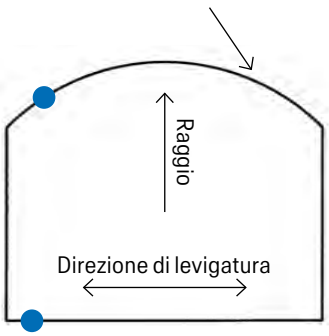

Bordo Z (bordo per strato):
tutte le finiture possibili

Bordo saldato:
sempre con lamiera di controspinta

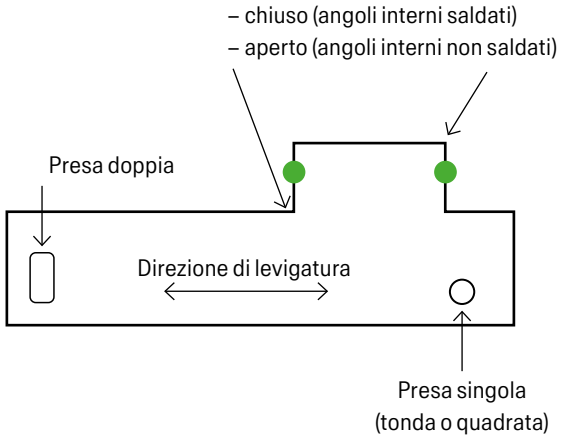

● Questo bordo, se possibile, senza risvolto.
Motivo: maggiore convenienza, poiché lateralmente il bordo non deve essere saldato a mano

ACCIAIO INOSSIDABILE | ALTRI COMPONENTI ACCIAIO INOSSIDABILE

PARETI POSTERIORI / PARTI A VISTA / BORDI DIRITTI / FRONTALI / ZOCCOLI

PARETE POSTERIORE PureSteel

Le lamiere massicce possono ovviamente essere ordinate in sezioni separate e incollate direttamente alla parete senza sottostruttura.

IMPORTANTE
Verificare il peso e utilizzare un collante adeguato.

Spessori possibili della lamiera: 4, 6, 8 mm

Si possono utilizzare anche lamiere più sottili, ma il sottofondo deve essere piatto e la lamiera deve essere incollata con particolare attenzione. Eventuali pressioni durante il montaggio possono causare delle ammaccature.

ATTENZIONE
Maggiore è l'altezza dei bordi verticali / della parete posteriore, più elevati saranno il costo e la complessità della movimentazione (produzione, trasporto, rischio di danneggiamento).

In caso di bordi verticali alti, si sconsiglia HB.

	FS	PS
BF	•	•
HF	•	
WF	•	•
NF		•
XF		•
XFP		•
PF		•
BPF		•
CF		•
CFP		•
DF		•

HF realizzabile, ma non consigliato. NF, CF e DF solo da 6 e 8 mm (PF solo da 8 mm).

FRONTALI / ZOCCOLI FineSteel

- Versione senza legno
- Variante in legno con lamiera di controspinta

ATTENZIONE
Per i frontali fare attenzione al peso.

SPESSORE / PESO
12.4 mm ~26 kg / m²
14.4 mm ~27 kg / m²
18.4 mm ~30 kg / m²
21.4 mm ~32 kg / m²

	FS	PS
BF	•	
HF	•	
WF	•	

HF realizzabile, ma non consigliato

ACCIAIO INOSSIDABILE | ALTRI COMPONENTI ACCIAIO INOSSIDABILE

MONTANTI LATERALI

Le versioni 01-03 possono essere innestate in piani di lavoro o saldate senza giunti.
– Versione innestata sopra con giunto a innesto / bordo a Z
– Compensazione in altezza non prevista. Solo su richiesta con sovrapprezzo
– Sigillatura della parte inferiore caldamente consigliata con silicone per tutte le versioni 01–04
– Montanti laterali possibili anche in PureSteel senza rinforzo

VERSIONE 01



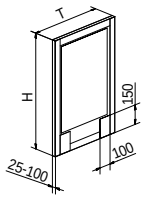

STANDARD
Spessore di 25–100 mm, incollato per tutta la superficie su un pannello di truciolato, sopra e sotto con risvolto, davanti e dietro con A Spec., lato inferiore con 2 zoccoli da 100×150 mm.

Lunghezza max. H = 2400 mm

			FS	PS
STACCATO	•	BF	•	
SALDATO	•	HF	•	
INNESTATO	•	WF	•	

VERSIONE 02



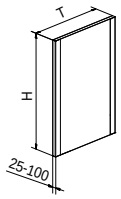

CONTROSPINTA VISIBILE CON GIUNTO
Spessore di 25–100 mm, incollato per tutta la superficie su un pannello di truciolato, sopra e sotto con risvolto, davanti e dietro con A Spec., controspinta adeguatamente giuntata su tutta la superficie.

Lunghezza max. H = 2400 mm

			FS	PS
STACCATO	•	BF	•	
SALDATO	•	HF	•	
INNESTATO	•	WF	•	

VERSIONE 03



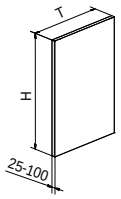

CONTROSPINTA VISIBILE SALDATA SENZA GIUNTO
Spessore di 25–100 mm, incollato per tutta la superficie su un pannello di truciolato, sopra e sotto con risvolto, davanti e dietro con curvatura, controspinta saldata su tutta la superficie.

Lunghezza max. H = 2400 mm

			FS	PS
STACCATO	•	BF	•	
SALDATO	•	HF	•	
INNESTATO	•	WF	•	

VERSIONE 04



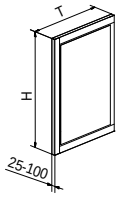

PARTI A VISTA
Spessore di 25–100 mm, incollato per tutta la superficie su pannello di truciolato, piastra Wedi, Alucore, sopra, sotto e dietro aperto, davanti A Spec.

Lunghezza max. H = 2400 mm

	FS	PS
BF	•	
HF	•	
WF	•	

ACCIAIO INOSSIDABILE | INSERTI SPECIALI SU MISURA

PANORAMICA

BORDO A INCASTRO PIATTO

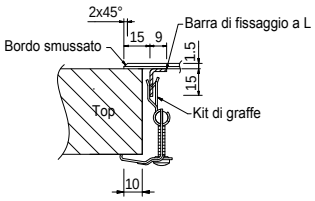

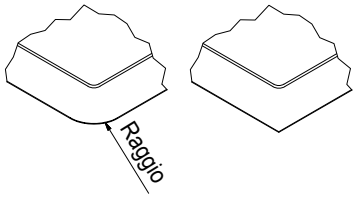

DESCRIZIONE
Lunghezza: variabile
Lavorazione angoli: rotondi e a spigolo vivo

SPESSORE MATERIALE
1.2 mm / 1.5 mm

	FS	PS
BF	•	
HF	•	
WF	•	

BORDO A INCASTRO RIPIEGATO

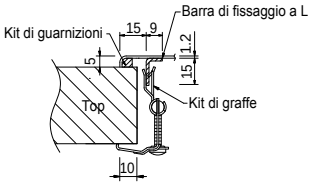

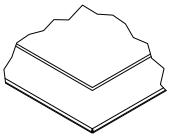

DESCRIZIONE
Lunghezza: max. 2000 mm
Altezza bordo ripiegato: 5 mm
Lavorazione angoli: solo a spigolo vivo

SPESSORE MATERIALE
1.2 mm / 1.5 mm

	FS	PS
BF	•	
HF	•	
WF	•	

NOTA AGGIUNTIVA SUGLI INSERTI SPECIALI

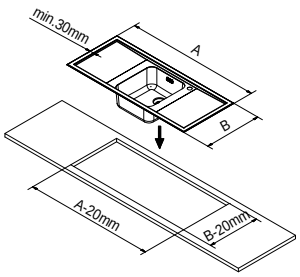

DESCRIZIONE
In linea di principio tutti i bacini e lavelli possono essere dotati di bordo a incastro.
- Dimensioni: misura bacino / lavello +30 mm per lato
- Ritaglio top: larghezza / profondità lavello – 10 mm per lato

LAVELLO SOSTITUTIVO PER BELINOX (STANDARD)

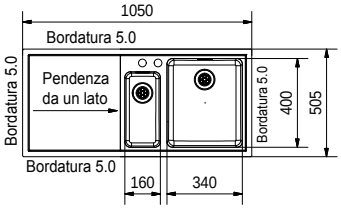

DESCRIZIONE
Scolatoio = a destra o sinistra
- Superficie scolatoio = BandFinish o HandFinish
- Bordo a incastro ripiegato
- Lavorazione angoli: solo a spigolo vivo
- Ritaglio top: 1020 × 475 mm

	FS	PS
BF	•	
HF	•	
WF	•	

MISURAZIONE E MONTAGGIO

Franke offre su richiesta, o in base alle necessità, il servizio «Misurazione e montaggio». Misuriamo le sagome presso il nostro stabilimento o prendiamo le misure dei piani di lavoro direttamente sul posto. In caso di ordinazione si devono consegnare le sagome. In caso di misurazione sul posto, tenere presente i punti seguenti:

COMPITO DEL CLIENTE

- Inviare l'ordine (incl. disegni) con la nota «Misurazione e montaggio»
- La versione del top deve essere già chiaramente definita al momento della misurazione
- Indicare la data di consegna desiderata
- Indicare l'indirizzo esatto dell'oggetto e consentire l'accesso
- Avvertire quando è possibile effettuare il sopralluogo. Concordare la data esatta del sopralluogo con Franke. Per la misurazione i mobili devono essere installati e i lavori in cartongesso ultimati
- Controllo della data di consegna per l'avanzamento dei lavori. Notifica a Franke in caso di spostamenti della data di consegna
- Controllare l'approvazione per l'inizio lavori (esecuzione costruttiva come bacini, vetroceramica, soluzioni bordi, ecc.) e rispedirla firmata

COMPITO DI FRANKE

- Lo specialista concorda con il cliente la data esatta per il sopralluogo
- Conferma della data
- Misurazione
- Controllo della situazione costruttiva in loco, della possibilità di montare un piano di lavoro monopezzo o se è necessario un giunto a innesto (all'occorrenza, parlarne con il cliente)
- Inviare la richiesta di approvazione per inizio lavori

SCELTA DEL MATERIALE PER I PIANI DI LAVORO IN ACCIAIO INOSSIDABILE PURESTEEL

PURESTEEL DA 4 MM, 6 MM E 8 MM

Attraverso il procedimento di laminazione a caldo, il processo di produzione di CNS PureSteel, i segni della laminazione e le differenze strutturali sulla superficie sono caratteristiche intrinseche del prodotto. Queste proprietà del materiale laminato a caldo, sulle quali non si può influire, rendono ogni superficie di lavoro un pezzo unico.

Il nostro stabilimento di Aarburg vi offre la possibilità di scegliere il vostro esemplare unico sin dall'inizio della produzione.
Si prega di annotarlo in fase di ordinazione.

Per motivi logistici non possiamo eseguire una selezione dei materiali sulla base di foto. Le foto, inoltre, non permettono di capire in modo preciso lo stato effettivo della superficie.

CONDIZIONI

- Sono esclusi dalla scelta del materiale piani di lavoro di lunghezza superiore a 3950 mm
- Campionatura materiale di base Puresteel laminato a caldo

COME SI PRENDONO CORRETTAMENTE LE MISURE

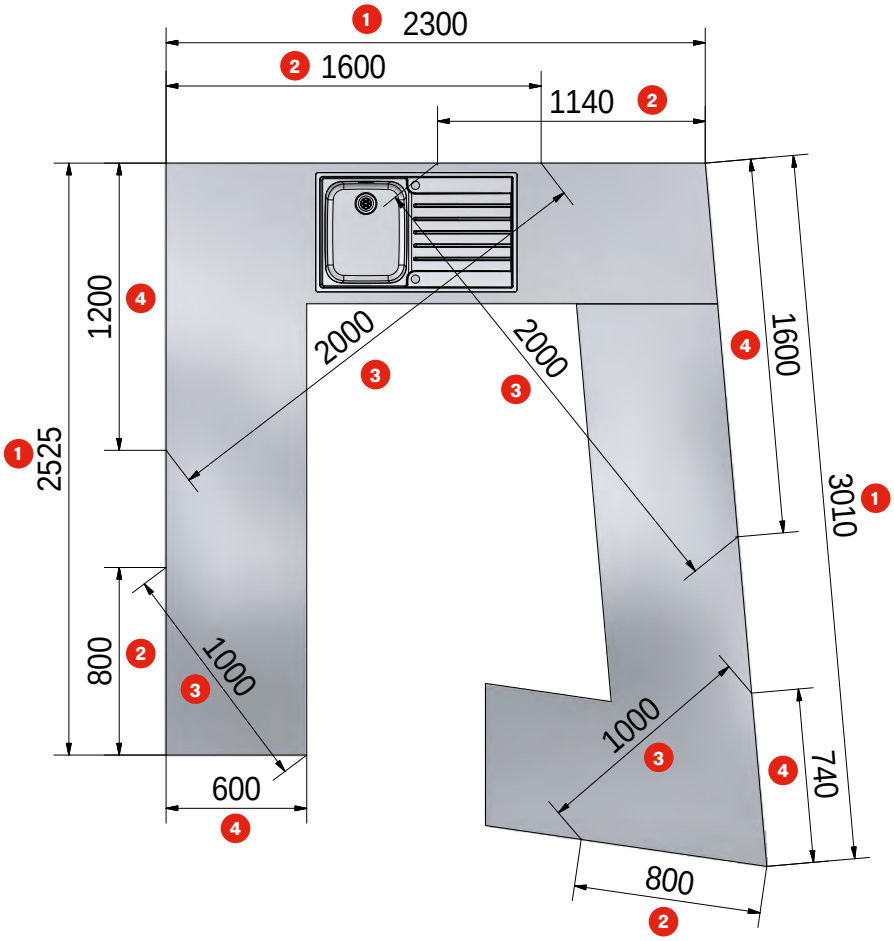

Ogni angolo può essere definito tramite 3 misure in base al sistema seguente:

1. Prendere la misura esterna all'altezza del top
2. Misurare la lunghezza della prima ala e tracciarla
3. Misurare in diagonale la lunghezza della seconda ala con il punto terminale del metro pieghevole e tracciarla
4. Misurare la lunghezza della seconda ala

LISTA DI CONTROLLO

- Lunghezza
- Profondità
- Soluzione bordo (spessore)
- Distanze tra gli assi / Quotatura degli elementi
- Misura angolare
- Misura ali
- Scassi / Intagli degli angoli
- Tipo bacino e distanze tra gli assi
- Stampaggio lavello (tipo) e distanze tra gli assi
- Fori per rubinetti
- Piletta
- Rubinetto / Accessori
- Tipo vetroceramica (a filo o appoggiato) e distanze tra gli assi

LE 8 REGOLE PER UNA MISURAZIONE CORRETTA

1. Controllare che le pareti siano diritte e regolari. Nel caso di ristrutturazioni, in particolare, controllare che eventuali nicchie abbiano la stessa larghezza sia a livello del pavimento che a livello del top.

2. Controllare se gli angoli sono rettangoli o no, tenere conto delle irregolarità delle pareti.

3. Gli angoli fino ad una lunghezza max. delle ali di 2500 mm possono essere calcolati avvalendosi della formula del triangolo.

4. Gli angoli oltre 2500 mm di lunghezza delle ali devono essere misurati con la diagonale.

5. Nelle realizzazioni a U si consiglia di misurare anche il quarto lato per verificarne le misure.

6. Gli angoli che non presentano indicazioni sono da intendersi come angoli retti (90°).

7. In presenza di pareti imperfette, consultare il capocantiere e discuterne le modalità di correzione. Fare eseguire un'ispezione.

8. Prima di lasciare lo stabile, controllare più volte di aver registrato e chiarito tutti i dati. Eventuali richieste di chiarimento possono creare inconvenienti e causare perdite di tempo e denaro.

Oppure potete usufruire del nostro servizio di misurazione. Chiedeteci una consulenza.

DIMENSIONI DELLA MASCHERINA:
in caso di strutture complesse (nicchie, ecc.) le dime possono essere utilizzate in vari modi.

- Utilizzare dime in materiale resistente come, ad esempio, Pavatex. Per la misurazione successiva l'ideale sarebbe preferire l'utilizzo di pannelli in legno spessi 8-10 mm. Non utilizzare mai dime in carta o cartone (troppo approssimativi)
- Le dime possono essere suddivise in 2 o 3 pezzi, per essere trasportate meglio
- Segnalare in modo adeguato i punti di unione in modo tale che possano essere riassemblate facilmente
- Indicare sempre sulla dima le dimensioni finali, per evitare malintesi o errori di interpretazione

MISURA DI CONTROLLO PER ANGOLI A 90°

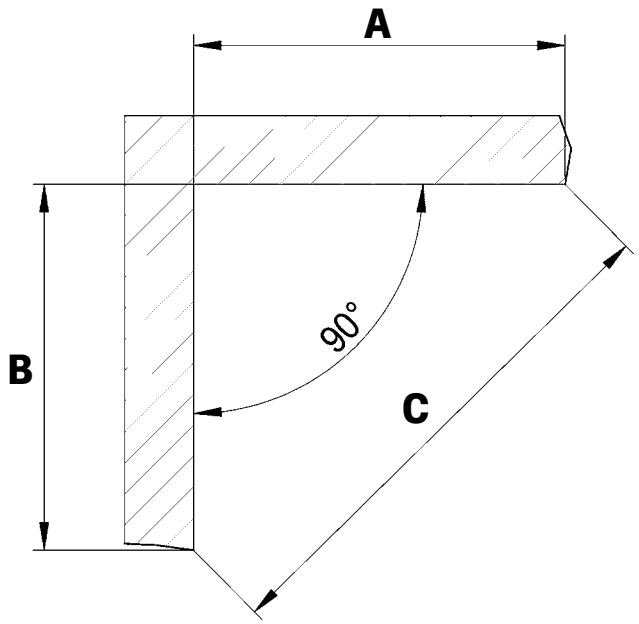

A	B	C
400 mm	300 mm	500 mm
800 mm	600 mm	1000 mm
1200 mm	900 mm	1500 mm
1600 mm	1200 mm	2000 mm

COLLEGAMENTI DI TERRA PER TOP IN ACCIAIO INOSSIDABILE

Secondo quanto previsto dall'Ispettorato federale degli impianti a corrente forte (IFICF) si deve collegare un conduttore per il collegamento di protezione, non appena si realizza un piano di lavoro CNS di dimensioni superiori a 1 m^2. Per questo motivo abbiamo deciso di dotare ogni top CNS e parete posteriore di un connettore piatto / una linguetta di messa a terra. Ai sensi della disposizione, il collegamento deve essere saldato, avvitato, a innesto o con morsetto. La sezione del conduttore è generalmente di 6 mm^2.
La posizione della messa a terra è standardizzata e non viene quotata sul disegno. I collegamenti di messa a terra sono segnati con un adesivo giallo. Se si desidera una posizione diversa da quella disegnata, occorre indicarlo esplicitamente in fase di ordinazione.

Per informazioni più dettagliate sui collegamenti di terra, si prega di contattarci o richiedere la nostra documentazione.

CONSIGLI UTILI

TRASPORTO

Le soluzioni su misura sono elementi di alto valore che presentano pesi e dimensioni normalmente differenti dai mobili da cucina e dagli elettrodomestici standard. Queste caratteristiche, oltre a richiedere un metodo di trasporto sicuro, veloce e conveniente, necessitano anche di un imballaggio e di un sistema di fissaggio per il trasporto adeguati e fino al luogo di montaggio in cucina.

In caso di dimensioni fuori standard, verificare tassativamente quanto segue: opzioni di trasporto, montaggio in cucina, movimentazione in un pezzo unico, peso, eventuale giunto a innesto.

Per le superficie di grandi dimensioni, il top deve essere supportato in più punti.

MONTAGGIO

È molto importante che il top appoggi bene sui mobili e sia avvitato o incollato.
Piano cottura in Ceran: nella zona del piano cottura il top deve appoggiare molto bene, all'occorrenza occorre utilizzare dei supporti.

PROGETTAZIONE

Se necessario, realizzare delle sagome in Pavatex o in materiale dalla stabilità equivalente.

Tempi di lavorazione: la data di consegna definitiva viene comunicata subito dopo la ricezione dell'ordine, a condizione che siano presenti le misure e i dati definiti come indicato nella lista di controllo.

In fase di ordinazione indicare il numero dell'offerta o inviare insieme all'ordine l'offerta valida. Qualora non dovesse ricevere la conferma di ricezione entro un giorno lavorativo, vi preghiamo di contattarci telefonicamente per richiedere informazioni sullo stato dell'ordine.

LAVASTOVIGLIE E TOP IN ACCIAIO INOSSIDABILE

Se si installa una lavastoviglie, si consiglia la soluzione bordo A30 speciale con strisce di lamiera.
Indicare questa informazione in fase di ordinazione.

Nota: il vapore acqueo caldo potrebbe danneggiare la parte inferiore in legno. Evitare di aprire a fessura lo sportello della lavastoviglie per il raffreddamento e l'asciugatura.

LISTA DI CONTROLLO

Per evadere le vostre richieste / i vostri ordini in modo più efficiente possibile, evitando richieste di chiarimenti, abbiamo bisogno dei dati seguenti:

RICHIESTE / OFFERTE

Dati dell'oggetto (dati intestazione)
- Cliente
- Incarico (oggetto)
- Referente
- Telefono, fax, e-mail

Dati dettagliati
- Numero
- Lunghezza
- Larghezza
- Soluzione bordo (spessore)
- Misura angolare
- Misura ali
- Scassi / Intagli degli angoli
- Tipo bacino e distanze tra gli assi
- Stampaggio lavello (tipo) e distanze tra gli assi
- Vetroceramica (a filo o appoggiato)
- Finitura superficiale desiderata

ORDINI

Dati dell'oggetto (dati intestazione)
- Cliente
- Incarico (oggetto)
- Referente
- Telefono, fax
- Indirizzo di consegna
- Data di consegna desiderata
- Misurazione sì o no
- Montaggio sì o no
- Scelta materiale sì o no (tel. cliente finale)

Dati dettagliati
- Numero
- Lunghezza
- Larghezza
- Soluzione bordo (spessore)
- Distanze tra gli assi / Quotatura degli elementi
- Misura angolare
- Misura ali
- Scassi / Intagli degli angoli
- Tipo bacino e distanze tra gli assi
- Stampaggio lavello (tipo) e distanze tra gli assi
- Fori rubinetto
- Piletta
- Rubinetto / Accessori
- Tipo vetroceramica (a filo o appoggiato)
- Cucina a legna e distanze tra gli assi
- Finitura superficiale desiderata







Incasso dal basso

Acciaio inossidabile

78	**Mythos**	MYX 110-70
79		MYX 110-55
80		MYX 110-50
81		MYX 110-45
82		MYX 110-34
83		MYX 110-16
84		MYX 160-34-16
85	**Largo**	LAX 110 50 (35) / 110 10
86		LAX 110 50 (41)
87		LAX 110-45
88		LAX 110-50 (35)
89		LAX 110-16
90		LAX 110-36
91		LAX 160-D
92	**Ariane**	ARX 110-50
93		ARX 110-43
94		ARX 110-35
95	**Maris**	MRX 110-55
96		MRX 110-50
97		MRX 110-45
98		MRX 110-40
99		MRX 110-34

Fragranit

100	**Kubus 2**	KNG 110-62
101		KNG 110-52
102		KNG 110-37
103	**Maris**	MRG 110-72
104		MRG 110-52
105		MRG 110-37

Fraceram

106	**Kubus**	KBK 110-50
107		KBK 110-40

Acciaio inossidabile



Mythos
MYX 110-70
Dimensioni lavello:
740x440 mm

P. 78



Mythos
MYX 110-55
Dimensioni lavello:
590x440 mm

P. 79



Mythos
MYX 110-50
Dimensioni lavello:
540x440 mm

P. 80



Mythos
MYX 110-45
Dimensioni lavello:
490x440 mm

P. 81



Mythos
MYX 110-34
Dimensioni lavello:
380x440 mm

P. 82



Mythos
MYX 110-16
Dimensioni lavello:
200x440 mm

P. 83



Mythos
MYX 160-34-16
Dimensioni lavello:
555x430 mm

P. 84



Largo
LAX 110 50 (35) / 110 10
Dimensioni lavello:
524x374 mm

P. 85



Largo
LAX 110 50 (41)
Dimensioni lavello:
530x440 mm

P. 86



Largo
LAX 110-45
Dimensioni lavello:
470x415 mm

P. 87



Largo
LAX 110-50 (35)
Dimensioni lavello:
524x374 mm

P. 88



Largo
LAX 110-16
Dimensioni lavello:
184x414 mm

P. 89



Largo
LAX 110-36
Dimensioni lavello:
384x414 mm

P. 90



Largo
LAX 160-D
Dimensioni lavello:
575x420 mm

P. 91



Ariane
ARX 110-50
Dimensioni lavello:
530x405 mm

P. 92



Ariane
ARX 110-43
Dimensioni lavello:
465x465 mm

P. 93



Ariane
ARX 110-35
Dimensioni lavello:
371x456 mm

P. 94

Acciaio inossidabile



Maris
MRX 110-55
Dimensioni lavello:
590x440 mm

P. 95



Maris
MRX 110-50
Dimensioni lavello:
540x440 mm

P. 96



Maris
MRX 110-45
Dimensioni lavello:
490x440 mm

P. 97



Maris
MRX 110-40
Dimensioni lavello:
440x440 mm

P. 98



Maris
MRX 110-34
Dimensioni lavello:
380x440 mm

P. 99

Fragranit



Kubus 2
KNG 110-62
Dimensioni lavello:
760x460 mm

P. 100



Kubus 2
KNG 110-52
Dimensioni lavello:
560x460 mm

P. 101



Kubus 2
KNG 110-37
Dimensioni lavello:
410x460 mm

P. 102



Maris
MRG 110-72
Dimensioni lavello:
753x433 mm

P. 103



Maris
MRG 110-52
Dimensioni lavello:
553x433 mm

P. 104



Maris
MRG 110-37
Dimensioni lavello:
403x433 mm

P. 105

Fraceram



Kubus
KBK 110-50
Dimensioni lavello:
545x445 mm

P. 106



Kubus
KBK 110-40
Dimensioni lavello:
445x445 mm

P. 107

INCASSO DAL BASSO

Famiglia di prodotti
Mythos

MYTHOS

- Un design impeccabile associato a curvature del bacino che ne favoriscono la pulizia
- Accessori perfettamente abbinati
- Dotato di scarico integrale nascosto altamente igienico






reddot winner 2020

DESIGN AWARD 2020



N° Art.	Piletta	IVA Escl. IVA Incl.
122.0671.388	Pomolo a pressione (Acciaio inox)	**1'444.00** 1'556.00
122.0671.389	Pomolo a pressione (Cromo)	**1'400.00** 1'508.00
122.0633.071	Piletta con scarico a setaccio	**1'359.00** 1'464.00

MYX 110-70

<> 800

Dimensioni bacino:
700x400x180 mm
Dimensioni lavello: 740x440 mm

Suggerimenti di progettazione

- Ritaglio: 700x400 mm R25
- Fornitura completa di gruppo di scarico
- Foratura pomolo a pressione Ø 35 mm
- Attenzione: in combinazione con i sistemi di raccolta differenziata dei rifiuti Franke, verificare l'altezza di incasso.

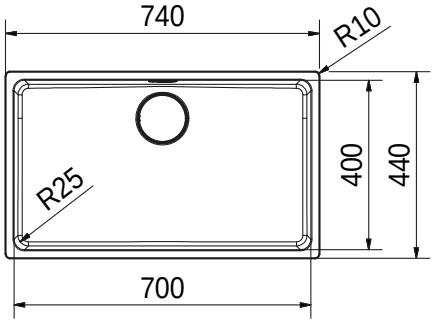

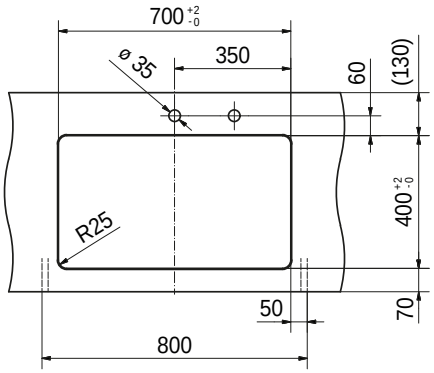

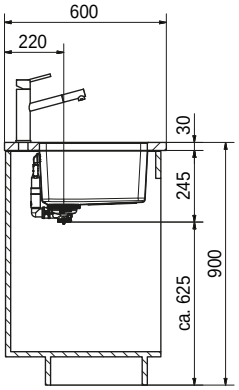

Accessori

Opzionale



Vaschetta forata
112.0659.398
168.00/181.00

Opzionale



Tappetino arrotolabile
112.0591.081
146.00/158.00

Opzionale



Tagliere
112.0591.082
157.00/170.00

Opzionale



Scolatoio mobile
112.0602.288
157.00/170.00

Raccomandazione

Rubinetto



Kubus Doccia estraibile
115.0529.207
1'080.00/1'164.00

Tutti i prezzi sono da intendersi come prezzi consigliati non vincolanti in CHF IVA esclusa / IVA inclusa, validi dal 1° marzo 2023. Restano sempre riservate possibili modifiche di modello, dei prezzi e tecniche. Le fotografie non rappresentano un riferimento per il montaggio. Si applicano le Condizioni generali di Franke Tecnica di Cucina SA. Per scaricare i disegni tecnici: www.franke.ch

Famiglia di prodotti
Mythos

MYTHOS

- Un design impeccabile associato a curvature del bacino che ne favoriscono la pulizia
- Accessori perfettamente abbinati
- Dotato di scarico integrale nascosto altamente igienico







reddot winner 2020

DESIGN AWARD 2020



N° Art.	Piletta	IVA Escl. IVA Incl.
122.0671.386	Pomolo a pressione (Acciaio inox)	**1'328.00** 1'431.00
122.0671.387	Pomolo a pressione (Cromo)	**1'284.00** 1'383.00
122.0633.039	Piletta con scarico a setaccio	**1'243.00** 1'339.00

MYX 110-55

<> 800 / 600*

Dimensioni bacino:
550x400x180 mm
Dimensioni lavello: 590x440 mm

Suggerimenti di progettazione

- Ritaglio: 550x400 mm R25
- Fornitura completa di gruppo di scarico
- Foratura pomolo a pressione Ø 35 mm
- Attenzione: in combinazione con i sistemi di raccolta differenziata dei rifiuti Franke, verificare l'altezza di incasso.
- *È necessario tagliare la parete laterale

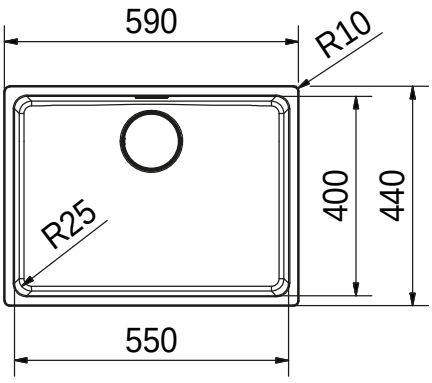

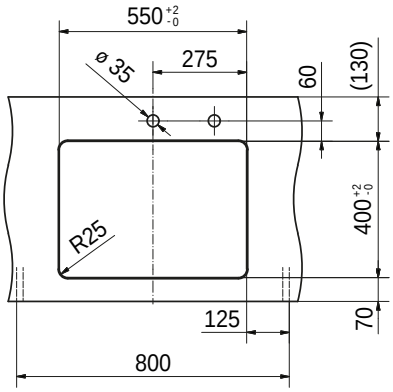

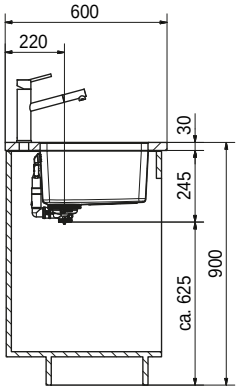

Accessori

Opzionale



Vaschetta forata
112.0659.398
168.00/181.00

Opzionale



Tappetino arrotolabile
112.0591.081
146.00/158.00

Opzionale



Tagliere
112.0591.082
157.00/170.00

Opzionale



Scolatoio mobile
112.0602.288
157.00/170.00

Raccomandazione

Rubinetto



Kubus Doccia estraibile
115.0529.207
1'080.00/1'164.00

Tutti i prezzi sono da intendersi come prezzi consigliati non vincolanti in CHF IVA esclusa / IVA inclusa, validi dal 1° marzo 2023. Restano sempre riservate possibili modifiche di modello, dei prezzi e tecniche. Le fotografie non rappresentano un riferimento per il montaggio. Si applicano le Condizioni generali di Franke Tecnica di Cucina SA. Per scaricare i disegni tecnici: www.franke.ch

INCASSO DAL BASSO

Famiglia di prodotti
Mythos

MYTHOS

- Un design impeccabile associato a curvature del bacino che ne favoriscono la pulizia
- Accessori perfettamente abbinati
- Dotato di scarico integrale nascosto altamente igienico






reddot winner 2020

DESIGN AWARD 2020



N° Art.	Piletta	IVA Escl. IVA Incl.
122.0671.427	Pomolo a pressione (Acciaio inox)	**1'292.00** 1'392.00
122.0671.428	Pomolo a pressione (Cromo)	**1'248.00** 1'345.00
122.0633.485	Piletta con scarico a setaccio	**1'207.00** 1'300.00

MYX 110-50

<> 600

Dimensioni bacino:
500x400x180 mm
Dimensioni lavello: 540x440 mm

Suggerimenti di progettazione

- Ritaglio: 500x400 mm R25
- Fornitura completa di gruppo di scarico
- Foratura pomolo a pressione Ø 35 mm
- Attenzione: in combinazione con i sistemi di raccolta differenziata dei rifiuti Franke, verificare l'altezza di incasso.

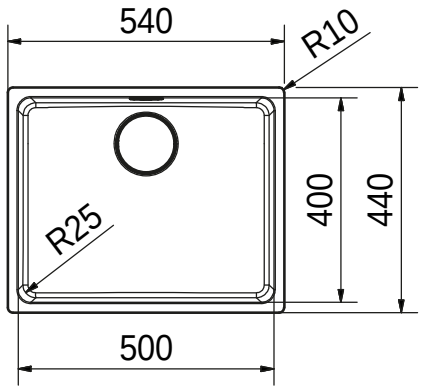

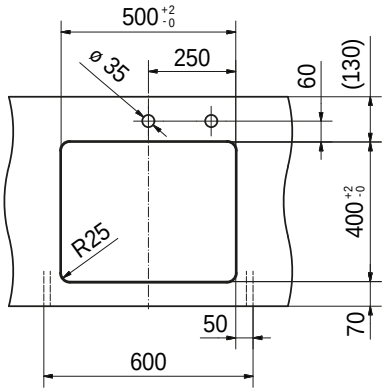

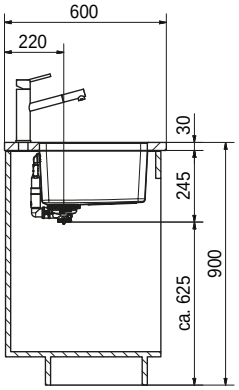

Accessori

Opzionale



Vaschetta forata
112.0659.398
168.00/181.00

Opzionale



Tappetino arrotolabile
112.0591.081
146.00/158.00

Opzionale



Tagliere
112.0591.082
157.00/170.00

Opzionale



Scolatoio mobile
112.0602.288
157.00/170.00

Raccomandazione

Rubinetto



Kubus Doccia estraibile
115.0529.207
1'080.00/1'164.00

Tutti i prezzi sono da intendersi come prezzi consigliati non vincolanti in CHF IVA esclusa / IVA inclusa, validi dal 1° marzo 2023. Restano sempre riservate possibili modifiche di modello, dei prezzi e tecniche. Le fotografie non rappresentano un riferimento per il montaggio. Si applicano le Condizioni generali di Franke Tecnica di Cucina SA. Per scaricare i disegni tecnici: www.franke.ch

MYTHOS

Famiglia di prodotti
Mythos

- Un design impeccabile associato a curvature del bacino che ne favoriscono la pulizia
- Accessori perfettamente abbinati
- Dotato di scarico integrale nascosto altamente igienico









reddot winner 2020

DESIGN AWARD 2020



N° Art.	Piletta	IVA Escl. IVA Incl.
122.0671.424	Pomolo a pressione (Acciaio inox)	**1'256.00** 1'353.00
122.0671.425	Pomolo a pressione (Cromo)	**1'212.00** 1'306.00
122.0633.038	Piletta con scarico a setaccio	**1'171.00** 1'262.00

MYX 110-45

<> 550

Dimensioni bacino:
450x400x180 mm
Dimensioni lavello: 490x440 mm

Suggerimenti di progettazione

- Ritaglio: 450x400 mm R25
- Fornitura completa di gruppo di scarico
- Foratura pomolo a pressione Ø 35 mm
- Attenzione: in combinazione con i sistemi di raccolta differenziata dei rifiuti Franke, verificare l'altezza di incasso.

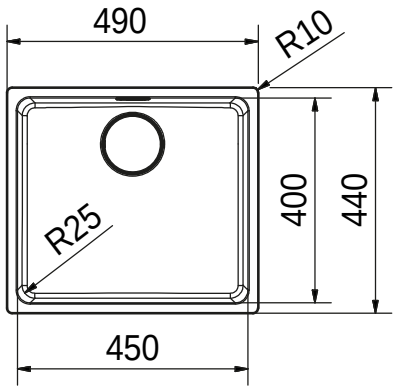

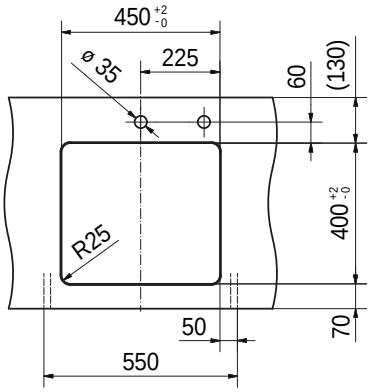

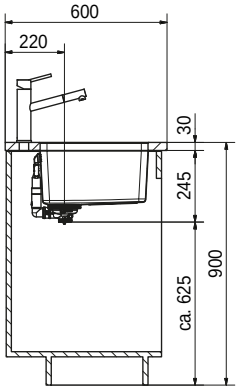

Accessori

Opzionale



Vaschetta forata
112.0659.398
168.00/181.00

Opzionale



Tappetino arrotolabile
112.0591.081
146.00/158.00

Opzionale



Tagliere
112.0591.082
157.00/170.00

Opzionale



Scolatoio mobile
112.0602.288
157.00/170.00

Raccomandazione

Rubinetto



Kubus Doccia estraibile
115.0529.207
1'080.00/1'164.00

Tutti i prezzi sono da intendersi come prezzi consigliati non vincolanti in CHF IVA esclusa / IVA inclusa, validi dal 1° marzo 2023. Restano sempre riservate possibili modifiche di modello, dei prezzi e tecniche. Le fotografie non rappresentano un riferimento per il montaggio. Si applicano le Condizioni generali di Franke Tecnica di Cucina SA. Per scaricare i disegni tecnici: www.franke.ch

INCASSO DAL BASSO

Famiglia di prodotti
Mythos

MYTHOS

- Un design impeccabile associato a curvature del bacino che ne favoriscono la pulizia
- Accessori perfettamente abbinati
- Dotato di scarico integrale nascosto altamente igienico






reddot winner 2020

DESIGN AWARD 2020



N° Art.	Piletta	IVA Escl. IVA Incl.
122.0671.422	Pomolo a pressione (Acciaio inox)	**1'187.00** 1'279.00
122.0671.423	Pomolo a pressione (Cromo)	**1'143.00** 1'232.00
122.0633.037	Piletta con scarico a setaccio	**1'102.00** 1'187.00

MYX 110-34

<> 450

Dimensioni bacino:
340x400x180 mm
Dimensioni lavello: 380x440 mm

Suggerimenti di progettazione

- Ritaglio: 340x400 mm R25
- Fornitura completa di gruppo di scarico
- Foratura pomolo a pressione Ø 35 mm
- Attenzione: in combinazione con i sistemi di raccolta differenziata dei rifiuti Franke, verificare l'altezza di incasso.

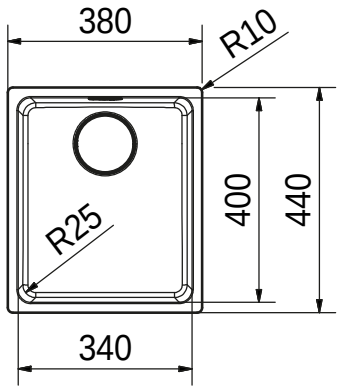

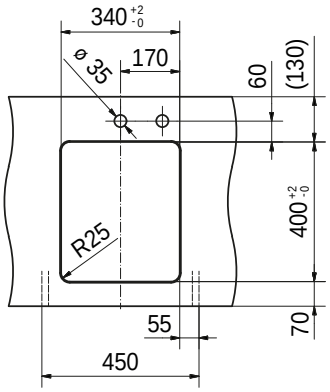

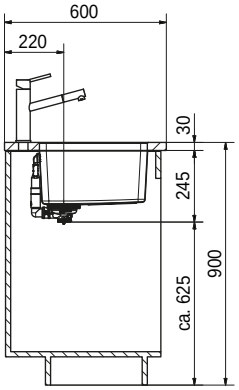

Accessori

Opzionale



Vaschetta forata
112.0659.398
168.00/181.00

Opzionale



Tappetino arrotolabile
112.0591.081
146.00/158.00

Opzionale



Tagliere
112.0591.082
157.00/170.00

Opzionale



Scolatoio mobile
112.0602.288
157.00/170.00

Raccomandazione

Rubinetto



Kubus Doccia estraibile
115.0529.207
1'080.00/1'164.00

Tutti i prezzi sono da intendersi come prezzi consigliati non vincolanti in CHF IVA esclusa / IVA inclusa, validi dal 1° marzo 2023. Restano sempre riservate possibili modifiche di modello, dei prezzi e tecniche. Le fotografie non rappresentano un riferimento per il montaggio. Si applicano le Condizioni generali di Franke Tecnica di Cucina SA. Per scaricare i disegni tecnici: www.franke.ch

MYTHOS

- Un design impeccabile associato a curvature del bacino che ne favoriscono la pulizia
- Accessori perfettamente abbinati
- Dotato di scarico integrale nascosto altamente igienico







reddot winner 2020

DESIGN AWARD 2020



N° Art.	Piletta	IVA Escl. IVA Incl.
122.0671.310	Pomolo a pressione (Acciaio inox)	**870.00** 937.00
122.0671.421	Pomolo a pressione (Cromo)	**826.00** 890.00
122.0633.036	Piletta con scarico a setaccio	**785.00** 846.00

MYX 110-16

<> 300

Dimensioni bacino:
160x400x150 mm
Dimensioni lavello: 200x440 mm

Suggerimenti di progettazione

- Ritaglio: 160x400 mm R25
- Fornitura completa di gruppo di scarico
- Foratura pomolo a pressione Ø 35 mm
- Attenzione: in combinazione con i sistemi di raccolta differenziata dei rifiuti Franke, verificare l'altezza di incasso.

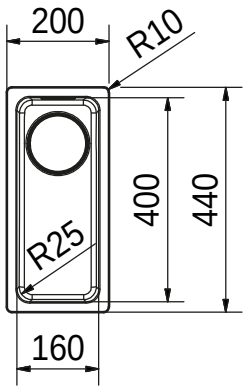

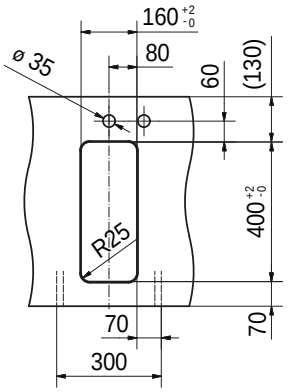

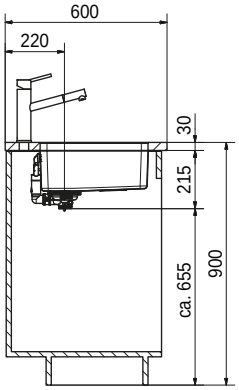

Accessori

Opzionale



Vaschetta forata
112.0057.850
168.00/181.00

Opzionale



Tappetino arrotolabile
112.0591.081
146.00/158.00

Opzionale



Scolatoio mobile
112.0602.288
157.00/170.00

Raccomandazione

Rubinetto



Kubus Doccia estraibile
115.0529.207
1'080.00/1'164.00

Tutti i prezzi sono da intendersi come prezzi consigliati non vincolanti in CHF IVA esclusa / IVA inclusa, validi dal 1° marzo 2023. Restano sempre riservate possibili modifiche di modello, dei prezzi e tecniche. Le fotografie non rappresentano un riferimento per il montaggio. Si applicano le Condizioni generali di Franke Tecnica di Cucina SA. Per scaricare i disegni tecnici: www.franke.ch

INCASSO DAL BASSO

Famiglia di prodotti
Mythos

MYTHOS

- Un design impeccabile associato a curvature del bacino che ne favoriscono la pulizia
- Accessori perfettamente abbinati
- Dotato di scarico integrale nascosto altamente igienico






reddot winner 2020

DESIGN AWARD 2020



N° Art.	Piletta	IVA Escl. IVA Incl.
122.0603.358	Pomolo a pressione (Acciaio inox)	**1'517.00** 1'634.00
122.0671.429	Pomolo a pressione (Cromo)	**1'473.00** 1'587.00
122.0633.040	Piletta con scarico a setaccio	**1'432.00** 1'543.00

MYX 160-34-16

<> 600

Dimensioni bacino:
340x400x180 mm e
160x400x150 mm
Dimensioni lavello: 555x430 mm

Suggerimenti di progettazione

- Ritaglio: 525x400 mm R25
- Fornitura completa di gruppo di scarico
- Foratura pomolo a pressione Ø 35 mm
- Attenzione: in combinazione con i sistemi di raccolta differenziata dei rifiuti Franke, verificare l'altezza di incasso.

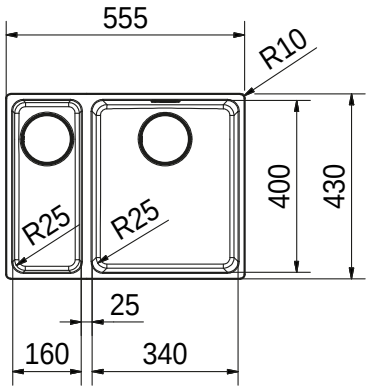

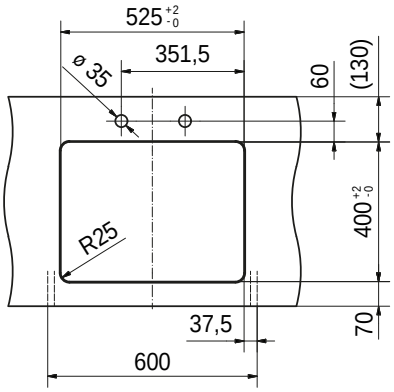

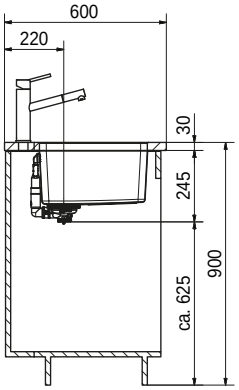

Accessori

Opzionale



Vaschetta forata
112.0057.850
168.00/181.00

Opzionale



Tappetino arrotolabile
112.0591.081
146.00/158.00

Opzionale



Tagliere
112.0591.082
157.00/170.00

Opzionale



Scolatoio mobile
112.0602.288
157.00/170.00

Raccomandazione

Rubinetto



Kubus Doccia estraibile
115.0529.207
1'080.00/1'164.00

Tutti i prezzi sono da intendersi come prezzi consigliati non vincolanti in CHF IVA esclusa / IVA inclusa, validi dal 1° marzo 2023. Restano sempre riservate possibili modifiche di modello, dei prezzi e tecniche. Le fotografie non rappresentano un riferimento per il montaggio. Si applicano le Condizioni generali di Franke Tecnica di Cucina SA. Per scaricare i disegni tecnici: www.franke.ch

Famiglia di prodotti
Smart

LARGO

- Un design classico associato a curvature del bacino che ne favoriscono la pulizia
- Dotato di scarico integrale altamente igienico











N° Art.	Piletta	IVA Escl. IVA Incl.
122.0671.519	Pomolo girevole (Acciaio inox)	**1'003.00** 1'081.00
122.0671.518	Pomolo girevole (Cromo)	**953.00** 1'027.00

LAX 110 50 (35) / 110 10

<> 600

Dimensioni bacino:
500x350x180 mm e
100x200x100 mm
Dimensioni lavello: 524x374 mm

Suggerimenti di progettazione

- Ritaglio bacino grande: 497x347 mm R49
- Ritaglio bacino piccolo: 197x97 mm R49
- Fornitura completa di gruppo di scarico
- Attenzione: in combinazione con i sistemi di raccolta differenziata dei rifiuti Franke, verificare l'altezza di incasso.

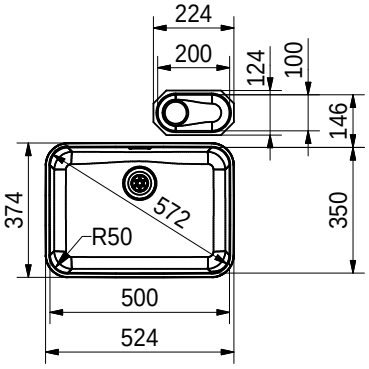

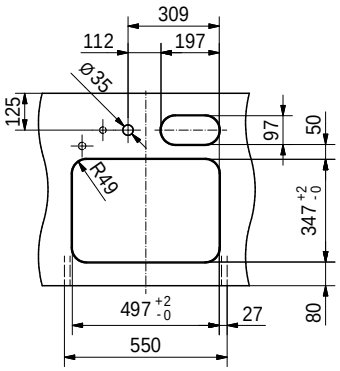

Accessori

Opzionale

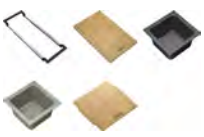

Sistema di accessori
ALL-IN (vedi pagina 184)

Raccomandazione

Rubinetto



Kubus Doccia
estraibile
115.0529.207
1'080.00/1'164.00

Tutti i prezzi sono da intendersi come prezzi consigliati non vincolanti in CHF IVA esclusa / IVA inclusa, validi dal 1° marzo 2023. Restano sempre riservate possibili modifiche di modello, dei prezzi e tecniche. Le fotografie non rappresentano un riferimento per il montaggio. Si applicano le Condizioni generali di Franke Tecnica di Cucina SA. Per scaricare i disegni tecnici: www.franke.ch

INCASSO DAL BASSO

Famiglia di prodotti
Smart

LARGO

- Un design classico associato a curvature del bacino che ne favoriscono la pulizia
- Dotato di scarico integrale altamente igienico










N° Art.	Piletta	IVA Escl. IVA Incl.
122.0671.581	Pomolo girevole (Acciaio inox)	**948.00** 1'021.00
122.0671.520	Pomolo girevole (Cromo)	**898.00** 968.00
122.0191.976	Piletta con scarico a setaccio	**844.00** 909.00

LAX 110 50 (41)

<> 600

Suggerimenti di progettazione

Dimensioni bacino:
500x410x175 mm
Dimensioni lavello: 530x440 mm

- Ritaglio: 497x407 mm R49
- Fornitura completa di gruppo di scarico
- Foratura pomolo girevole Ø 18 mm o 22 mm (flessibile)
- Attenzione: in combinazione con i sistemi di raccolta differenziata dei rifiuti Franke, verificare l'altezza di incasso.

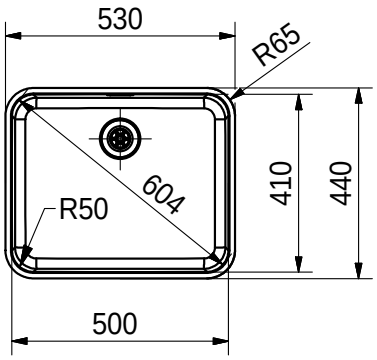

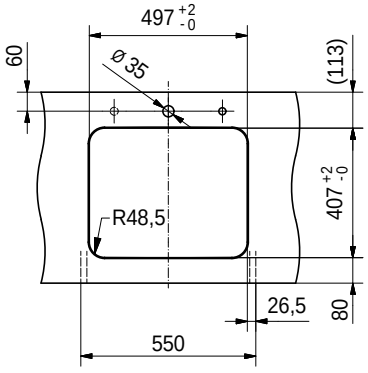

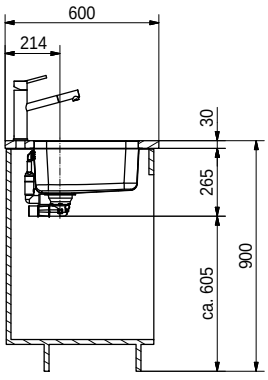

Accessori

Opzionale



Vaschetta forata
112.0175.520
111.00/120.00

Opzionale



Scolatoio mobile
112.0188.651
157.00/170.00

Opzionale

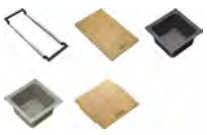

Sistema di accessori
ALL-IN (vedi pagina 184)

Raccomandazione

Rubinetto



Tango Neo Boccaglio estraibile
115.0596.388
1'032.00/1'112.00

Tutti i prezzi sono da intendersi come prezzi consigliati non vincolanti in CHF IVA esclusa / IVA inclusa, validi dal 1° marzo 2023. Restano sempre riservate possibili modifiche di modello, dei prezzi e tecniche. Le fotografie non rappresentano un riferimento per il montaggio. Si applicano le Condizioni generali di Franke Tecnica di Cucina SA. Per scaricare i disegni tecnici: www.franke.ch

LARGO

Famiglia di prodotti
Smart

- Un design classico associato a curvature del bacino che ne favoriscono la pulizia
- Dotato di scarico integrale altamente igienico











N° Art.	Piletta	IVA Escl. IVA Incl.
122.0671.585	Pomolo girevole (Acciaio inox)	**753.00** 811.00
122.0671.584	Pomolo girevole (Cromo)	**703.00** 758.00
122.0191.980	Piletta con scarico a setaccio	**649.00** 699.00

LAX 110-45

<> 500

Dimensioni bacino:
445x390x175 mm
Dimensioni lavello: 470x415 mm

Suggerimenti di progettazione

- Ritaglio: 442x387 mm R49
- Fornitura completa di gruppo di scarico
- Foratura pomolo girevole Ø 18 mm o 22 mm (flessibile)
- Attenzione: in combinazione con i sistemi di raccolta differenziata dei rifiuti Franke, verificare l'altezza di incasso.

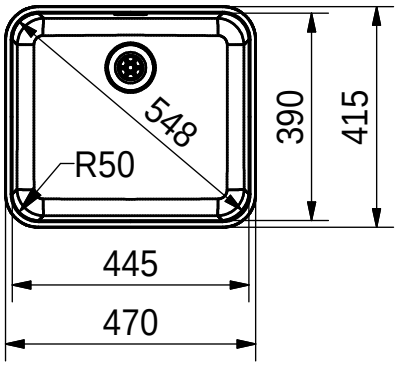

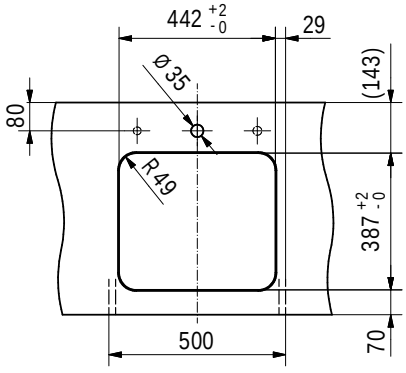

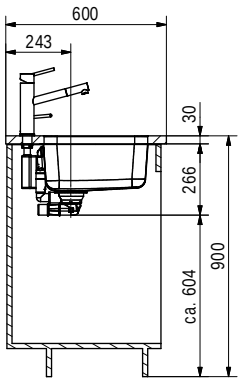

Accessori

Opzionale



Scolatoio mobile
112.0188.653
157.00/170.00

Opzionale

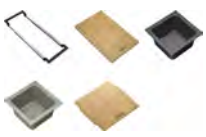

Sistema di accessori
ALL-IN (vedi pagina 184)

Raccomandazione

Rubinetto



Tango Neo Boccaglio estraibile
115.0596.388
1'032.00/1'112.00

Tutti i prezzi sono da intendersi come prezzi consigliati non vincolanti in CHF IVA esclusa / IVA inclusa, validi dal 1° marzo 2023. Restano sempre riservate possibili modifiche di modello, dei prezzi e tecniche. Le fotografie non rappresentano un riferimento per il montaggio. Si applicano le Condizioni generali di Franke Tecnica di Cucina SA. Per scaricare i disegni tecnici: www.franke.ch

INCASSO DAL BASSO

Famiglia di prodotti
Smart

LARGO

- Un design classico associato a curvature del bacino che ne favoriscono la pulizia
- Dotato di scarico integrale altamente igienico










N° Art.	Piletta	IVA Escl. IVA Incl.
122.0671.583	Pomolo girevole (Acciaio inox)	**753.00** 811.00
122.0671.582	Pomolo girevole (Cromo)	**703.00** 758.00
122.0035.337	Piletta con scarico a setaccio	**638.00** 688.00

LAX 110-50 (35)

<> 600

Dimensioni bacino:
500x350x180 mm
Dimensioni lavello: 524x374 mm

Suggerimenti di progettazione

- Ritaglio: 497x347 mm R49
- Fornitura completa di gruppo di scarico
- Foratura pomolo girevole Ø 18 mm o 22 mm (flessibile)
- Attenzione: in combinazione con i sistemi di raccolta differenziata dei rifiuti Franke, verificare l'altezza di incasso.

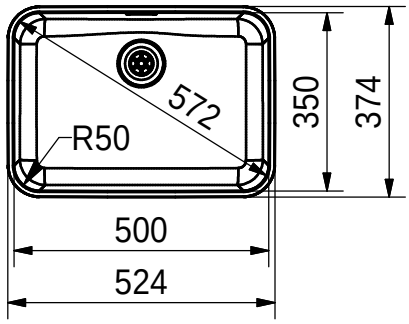

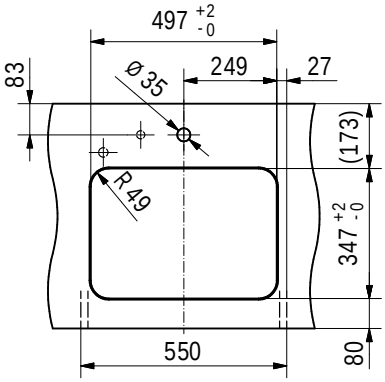

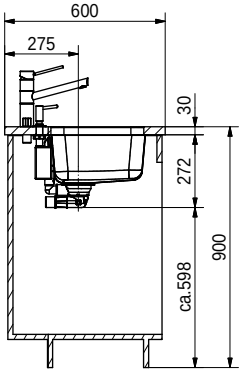

Accessori

Opzionale

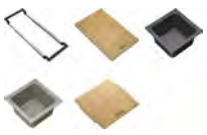

Sistema di accessori
ALL-IN (vedi pagina 184)

Raccomandazione

Rubinetto



Tango Neo Boccaglio estraibile
115.0596.388
1'032.00/1'112.00

Tutti i prezzi sono da intendersi come prezzi consigliati non vincolanti in CHF IVA esclusa / IVA inclusa, validi dal 1° marzo 2023. Restano sempre riservate possibili modifiche di modello, dei prezzi e tecniche. Le fotografie non rappresentano un riferimento per il montaggio. Si applicano le Condizioni generali di Franke Tecnica di Cucina SA. Per scaricare i disegni tecnici: www.franke.ch

LARGO

- Un design classico associato a curvature del bacino che ne favoriscono la pulizia
- Dotato di scarico integrale altamente igienico

Famiglia di prodotti
Smart











N° Art.	Piletta	IVA Escl. IVA Incl.
122.0671.614	Pomolo girevole (Acciaio inox)	**634.00** 683.00
122.0671.613	Pomolo girevole (Cromo)	**584.00** 629.00
112.0086.230	Piletta con scarico a setaccio	**497.00** 536.00

LAX 110-16

<> 275

Suggerimenti di progettazione

Dimensioni bacino:
160x390x120 mm
Dimensioni lavello: 184x414 mm

- Ritaglio: 157x387 mm R49
- Fornitura completa di gruppo di scarico
- Foratura pomolo girevole Ø 18 mm o 22 mm (flessibile)

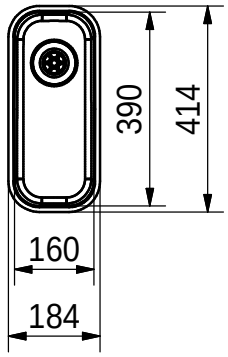

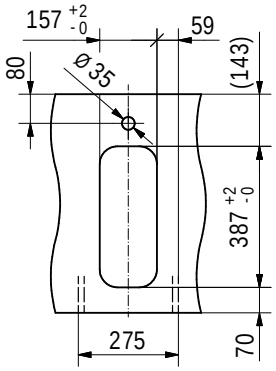

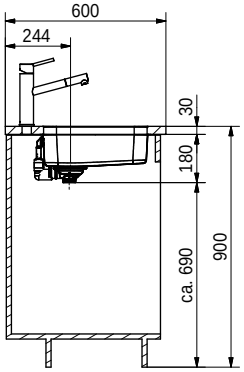

Raccomandazione

Rubinetto



Tango Neo Boccaglio estraibile
115.0596.388
1'032.00/1'112.00

INCASSO DAL BASSO

Famiglia di prodotti
Smart

LARGO

- Un design classico associato a curvature del bacino che ne favoriscono la pulizia
- Dotato di scarico integrale altamente igienico










N° Art.	Piletta	IVA Escl. IVA Incl.
122.0671.589	Pomolo girevole (Acciaio inox)	**732.00** 789.00
122.0671.586	Pomolo girevole (Cromo)	**682.00** 735.00
122.0086.117	Piletta con scarico a setaccio	**584.00** 629.00

LAX 110-36

<> 450

Dimensioni bacino:
360x390x175 mm
Dimensioni lavello: 384x414 mm

Suggerimenti di progettazione

- Ritaglio: 357x387 mm R49
- Fornitura completa di gruppo di scarico
- Foratura pomolo girevole Ø 18 mm o 22 mm (flessibile)
- Attenzione: in combinazione con i sistemi di raccolta differenziata dei rifiuti Franke, verificare l'altezza di incasso.

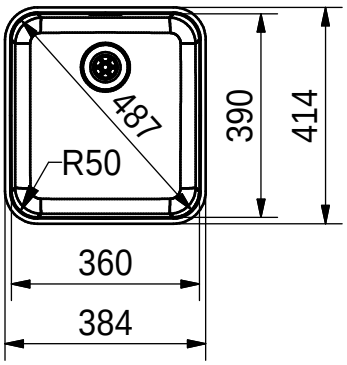

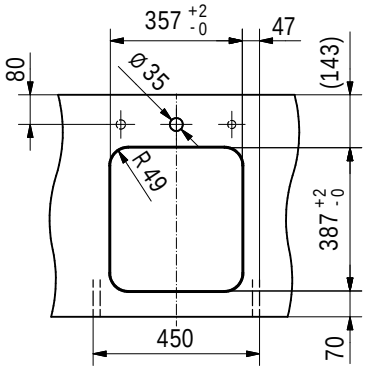

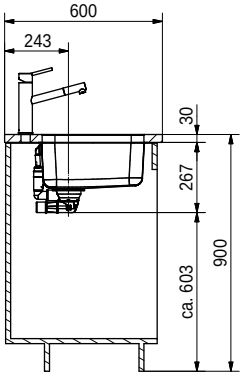

Accessori

Opzionale



Scolatoio mobile
112.0188.653
157.00/170.00

Opzionale

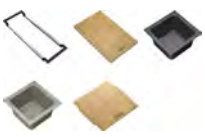

Sistema di accessori
ALL-IN (vedi pagina 184)

Raccomandazione

Rubinetto



Tango Neo Boccaglio estraibile
115.0596.388
1'032.00/1'112.00

Tutti i prezzi sono da intendersi come prezzi consigliati non vincolanti in CHF IVA esclusa / IVA inclusa, validi dal 1° marzo 2023. Restano sempre riservate possibili modifiche di modello, dei prezzi e tecniche. Le fotografie non rappresentano un riferimento per il montaggio. Si applicano le Condizioni generali di Franke Tecnica di Cucina SA. Per scaricare i disegni tecnici: www.franke.ch

LARGO

- Un design classico associato a curvature del bacino che ne favoriscono la pulizia
- Dotato di scarico integrale altamente igienico











Piletta	Bacino piccolo a sinistra	Bacino piccolo a destra	IVA Escl. IVA Incl.
Pomolo a pressione (Acciaio inox)	**122.0671.616**	**122.0671.618**	**1'219.00** 1'313.00
Pomolo a pressione (Cromo)	**122.0671.615**	**122.0671.617**	**1'169.00** 1'260.00

LAX 160-D

<> 600

Dimensioni bacino:
360x390x175 mm e
160x390x120 mm
Dimensioni lavello: 575x420 mm

Suggerimenti di progettazione

- Ritaglio: 558x403 mm R57
- Fornitura completa di gruppo di scarico
- Foratura pomolo girevole Ø18 mm o 22 mm (flessibile)
- Attenzione: in combinazione con i sistemi di raccolta differenziata dei rifiuti Franke, verificare l'altezza di incasso.

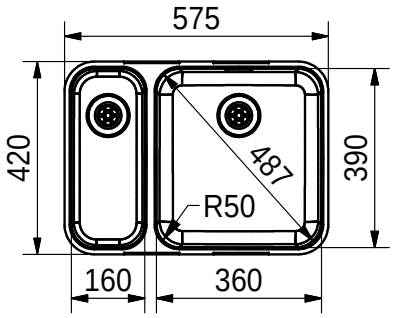

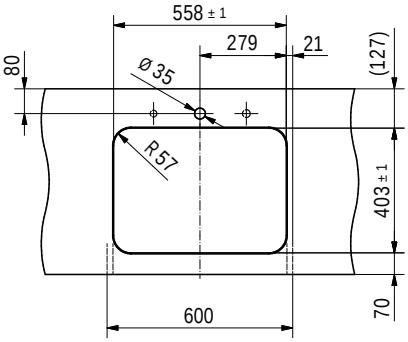

Accessori

Opzionale



Scolatoio mobile
112.0188.653
157.00/170.00

Opzionale

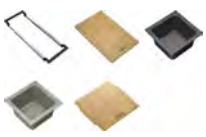

Sistema di accessori
ALL-IN (vedi pagina 184)

Raccomandazione

Rubinetto



Tango Neo Boccaglio estraibile
115.0596.388
1'032.00/1'112.00

INCASSO DAL BASSO

Famiglia di prodotti
Smart

ARIANE

- Un design classico associato a un bacino con curvature ampie che ne favoriscono la pulizia
- Dotato di scarico integrale altamente igienico










N° Art.	Piletta	IVA Escl. IVA Incl.
122.0671.632	Pomolo girevole (Acciaio inox)	**762.00** 821.00
122.0671.630	Pomolo girevole (Cromo)	**710.00** 765.00
122.0199.831	Piletta con scarico a setaccio	**643.00** 693.00

ARX 110-50

<> 550

Dimensioni bacino:
500x375x160 mm
Dimensioni lavello: 530x405 mm

Suggerimenti di progettazione

- Ritaglio: 497x372 mm R79
- Fornitura completa di gruppo di scarico
- Foratura pomolo girevole Ø 18 mm o 22 mm (flessibile)
- Attenzione: in combinazione con i sistemi di raccolta differenziata dei rifiuti Franke, verificare l'altezza di incasso.

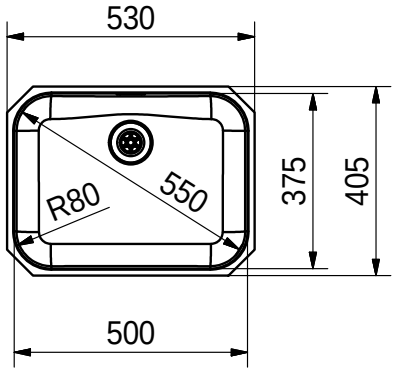

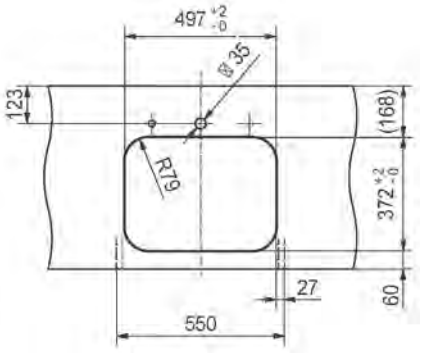

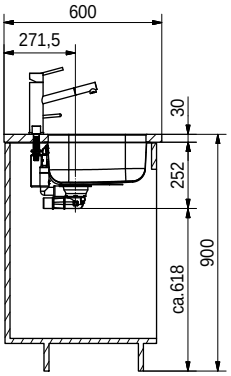

Accessori

Opzionale

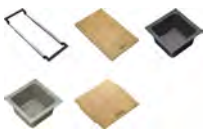

Sistema di accessori
ALL-IN (vedi pagina 184)

Raccomandazione

Rubinetto



Orbit Boccaglio estraibile
115.0569.461
619.00/667.00

Tutti i prezzi sono da intendersi come prezzi consigliati non vincolanti in CHF IVA esclusa / IVA inclusa, validi dal 1° marzo 2023. Restano sempre riservate possibili modifiche di modello, dei prezzi e tecniche. Le fotografie non rappresentano un riferimento per il montaggio. Si applicano le Condizioni generali di Franke Tecnica di Cucina SA. Per scaricare i disegni tecnici: www.franke.ch

Famiglia di prodotti
Smart

ARIANE

- Un design classico associato a un bacino con curvature ampie che ne favoriscono la pulizia
- Dotato di scarico integrale altamente igienico











N° Art.	Piletta	IVA Escl. IVA Incl.
122.0671.634	Pomolo girevole (Acciaio inox)	**874.00** 942.00
122.0671.633	Pomolo girevole (Cromo)	**822.00** 886.00

ARX 110-43

<> 500

Dimensioni bacino:
435x435x180 mm
Dimensioni lavello: 465x465 mm

Suggerimenti di progettazione

- Ritaglio: 432x432 mm R69
- Fornitura completa di gruppo di scarico
- Foratura pomolo girevole Ø 18 mm o 22 mm (flessibile)
- Attenzione: in combinazione con i sistemi di raccolta differenziata dei rifiuti Franke, verificare l'altezza di incasso.

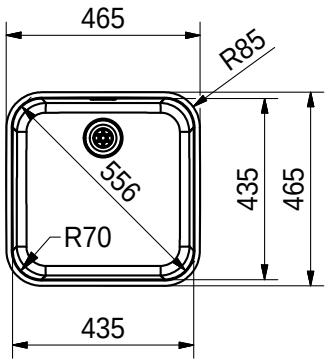

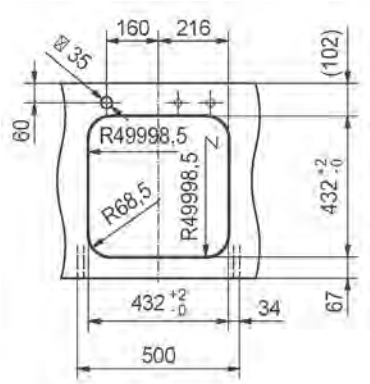

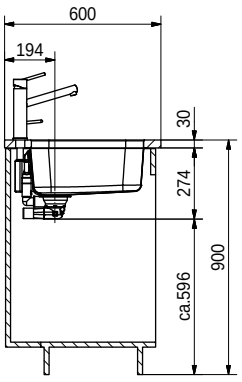

Accessori

Opzionale

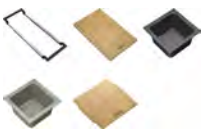

Sistema di accessori
ALL-IN (vedi pagina 184)

Raccomandazione

Rubinetto



Orbit Boccaglio
estraibile
115.0569.461
619.00/667.00

INCASSO DAL BASSO

Famiglia di prodotti
Smart

ARIANE

- Un design classico associato a un bacino con curvature ampie che ne favoriscono la pulizia
- Dotato di scarico integrale altamente igienico










N° Art.	Piletta	IVA Escl. IVA Incl.
122.0671.636	Pomolo girevole (Acciaio inox)	**808.00** 871.00
122.0671.635	Pomolo girevole (Cromo)	**756.00** 815.00

ARX 110-35

<> 400

Dimensioni bacino:
350x435x175 mm
Dimensioni lavello: 371x456 mm

Suggerimenti di progettazione

- Ritaglio: 347x432 mm R69
- Fornitura completa di gruppo di scarico
- Foratura pomolo girevole Ø 18 mm o 22 mm (flessibile)
- Attenzione: in combinazione con i sistemi di raccolta differenziata dei rifiuti Franke, verificare l'altezza di incasso.
- Attenzione: profondità top con parete posteriore di granito

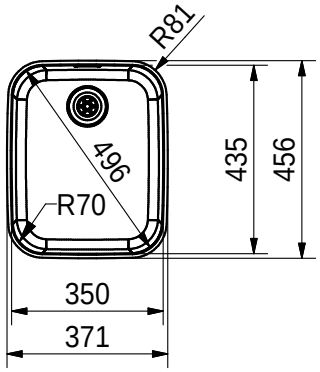

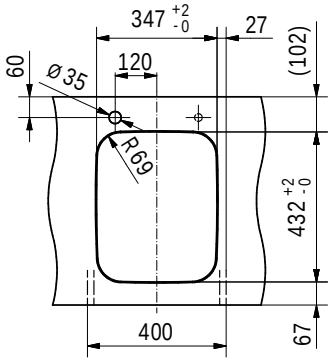

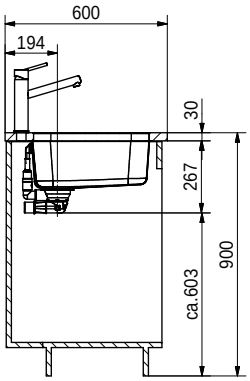

Accessori

Opzionale

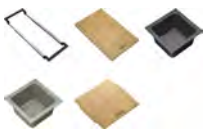

Sistema di accessori
ALL-IN (vedi pagina 184)

Raccomandazione

Rubinetto



Orbit Boccaglio estraibile
115.0569.461
619.00/667.00

Tutti i prezzi sono da intendersi come prezzi consigliati non vincolanti in CHF IVA esclusa / IVA inclusa, validi dal 1° marzo 2023. Restano sempre riservate possibili modifiche di modello, dei prezzi e tecniche. Le fotografie non rappresentano un riferimento per il montaggio. Si applicano le Condizioni generali di Franke Tecnica di Cucina SA. Per scaricare i disegni tecnici: www.franke.ch

MARIS

- Un design moderno associato a un bacino con curvature strette
- Acciaio inox con finitura opaca (Industrial Design)
- Dotato di piletta semi-integrale








N° Art.	Piletta	IVA Escl. IVA Incl.
122.0671.702	Pomolo girevole (Acciaio inox)	**731.00** 788.00
122.0671.701	Pomolo girevole (Cromo)	**706.00** 761.00
122.0553.947	Piletta con scarico a setaccio	**661.00** 712.00

MRX 110-55

<> 800 / 600*

Dimensioni bacino:
550x400x180 mm
Dimensioni lavello: 590x440 mm

Suggerimenti di progettazione

- Ritaglio: 550x400 mm R16
- Fornitura completa di gruppo di scarico
- Foratura pomolo girevole Ø 18 mm o 22 mm (flessibile)
- Attenzione: in combinazione con i sistemi di raccolta differenziata dei rifiuti Franke, verificare l'altezza di incasso.
- *È necessario tagliare la parete laterale

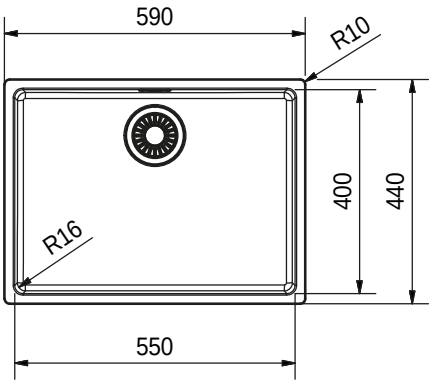

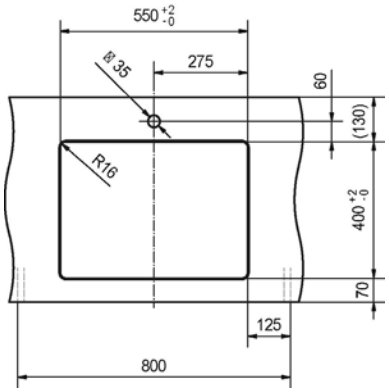

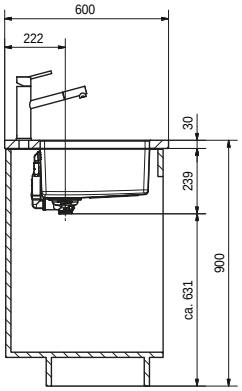

Accessori

Opzionale



Vaschetta forata
112.0057.850
168.00/181.00

Opzionale



Tappetino arrotolabile
112.0030.882
146.00/158.00

Opzionale



Tagliere
112.0520.471
67.00/73.00

Opzionale



Scolatoio mobile
112.0188.651
157.00/170.00

Opzionale

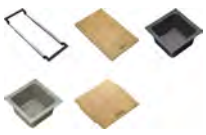

Sistema di accessori ALL-IN (vedi pagina 184)

Raccomandazione

Rubinetto



Orbit Boccaglio estraibile
115.0569.461
619.00/667.00

Tutti i prezzi sono da intendersi come prezzi consigliati non vincolanti in CHF IVA esclusa / IVA inclusa, validi dal 1° marzo 2023. Restano sempre riservate possibili modifiche di modello, dei prezzi e tecniche. Le fotografie non rappresentano un riferimento per il montaggio. Si applicano le Condizioni generali di Franke Tecnica di Cucina SA. Per scaricare i disegni tecnici: www.franke.ch

INCASSO DAL BASSO

Famiglia di prodotti
Maris

MARIS

- Un design moderno associato a un bacino con curvature strette
- Acciaio inox con finitura opaca (Industrial Design)
- Dotato di piletta semi-integrale










N° Art.	Piletta	IVA Escl. IVA Incl.
122.0671.700	Pomolo girevole (Acciaio inox)	**712.00** 767.00
122.0671.699	Pomolo girevole (Cromo)	**687.00** 740.00
122.0531.808	Piletta con scarico a setaccio	**642.00** 692.00

MRX 110-50

<> 600

Dimensioni bacino:
500x400x180 mm
Dimensioni lavello: 540x440 mm

Suggerimenti di progettazione

- Ritaglio: 500x400 mm R16
- Fornitura completa di gruppo di scarico
- Foratura pomolo girevole Ø 18 mm o 22 mm (flessibile)
- Attenzione: in combinazione con i sistemi di raccolta differenziata dei rifiuti Franke, verificare l'altezza di incasso.

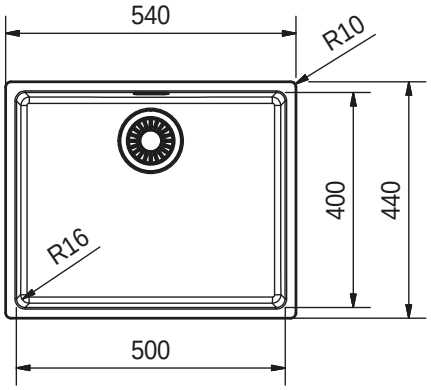

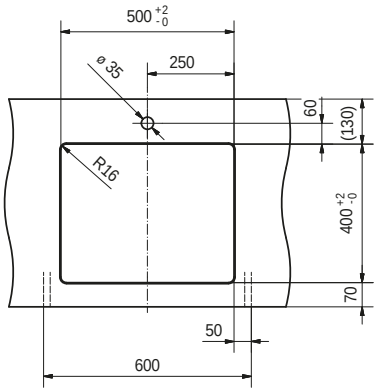

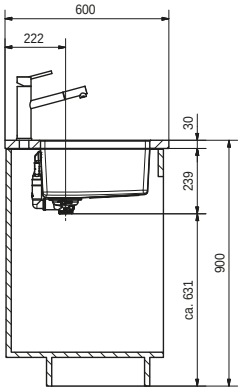

Accessori

Opzionale



Vaschetta forata
112.0057.850
168.00/181.00

Opzionale



Tappetino arrotolabile
112.0030.882
146.00/158.00

Opzionale



Tagliere
112.0520.471
67.00/73.00

Opzionale



Scolatoio mobile
112.0188.651
157.00/170.00

Opzionale

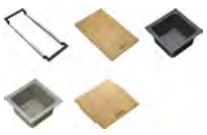

Sistema di accessori
ALL-IN (vedi pagina 184)

Raccomandazione

Rubinetto



Orbit Boccaglio estraibile
115.0569.461
619.00/667.00

Tutti i prezzi sono da intendersi come prezzi consigliati non vincolanti in CHF IVA esclusa / IVA inclusa, validi dal 1° marzo 2023. Restano sempre riservate possibili modifiche di modello, dei prezzi e tecniche. Le fotografie non rappresentano un riferimento per il montaggio. Si applicano le Condizioni generali di Franke Tecnica di Cucina SA. Per scaricare i disegni tecnici: www.franke.ch

Famiglia di prodotti
Maris

MARIS

- Un design moderno associato a un bacino con curvature strette
- Acciaio inox con finitura opaca (Industrial Design)
- Dotato di piletta semi-integrale










N° Art.	Piletta	IVA Escl. IVA Incl.
122.0671.698	Pomolo girevole (Acciaio inox)	**692.00** 746.00
122.0671.697	Pomolo girevole (Cromo)	**667.00** 719.00
122.0553.943	Piletta con scarico a setaccio	**622.00** 670.00

MRX 110-45

<> 550

Suggerimenti di progettazione

Dimensioni bacino:
450x400x180 mm
Dimensioni lavello: 490x440 mm

- Ritaglio: 450x400 mm R16
- Fornitura completa di gruppo di scarico
- Foratura pomolo girevole Ø 18 mm o 22 mm (flessibile)
- Attenzione: in combinazione con i sistemi di raccolta differenziata dei rifiuti Franke, verificare l'altezza di incasso.

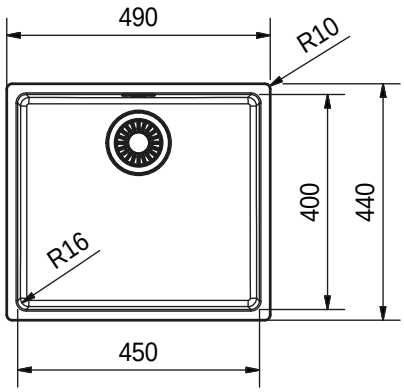

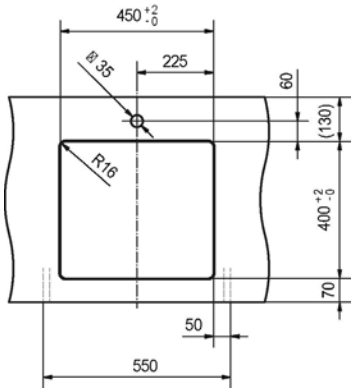

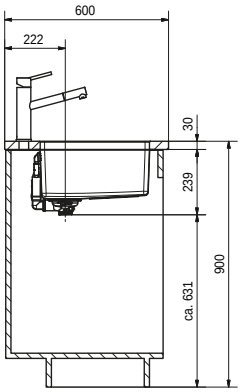

Accessori

Raccomandazione

Opzionale



Vaschetta forata
112.0057.850
168.00/181.00

Opzionale



Tappetino arrotolabile
112.0030.882
146.00/158.00

Opzionale



Tagliere
112.0520.471
67.00/73.00

Opzionale



Scolatoio mobile
112.0188.651
157.00/170.00

Opzionale

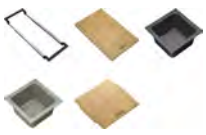

Sistema di accessori ALL-IN (vedi pagina 184)

Rubinetto



Orbit Boccaglio estraibile
115.0569.461
619.00/667.00

Tutti i prezzi sono da intendersi come prezzi consigliati non vincolanti in CHF IVA esclusa / IVA inclusa, validi dal 1° marzo 2023. Restano sempre riservate possibili modifiche di modello, dei prezzi e tecniche. Le fotografie non rappresentano un riferimento per il montaggio. Si applicano le Condizioni generali di Franke Tecnica di Cucina SA. Per scaricare i disegni tecnici: www.franke.ch

INCASSO DAL BASSO

Famiglia di prodotti
Maris

MARIS

- Un design moderno associato a un bacino con curvature strette
- Acciaio inox con finitura opaca (Industrial Design)
- Dotato di piletta semi-integrale










N° Art.	Piletta	IVA Escl. IVA Incl.
122.0671.696	Pomolo girevole (Acciaio inox)	**674.00** 726.00
122.0671.695	Pomolo girevole (Cromo)	**649.00** 699.00
122.0531.643	Piletta con scarico a setaccio	**604.00** 651.00

MRX 110-40

<> 500

Suggerimenti di progettazione

Dimensioni bacino:
400x400x180 mm
Dimensioni lavello: 440x440 mm

- Ritaglio: 400x400 mm R16
- Fornitura completa di gruppo di scarico
- Foratura pomolo girevole Ø 18 mm o 22 mm (flessibile)
- Attenzione: in combinazione con i sistemi di raccolta differenziata dei rifiuti Franke, verificare l'altezza di incasso.

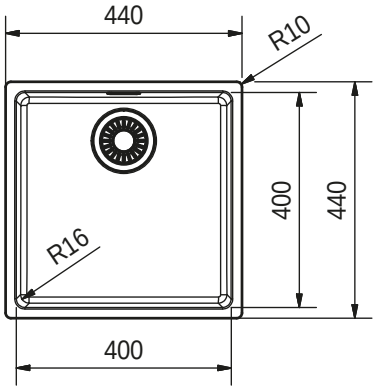

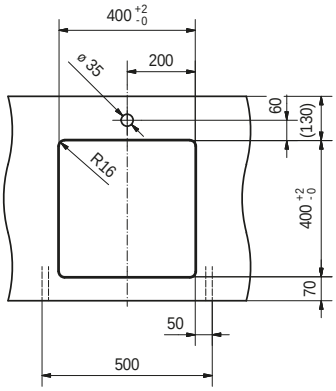

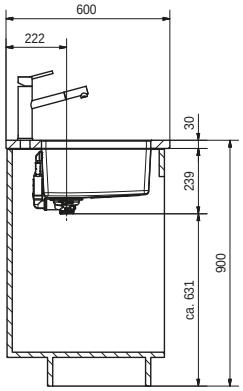

Accessori

Raccomandazione

Opzionale



Vaschetta forata
112.0057.850
168.00/181.00

Opzionale



Tappetino arrotolabile
112.0030.882
146.00/158.00

Opzionale



Tagliere
112.0520.471
67.00/73.00

Opzionale



Scolatoio mobile
112.0188.651
157.00/170.00

Opzionale

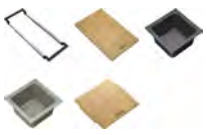

Sistema di accessori
ALL-IN (vedi pagina 184)

Rubinetto



Orbit Boccaglio
estraibile
115.0569.461
619.00/667.00

Tutti i prezzi sono da intendersi come prezzi consigliati non vincolanti in CHF IVA esclusa / IVA inclusa, validi dal 1° marzo 2023. Restano sempre riservate possibili modifiche di modello, dei prezzi e tecniche. Le fotografie non rappresentano un riferimento per il montaggio. Si applicano le Condizioni generali di Franke Tecnica di Cucina SA. Per scaricare i disegni tecnici: www.franke.ch

INCASSO DAL BASSO

Famiglia di prodotti
Maris

NEW MARIS

- Un design moderno associato a un bacino con curvature strette
- Acciaio inox con finitura opaca (Industrial Design)
- Dotato di piletta semi-integrale










N° Art.	Piletta	IVA Escl. IVA Incl.
122.0693.271	Pomolo girevole (Acciaio inox)	**656.00** 707.00
122.0693.280	Pomolo girevole (Cromo)	**631.00** 680.00
122.0531.850	Piletta con scarico a setaccio	**586.00** 632.00

MRX 110-34

<> 450

Dimensioni bacino:
340x400x180 mm
Dimensioni lavello: 380x440 mm

Suggerimenti di progettazione

- Ritaglio: 340x400 mm R16
- Fornitura completa di gruppo di scarico
- Foratura pomolo girevole Ø 18 mm o 22 mm (flessibile)
- Attenzione: in combinazione con i sistemi di raccolta differenziata dei rifiuti Franke, verificare l'altezza di incasso.

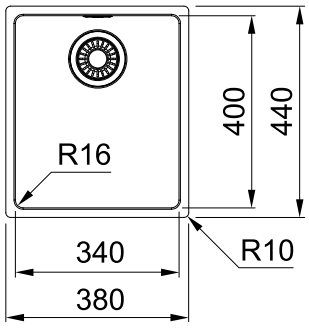

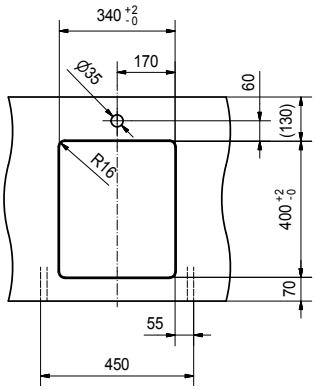

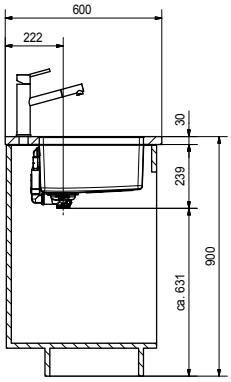

Accessori

Opzionale



Vaschetta forata
112.0057.850
168.00/181.00

Opzionale



Tappetino arrotolabile
112.0030.882
146.00/158.00

Opzionale



Tagliere
112.0520.471
67.00/73.00

Opzionale



Scolatoio mobile
112.0188.651
157.00/170.00

Opzionale

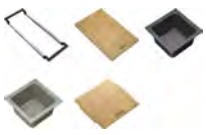

Sistema di accessori ALL-IN (vedi pagina 184)

Raccomandazione

Rubinetto



Orbit Boccaglio estraibile
115.0569.461
619.00/667.00

Tutti i prezzi sono da intendersi come prezzi consigliati non vincolanti in CHF IVA esclusa / IVA inclusa, validi dal 1° marzo 2023. Restano sempre riservate possibili modifiche di modello, dei prezzi e tecniche. Le fotografie non rappresentano un riferimento per il montaggio. Si applicano le Condizioni generali di Franke Tecnica di Cucina SA. Per scaricare i disegni tecnici: www.franke.ch

INCASSO DAL BASSO FRAGRANIT

Famiglia di prodotti
Mythos

NEW KUBUS 2

- Gradino integrato nel bacino per sfruttare un secondo piano di lavoro
- Materiale con trattamento Sanitized® per una superficie particolarmente igienica
- Disponibile in cinque finiture con effetto pietra autentico








KNG 110-62

<> 800

Dimensioni bacino:
620x420x200 mm
Dimensioni lavello: 760x460 mm

Black Matt - Black Collection
Rispetto alla normale collezione, nella Black Collection il troppo-pieno, la coppa piletta, lo scarico a setaccio e il pomolo girevole sono in nero opaco. Anche la copri piletta è in nero opaco.

Suggerimenti di progettazione

- Ritaglio: 720x420 mm R10
- Fornitura completa di gruppo di scarico e coperchio per lo scarico
- Attenzione: in combinazione con i sistemi di raccolta differenziata dei rifiuti Franke, verificare l'altezza di incasso.

N° Art.	Colore	IVA Escl. IVA Incl.
125.0512.515	Onyx	
125.0627.321	Black Matt	
125.0512.516	Cashmere	**1'063.00** 1'145.00
125.0512.518	Steingrau	
125.0512.517	Glacier	

Black Matt - Black Collection

125.0685.162	con pomolo girevole nero	**1'137.00** 1'225.00

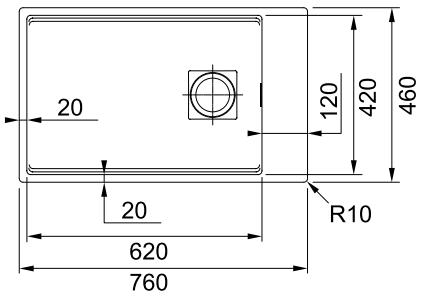

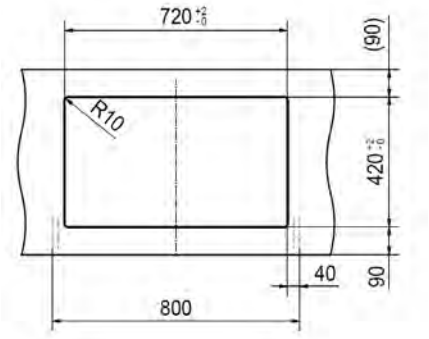

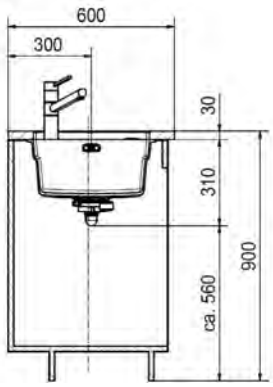

Accessori

Opzionale



Vaschetta forata
112.0066.060
168.00/181.00

Opzionale



Tappetino arrotolabile
112.0256.867
146.00/158.00

Opzionale



Tagliere
112.0654.748
104.00/113.00

Opzionale

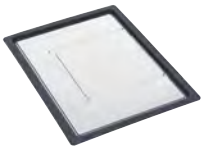

Scolatoio mobile
112.0204.360
157.00/170.00

Opzionale



Fresa per Fragranite
112.0473.656
20.00/22.00

Raccomandazione

Rubinetto



Orbit Boccaglio estraibile
115.0569.461
619.00/667.00

Tutti i prezzi sono da intendersi come prezzi consigliati non vincolanti in CHF IVA esclusa / IVA inclusa, validi dal 1° marzo 2023. Restano sempre riservate possibili modifiche di modello, dei prezzi e tecniche. Le fotografie non rappresentano un riferimento per il montaggio. Si applicano le Condizioni generali di Franke Tecnica di Cucina SA. Per scaricare i disegni tecnici: www.franke.ch

KUBUS 2

- Gradino integrato nel bacino per sfruttare un secondo piano di lavoro
- Materiale con trattamento Sanitized® per una superficie particolarmente igienica
- Disponibile in cinque finiture con effetto pietra autentico









KNG 110-52

<> 600

Dimensioni bacino:
520x420x200 mm
Dimensioni lavello: 560x460 mm

Black Matt - Black Collection
Rispetto alla normale collezione, nella Black Collection il troppo-pieno, la coppa piletta, lo scarico a setaccio e il pomolo girevole sono in nero opaco. Anche la copri piletta è in nero opaco.

Suggerimenti di progettazione

- Ritaglio: 520x420 mm R10
- Fornitura completa di gruppo di scarico e coperchio per lo scarico
- Foratura pomolo a pressione e foratura pomolo girevole: Ø 35 mm
- Attenzione: in combinazione con i sistemi di raccolta differenziata dei rifiuti Franke, verificare l'altezza di incasso.

N° Art.	Colore	IVA Escl. IVA Incl.
125.0512.504	Onyx	
125.0627.319	Black Matt	
125.0512.505	Cashmere	**1'007.00** 1'085.00
125.0512.507	Steingrau	
125.0512.506	Glacier	

Black Matt - Black Collection NEW

125.0685.161	con pomolo girevole nero	**1'081.00** 1'165.00

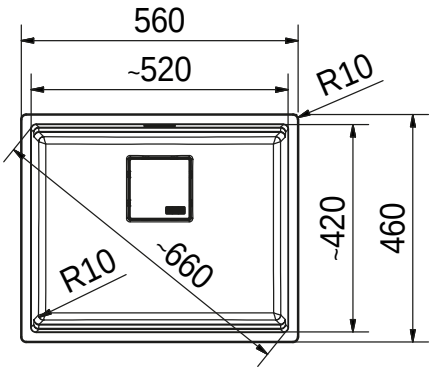

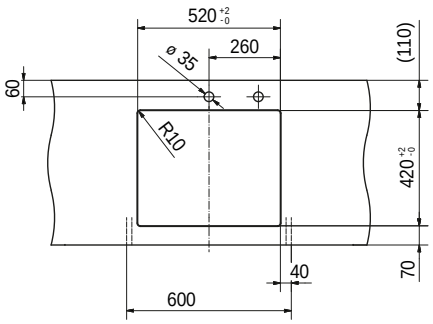

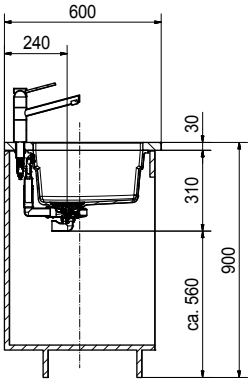

Accessori

Opzionale



Vaschetta forata
112.0066.060
168.00/181.00

Opzionale



Tappetino arrotolabile
112.0256.867
146.00/158.00

Opzionale



Tagliere
112.0654.748
104.00/113.00

Opzionale

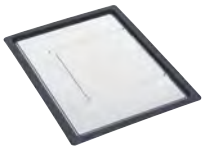

Scolatoio mobile
112.0204.360
157.00/170.00

Raccomandazione

Rubinetto



Orbit Boccaglio estraibile
115.0569.461
619.00/667.00

Tutti i prezzi sono da intendersi come prezzi consigliati non vincolanti in CHF IVA esclusa / IVA inclusa, validi dal 1° marzo 2023. Restano sempre riservate possibili modifiche di modello, dei prezzi e tecniche. Le fotografie non rappresentano un riferimento per il montaggio. Si applicano le Condizioni generali di Franke Tecnica di Cucina SA. Per scaricare i disegni tecnici: www.franke.ch

INCASSO DAL BASSO FRAGRANIT

Famiglia di prodotti
Mythos

KUBUS 2

- Gradino integrato nel bacino per sfruttare un secondo piano di lavoro
- Materiale con trattamento Sanitized® per una superficie particolarmente igienica
- Disponibile in cinque finiture con effetto pietra autentico








KNG 110-37

<> 450

Dimensioni bacino:
370x420x200 mm
Dimensioni lavello: 410x460 mm

Black Matt - Black Collection
Rispetto alla normale collezione, nella Black Collection il troppo-pieno, la coppa piletta, lo scarico a setaccio e il pomolo girevole sono in nero opaco. Anche la copri piletta è in nero opaco.

Suggerimenti di progettazione

- Ritaglio: 370x420 mm R10
- Fornitura completa di gruppo di scarico e coperchio per lo scarico
- Foratura pomolo a pressione e foratura pomolo girevole: Ø 35 mm
- Attenzione: in combinazione con i sistemi di raccolta differenziata dei rifiuti Franke, verificare l'altezza di incasso.

N° Art.	Colore	IVA Escl. IVA Incl.
125.0512.449	Onyx	
125.0627.320	Black Matt	
125.0512.450	Cashmere	**927.00** 999.00
125.0512.452	Steingrau	
125.0512.451	Glacier	

Black Matt - Black Collection NEW

125.0685.110	con pomolo girevole nero	**1'001.00** 1'079.00

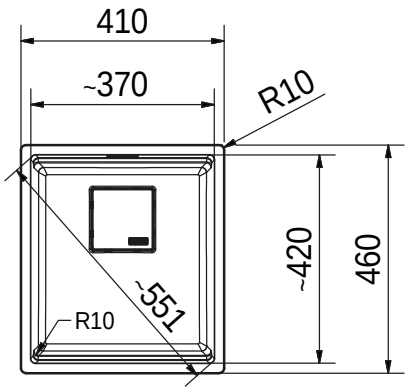

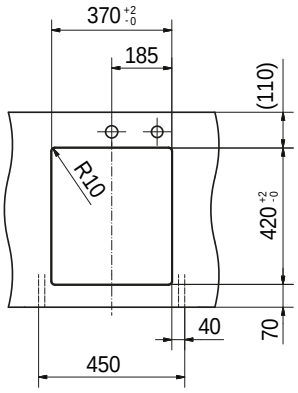

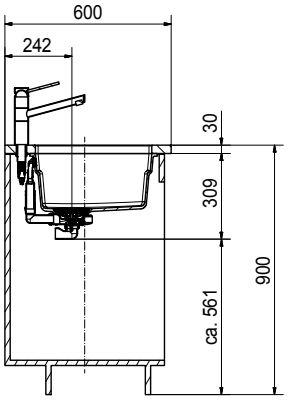

Accessori

Opzionale



Vaschetta forata
112.0066.060
168.00/181.00

Opzionale



Tappetino arrotolabile
112.0256.867
146.00/158.00

Opzionale



Tagliere
112.0654.748
104.00/113.00

Opzionale

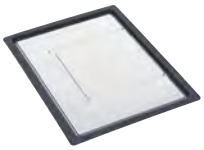

Scolatoio mobile
112.0204.360
157.00/170.00

Raccomandazione

Rubinetto



Kubus Doccia estraibile
115.0529.207
1'080.00/1'164.00

Tutti i prezzi sono da intendersi come prezzi consigliati non vincolanti in CHF IVA esclusa / IVA inclusa, validi dal 1° marzo 2023. Restano sempre riservate possibili modifiche di modello, dei prezzi e tecniche. Le fotografie non rappresentano un riferimento per il montaggio. Si applicano le Condizioni generali di Franke Tecnica di Cucina SA. Per scaricare i disegni tecnici: www.franke.ch

MARIS

Famiglia di prodotti
Maris

- Design lineare con grande volume del bacino
- Materiale con trattamento Sanitized® per una superficie particolarmente igienica
- Disponibile in cinque finiture con effetto pietra autentico











MRG 110-72

<> 800

Dimensioni bacino:
720x400x200 mm
Dimensioni lavello: 753x433 mm

Black Matt - Black Collection
Rispetto alla normale collezione, nella Black Collection il troppo-pieno, la coppa piletta, lo scarico a setaccio e il pomolo girevole sono in nero opaco. Anche la copri piletta è in nero opaco.

Suggerimenti di progettazione

- Ritaglio: 720x400 mm R20
- Fornitura completa di gruppo di scarico e coperchio per lo scarico
- Foratura pomolo a pressione e foratura pomolo girevole: Ø 35 mm
- Attenzione: in combinazione con i sistemi di raccolta differenziata dei rifiuti Franke, verificare l'altezza di incasso.

N° Art.	IVA Escl. / IVA Incl.	N° Art.	IVA Escl. / IVA Incl.
Pomolo a pressione		**Piletta con scarico a setaccio**	
125.0683.106 Onyx		**125.0683.185** Onyx	
125.0683.107 Steingrau		**125.0683.186** Steingrau	
125.0683.108 Glacier	**997.00** 1'074.00	**125.0683.187** Glacier	**912.00** 983.00
125.0683.109 Cashmere		**125.0683.188** Cashmere	
125.0683.110 Black Matt		**125.0683.189** Black Matt	
Black Matt - Black Collection		**Black Matt - Black Collection**	
125.0683.236 Black Matt - Black Collection (con pomolo girevole)	**1'071.00** 1'154.00	**125.0683.235** Black Matt - Black Collection (con piletta a tappo)	**1'001.00** 1'079.00

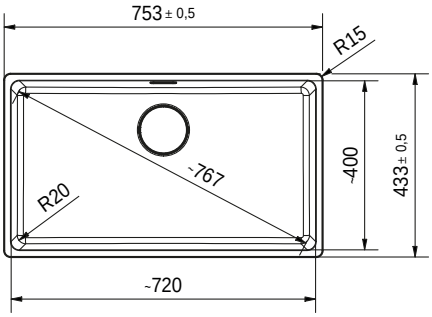

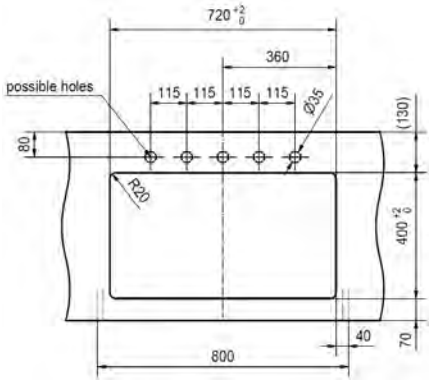

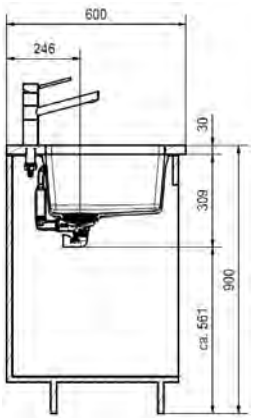

Accessori

Opzionale



Tappetino arrotolabile
112.0030.882
146.00/158.00

Opzionale



Scolatoio mobile
112.0188.651
157.00/170.00

Opzionale

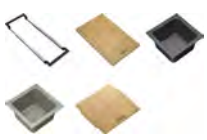

Sistema di accessori ALL-IN (vedi pagina 184)

Raccomandazione

Rubinetto



Kubus Braccio Girevole
115.0529.202
812.00/875.00

Tutti i prezzi sono da intendersi come prezzi consigliati non vincolanti in CHF IVA esclusa / IVA inclusa, validi dal 1° marzo 2023. Restano sempre riservate possibili modifiche di modello, dei prezzi e tecniche. Le fotografie non rappresentano un riferimento per il montaggio. Si applicano le Condizioni generali di Franke Tecnica di Cucina SA. Per scaricare i disegni tecnici: www.franke.ch

INCASSO DAL BASSO FRAGRANIT

Famiglia di prodotti
Maris

MARIS

- Design lineare con grande volume del bacino
- Materiale con trattamento Sanitized® per una superficie particolarmente igienica
- Disponibile in cinque finiture con effetto pietra autentico










MRG 110-52

<> 600

Dimensioni bacino:
520x400x200 mm
Dimensioni lavello: 553x433 mm

Black Matt - Black Collection
Rispetto alla normale collezione, nella Black Collection il troppo-pieno, la coppa piletta, lo scarico a setaccio e il pomolo girevole sono in nero opaco. Anche la copri piletta è in nero opaco.

Suggerimenti di progettazione

- Ritaglio: 520x400 mm R20
- Fornitura completa di gruppo di scarico e coperchio per lo scarico
- Foratura pomolo a pressione e foratura pomolo girevole: Ø 35 mm
- Attenzione: in combinazione con i sistemi di raccolta differenziata dei rifiuti Franke, verificare l'altezza di incasso.

N° Art.		IVA Escl. / IVA Incl.
Pomolo a pressione		
125.0683.101	Onyx	
125.0683.102	Steingrau	
125.0683.103	Glacier	**895.00** 964.00
125.0683.104	Cashmere	
125.0683.105	Black Matt	
Black Matt - Black Collection		
125.0683.234	Black Matt - Black Collection (con pomolo girevole)	**969.00** 1'044.00

N° Art.		IVA Escl. / IVA Incl.
Piletta con scarico a setaccio		
125.0683.140	Onyx	
125.0683.181	Steingrau	
125.0683.182	Glacier	**810.00** 873.00
125.0683.183	Cashmere	
125.0683.184	Black Matt	
Black Matt - Black Collection		
125.0683.233	Black Matt - Black Collection (con piletta a tappo)	**899.00** 969.00

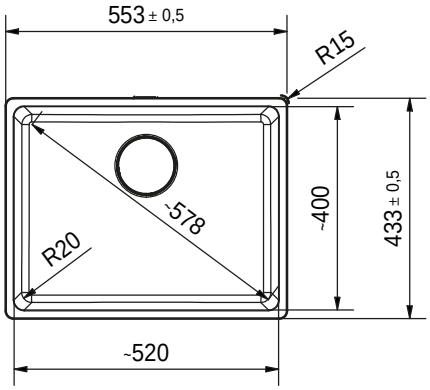

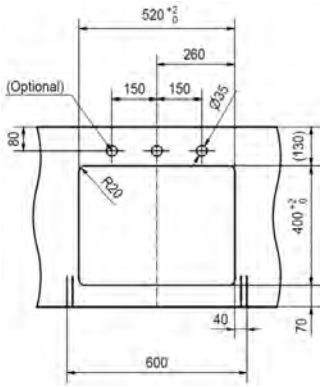

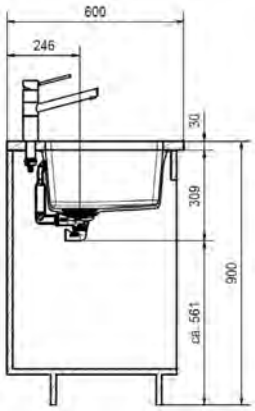

Accessori

Opzionale



Tappetino arrotolabile
112.0030.882
146.00/158.00

Opzionale



Scolatoio mobile
112.0188.651
157.00/170.00

Opzionale

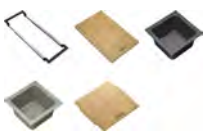

Sistema di accessori
ALL-IN (vedi pagina 184)

Raccomandazione

Rubinetto



Kubus Braccio Girevole
115.0529.202
812.00/875.00

Tutti i prezzi sono da intendersi come prezzi consigliati non vincolanti in CHF IVA esclusa / IVA inclusa, validi dal 1° marzo 2023. Restano sempre riservate possibili modifiche di modello, dei prezzi e tecniche. Le fotografie non rappresentano un riferimento per il montaggio. Si applicano le Condizioni generali di Franke Tecnica di Cucina SA. Per scaricare i disegni tecnici: www.franke.ch

MARIS

Famiglia di prodotti
Maris

- Design lineare con grande volume del bacino
- Materiale con trattamento Sanitized® per una superficie particolarmente igienica
- Disponibile in cinque finiture con effetto pietra autentico











MRG 110-37

<> 450

Dimensioni bacino:
370x400x200 mm
Dimensioni lavello: 403x433 mm

Black Matt - Black Collection
Rispetto alla normale collezione, nella Black Collection il troppo-pieno, la coppa piletta, lo scarico a setaccio e il pomolo girevole sono in nero opaco. Anche la copri piletta è in nero opaco.

Suggerimenti di progettazione

- Ritaglio: 370x400 mm R20
- Fornitura completa di gruppo di scarico e coperchio per lo scarico
- Foratura pomolo a pressione e foratura pomolo girevole: Ø 35 mm
- Attenzione: in combinazione con i sistemi di raccolta differenziata dei rifiuti Franke, verificare l'altezza di incasso.

N° Art.		IVA Escl. / IVA Incl.	N° Art.		IVA Escl. / IVA Incl.
Pomolo a pressione			**Piletta con scarico a setaccio**		
125.0683.056	Onyx		**125.0683.135**	Onyx	
125.0683.057	Steingrau		**125.0683.136**	Steingrau	
125.0683.058	Glacier	**825.00** 889.00	**125.0683.137**	Glacier	**740.00** 797.00
125.0683.059	Cashmere		**125.0683.138**	Cashmere	
125.0683.060	Black Matt		**125.0683.139**	Black Matt	
Black Matt - Black Collection			**Black Matt - Black Collection**		
125.0683.232	Black Matt - Black Collection (con pomolo girevole)	**899.00** 969.00	**125.0683.231**	Black Matt - Black Collection (con piletta a tappo)	**829.00** 893.00

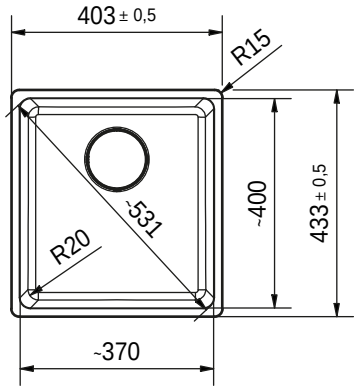

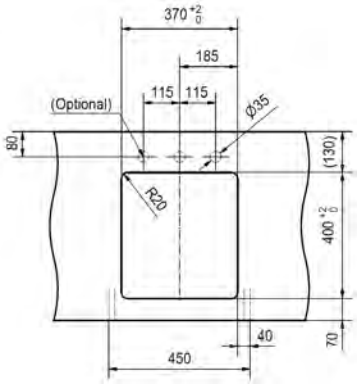

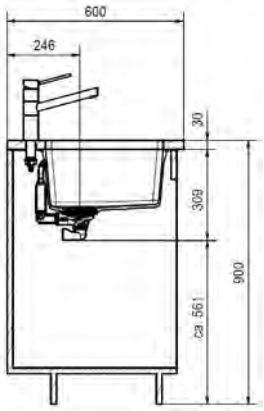

Accessori

Opzionale



Tappetino arrotolabile
112.0030.882
146.00/158.00

Opzionale



Scolatoio mobile
112.0188.651
157.00/170.00

Opzionale

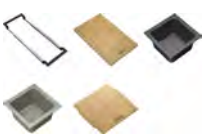

Sistema di accessori
ALL-IN (vedi pagina 184)

Raccomandazione

Rubinetto



Kubus Braccio Girevole
115.0529.202
812.00/875.00

Tutti i prezzi sono da intendersi come prezzi consigliati non vincolanti in CHF IVA esclusa / IVA inclusa, validi dal 1° marzo 2023. Restano sempre riservate possibili modifiche di modello, dei prezzi e tecniche. Le fotografie non rappresentano un riferimento per il montaggio. Si applicano le Condizioni generali di Franke Tecnica di Cucina SA. Per scaricare i disegni tecnici: www.franke.ch

INCASSO DAL BASSO FRACERAM

Famiglia di prodotti
Mythos

KUBUS

- Design minimalista e lineare in Fraceram resistente agli urti
- Ceramica speciale pregiata e di facile manutenzione
- Disponibile in tre colori a specchio e un colore opaco







N° Art.		Colore	IVA Escl. IVA Incl.
	126.0335.712	Glacier	**804.00** 866.00
	126.0335.880	Magnolia	
	126.0380.350	Anthrazit matt	**876.00** 944.00
	126.0335.883	Onyx	

KBK 110-50

<> 600

Dimensioni bacino:
505x385x185 mm
Dimensioni lavello: 545x445 mm

Suggerimenti di progettazione

- Ritaglio: 495x375 mm R15
- Fornitura completa di gruppo di scarico
- Foratura pomolo a pressione Ø 35 mm
- Attenzione: in combinazione con i sistemi di raccolta differenziata dei rifiuti Franke, verificare l'altezza di incasso.

Attenzione: ritaglio solo in base alle specifiche istruzioni. Devono essere considerate le tolleranze dei materiali.

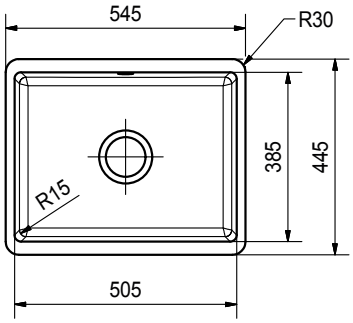

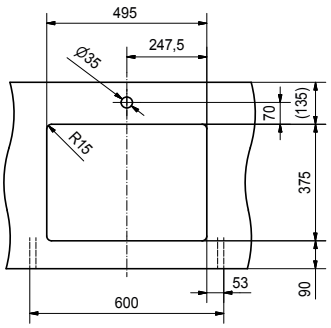

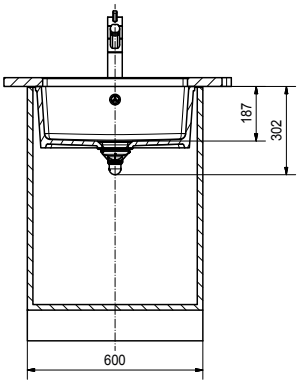

Accessoriri

Opzionale



Tappetino arrotolabile
112.0030.882
146.00/158.00

Opzionale



Scolatoio mobile
112.0188.653
157.00/170.00

Opzionale

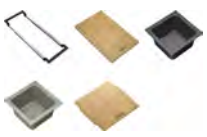

Sistema di accessori
ALL-IN (vedi pagina 184)

Raccomandazione

Rubinetto



Kubus Doccia estraibile
115.0529.207
1'080.00/1'164.00

Tutti i prezzi sono da intendersi come prezzi consigliati non vincolanti in CHF IVA esclusa / IVA inclusa, validi dal 1° marzo 2023. Restano sempre riservate possibili modifiche di modello, dei prezzi e tecniche. Le fotografie non rappresentano un riferimento per il montaggio. Si applicano le Condizioni generali di Franke Tecnica di Cucina SA. Per scaricare i disegni tecnici: www.franke.ch

INCASSO DAL BASSO FRACERAM

Famiglia di prodotti
Mythos

KUBUS

- Design minimalista e lineare in Fraceram resistente agli urti
- Ceramica speciale pregiata e di facile manutenzione
- Disponibile in tre colori a specchio e un colore opaco







KBK 110-40

<> 550

Dimensioni bacino:
405x385x175 mm
Dimensioni lavello: 445x445 mm

Suggerimenti di progettazione

- Ritaglio: 395x375 mm R15
- Fornitura completa di gruppo di scarico
- Foratura pomolo a pressione Ø 35 mm
- Attenzione: in combinazione con i sistemi di raccolta differenziata dei rifiuti Franke, verificare l'altezza di incasso.

N° Art.	Colore	IVA Escl. / IVA Incl.
126.0335.711	Glacier	**762.00** 821.00
126.0335.875	Magnolia	
126.0380.352	Anthrazit matt	**830.00** 894.00
126.0335.878	Onyx	

Attenzione: ritaglio solo in base alle specifiche istruzioni. Devono essere considerate le tolleranze dei materiali.

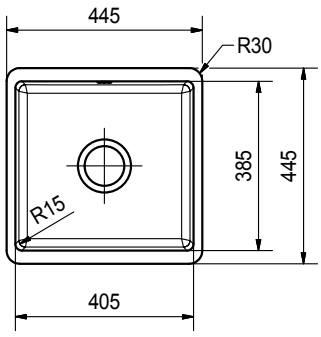

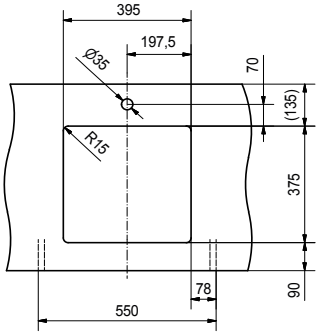

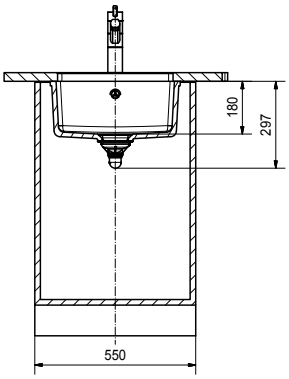

Accessori

Opzionale



Tappetino arrotolabile
112.0030.882
146.00/158.00

Opzionale



Scolatoio mobile
112.0188.653
157.00/170.00

Opzionale

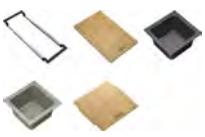

Sistema di accessori
ALL-IN (vedi pagina 184)

Raccomandazione

Rubinetto



Kubus Doccia estraibile
115.0529.207
1'080.00/1'164.00

Tutti i prezzi sono da intendersi come prezzi consigliati non vincolanti in CHF IVA esclusa / IVA inclusa, validi dal 1° marzo 2023. Restano sempre riservate possibili modifiche di modello, dei prezzi e tecniche. Le fotografie non rappresentano un riferimento per il montaggio. Si applicano le Condizioni generali di Franke Tecnica di Cucina SA. Per scaricare i disegni tecnici: www.franke.ch

Incasso a filo Slimtop



Acciaio inossidabile

112	**Box Center**	BWX 220-54-27 A
113	**Mythos**	MYX 210-70
114		MYX 210-55
115		MYX 210-50
116		MYX 210-45
118		MYX 210-34
119		MYX 251 A
120		MYX 211-86 A
121		MYX 211-86
122		MYX 210-50 A
123	**Franke Box**	BXX 210-50 A
124		BXX 210-40 A
125	**Largo**	LAX 210 / 610 50 (41)
126	**Epos**	EOX 251
127		EOX 211
128		EOX 252-E
129	**Maris**	MRX 210-55
130		MRX 210-50
131		MRX 210-50 A
132		MRX 210-45
133		MRX 210-40
134		MRX 210-40 A
135		MRX 210-34

Fragranit

136	**Maris**	MRG 210-72
137		MRG 210-72 A
138		MRG 210-52
139		MRG 210-52 A
140		MRG 210-37
141		MRG 210-37 A



Incasso a filo
Slimtop

Acciaio inossidabile



Box Center
BWX 220-54-27 A
Dimensioni lavello:
860x510 mm

P. 112



Mythos
MYX 210-70
Dimensioni lavello:
712x412 mm

P. 113



Mythos
MYX 210-55
Dimensioni lavello:
562x412 mm

P. 114



Mythos
MYX 210-50
Dimensioni lavello:
512x412 mm

P. 115



Mythos
MYX 210-45
Dimensioni lavello:
462x412 mm

P. 116



Mythos
MYX 210-34
Dimensioni lavello:
352x412 mm

P. 118



Mythos
MYX 251 A
Dimensioni lavello:
860x520 mm

P. 119



Mythos
MYX 211-86 A
Dimensioni lavello:
860x520 mm

P. 120



Mythos
MYX 211-86
Dimensioni lavello:
860x458 mm

P. 121



Mythos
MYX 210-50 A
Dimensioni lavello:
580x520 mm

P. 122



Franke Box
BXX 210-50 A
Dimensioni lavello:
530x510 mm

P. 123



Franke Box
BXX 210-40 A
Dimensioni lavello:
430x510 mm

P. 124



Largo
LAX 210 / 610 50 (41)
Dimensioni lavello:
530x440 mm

P. 125



Epos
EOX 251
Dimensioni lavello:
1000x510 mm

P. 126



Epos
EOX 211
Dimensioni lavello:
1000x510 mm

P. 127



Epos
EOX 252-E
Dimensioni lavello:
1053x513 mm

P. 128



Maris
MRX 210-55
Dimensioni lavello:
590x440 mm

P. 129



Maris
MRX 210-50
Dimensioni lavello:
540x440 mm

P. 130



Maris
MRX 210-50 A
Dimensioni lavello:
530x510 mm

P. 131



Maris
MRX 210-45
Dimensioni lavello:
490x440 mm

P. 132

Acciaio inossidabile



Maris
MRX 210-40
Dimensioni lavello:
440x440 mm

P. 133



Maris
MRX 210-40 A
Dimensioni lavello:
430x510 mm

P. 134



Maris
MRX 210-34
Dimensioni lavello:
380x440 mm

P. 135

Fragranit



Maris
MRG 210-72
Dimensioni lavello:
753x433 mm

P. 136



Maris
MRG 210-72 A
Dimensioni lavello:
753x503 mm

P. 137



Maris
MRG 210-52
Dimensioni lavello:
553x433 mm

P. 138



Maris
MRG 210-52 A
Dimensioni lavello:
553x503 mm

P. 139



Maris
MRG 210-37
Dimensioni lavello:
403x433 mm

P. 140



Maris
MRG 210-37 A
Dimensioni lavello:
403x503 mm

P. 141



Foratura Fragranit:
Sui modelli in Fragranit con piano rubinetteria, le opzioni di foro sono preforate dal basso. Per la foratura è necessario un ulteriore accessorio per la fresa per Fragranite da 35 mm. Se necessario, può essere ordinato con il numero articolo: 112.0473.656.

Famiglia di prodotti
Mythos

BOX CENTER

- Un prodigio multifunzionale per la gestione dello spazio, in cui è possibile inserire in modo rapido e semplice tutti gli accessori
- Il bacino principale si trasforma in un batter d'occhio in una superficie di lavoro ottimale
- Completamento ideale con il coperchio per lo scarico














Piletta	Workcenter a sinistra	Workcenter a destra	IVA Escl. IVA Incl.
Pomolo a pressione (Acciaio inox)	**127.0558.824**	**127.0558.826**	**3'047.00** 3'282.00

BWX 220-54-27 A

<> 900

Dimensioni bacino:
540x410x200 mm e
270x480x200 mm
Dimensioni lavello: 860x510 mm

Suggerimenti di progettazione

- Spessore del piano di lavoro: almeno 12 mm
- Ritaglio Slimtop: 840x490 mm R10
- Ritaglio a filo: v. istruzioni di montaggio
- Attenzione: il rubinetto deve essere montato prima del troppopieno
- Fornitura completa di gruppo di scarico e accessori

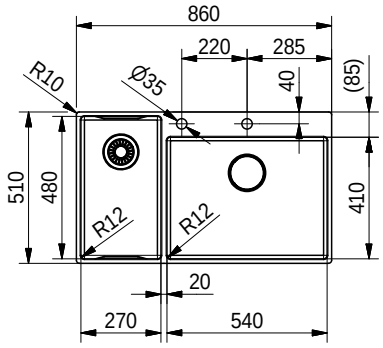

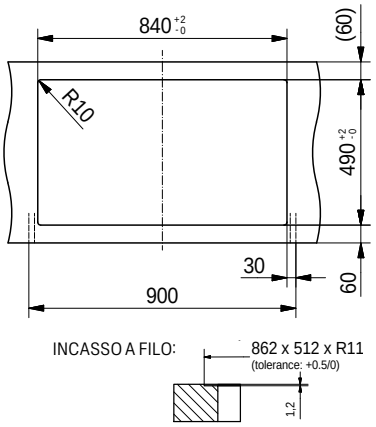

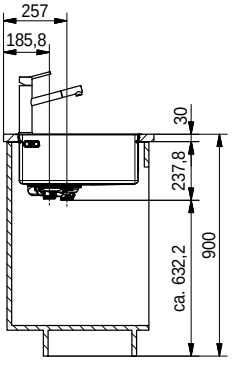

Accessori

Inclusivo









Opzionale



Scolatoio mobile
112.0204.360
157.00/170.00

Raccomandazione

Rubinetto



Atlas Neo Doccia estraibile
115.0521.441
633.00/682.00

Tutti i prezzi sono da intendersi come prezzi consigliati non vincolanti in CHF IVA esclusa / IVA inclusa, validi dal 1° marzo 2023. Restano sempre riservate possibili modifiche di modello, dei prezzi e tecniche. Le fotografie non rappresentano un riferimento per il montaggio. Si applicano le Condizioni generali di Franke Tecnica di Cucina SA. Per scaricare i disegni tecnici: www.franke.ch

Famiglia di prodotti
Mythos

MYTHOS

- Un design impeccabile con un bordo sottile di soli 6 mm associato a curvature del bacino che ne favoriscono la pulizia
- Accessori perfettamente abbinati
- Dotato di scarico integrale nascosto altamente igienico








N° Art.	Piletta	IVA Escl. IVA Incl.
127.0603.546	Pomolo a pressione (Acciaio inox)	**1'589.00** 1'712.00
127.0671.485	Pomolo a pressione (Cromo)	**1'545.00** 1'664.00
127.0633.035	Piletta con scarico a setaccio	**1'504.00** 1'620.00

MYX 210-70

<> 800

Dimensioni bacino:
700x400x200 mm
Dimensioni lavello: 712x412 mm

Suggerimenti di progettazione

- Spessore del piano di lavoro: almeno 12 mm
- Ritaglio Slimtop: 706x406 mm R28
- Ritaglio a filo: v. istruzioni di montaggio
- Foratura pomolo a pressione Ø 35 mm
- Fornitura completa di gruppo di scarico

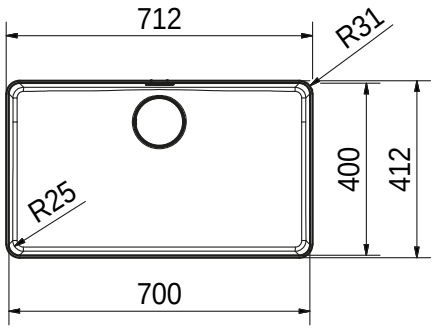

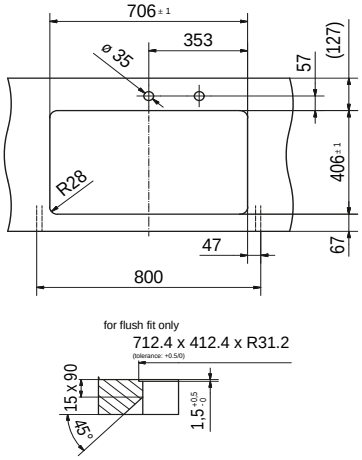

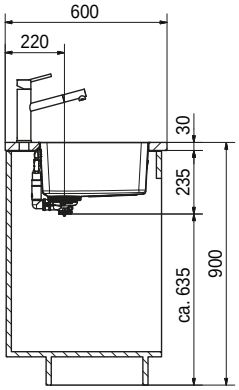

Accessori

Opzionale



Vaschetta forata
112.0659.398
168.00/181.00

Opzionale



Tappetino arrotolabile
112.0591.081
146.00/158.00

Opzionale



Tagliere
112.0591.082
157.00/170.00

Opzionale



Scolatoio mobile
112.0602.288
157.00/170.00

Raccomandazione

Rubinetto



Mythos Boccaglio estraibile
115.0547.853
1'087.00/1'171.00

Tutti i prezzi sono da intendersi come prezzi consigliati non vincolanti in CHF IVA esclusa / IVA inclusa, validi dal 1° marzo 2023. Restano sempre riservate possibili modifiche di modello, dei prezzi e tecniche. Le fotografie non rappresentano un riferimento per il montaggio. Si applicano le Condizioni generali di Franke Tecnica di Cucina SA. Per scaricare i disegni tecnici: www.franke.ch

Famiglia di prodotti
Mythos

MYTHOS

- Un design impeccabile con un bordo sottile di soli 6 mm associato a curvature del bacino che ne favoriscono la pulizia
- Accessori perfettamente abbinati
- Dotato di scarico integrale nascosto altamente igienico











N° Art.	Piletta	IVA Escl. IVA Incl.
127.0603.545	Pomolo a pressione (Acciaio inox)	**1'461.00** 1'574.00
127.0671.483	Pomolo a pressione (Cromo)	**1'417.00** 1'527.00
127.0633.034	Piletta con scarico a setaccio	**1'376.00** 1'482.00

MYX 210-55

<> 800 / 600*

Dimensioni bacino:
550x400x200 mm
Dimensioni lavello: 562x412 mm

Suggerimenti di progettazione

- Spessore del piano di lavoro: almeno 12 mm
- Ritaglio Slimtop: 556x406 mm R28
- Ritaglio a filo: v. istruzioni di montaggio
- Foratura pomolo a pressione Ø 35 mm
- Fornitura completa di gruppo di scarico
- *Attenzione: le pareti laterali devono essere tagliate per le graffe

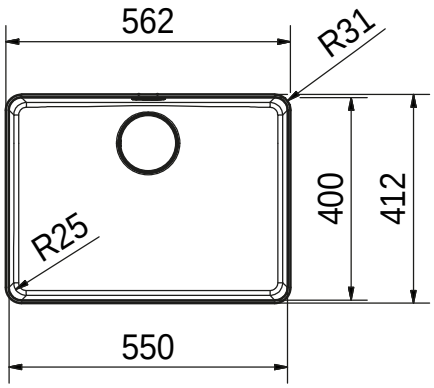

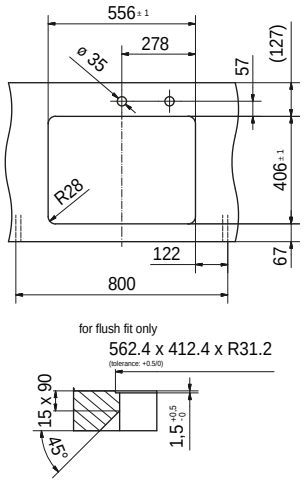

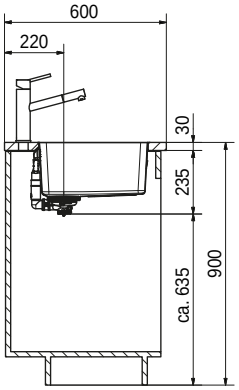

Accessori

Opzionale



Vaschetta forata
112.0659.398
168.00/181.00

Opzionale



Tappetino arrotolabile
112.0591.081
146.00/158.00

Opzionale



Tagliere
112.0591.082
157.00/170.00

Opzionale



Scolatoio mobile
112.0602.288
157.00/170.00

Raccomandazione

Rubinetto



Mythos Boccaglio estraibile
115.0547.853
1'087.00/1'171.00

Tutti i prezzi sono da intendersi come prezzi consigliati non vincolanti in CHF IVA esclusa / IVA inclusa, validi dal 1° marzo 2023. Restano sempre riservate possibili modifiche di modello, dei prezzi e tecniche. Le fotografie non rappresentano un riferimento per il montaggio. Si applicano le Condizioni generali di Franke Tecnica di Cucina SA. Per scaricare i disegni tecnici: www.franke.ch

Famiglia di prodotti
Mythos

MYTHOS

- Un design impeccabile con un bordo sottile di soli 6 mm associato a curvature del bacino che ne favoriscono la pulizia
- Accessori perfettamente abbinati
- Dotato di scarico integrale nascosto altamente igienico








N° Art.	Piletta	IVA Escl. IVA Incl.
127.0603.544	Pomolo a pressione (Acciaio inox)	**1'421.00** 1'531.00
127.0671.482	Pomolo a pressione (Cromo)	**1'377.00** 1'484.00
127.0633.481	Piletta con scarico a setaccio	**1'336.00** 1'439.00

MYX 210-50

<> 600

Dimensioni bacino:
500x400x200 mm
Dimensioni lavello: 512x412 mm

Suggerimenti di progettazione

- Spessore del piano di lavoro: almeno 12 mm
- Ritaglio Slimtop: 506x406 mm R28
- Ritaglio a filo: v. istruzioni di montaggio
- Foratura pomolo a pressione Ø 35 mm
- Fornitura completa di gruppo di scarico

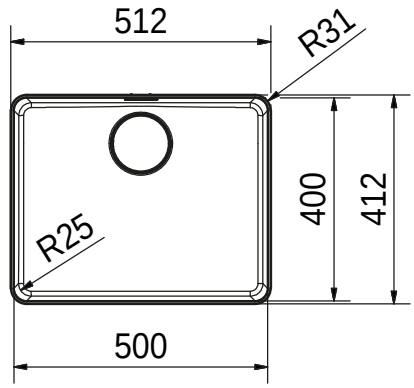

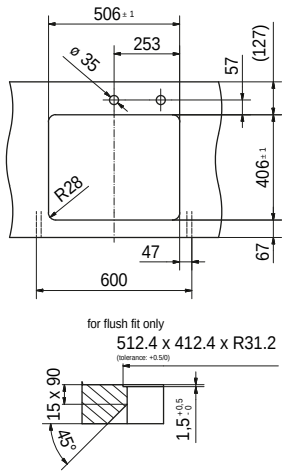

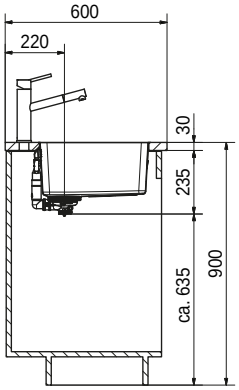

Accessori

Opzionale



Vaschetta forata
112.0659.398
168.00/181.00

Opzionale



Tappetino arrotolabile
112.0591.081
146.00/158.00

Opzionale



Tagliere
112.0591.082
157.00/170.00

Opzionale



Scolatoio mobile
112.0602.288
157.00/170.00

Raccomandazione

Rubinetto



Mythos Boccaglio estraibile
115.0547.853
1'087.00/1'171.00

Tutti i prezzi sono da intendersi come prezzi consigliati non vincolanti in CHF IVA esclusa / IVA inclusa, validi dal 1° marzo 2023. Restano sempre riservate possibili modifiche di modello, dei prezzi e tecniche. Le fotografie non rappresentano un riferimento per il montaggio. Si applicano le Condizioni generali di Franke Tecnica di Cucina SA. Per scaricare i disegni tecnici: www.franke.ch

Famiglia di prodotti
Mythos

MYTHOS

- Un design impeccabile con un bordo sottile di soli 6 mm associato a curvature del bacino che ne favoriscono la pulizia
- Accessori perfettamente abbinati
- Dotato di scarico integrale nascosto altamente igienico











N° Art.	Piletta	IVA Escl. IVA Incl.
127.0603.543	Pomolo a pressione (Acciaio inox)	**1'381.00** 1'488.00
127.0671.481	Pomolo a pressione (Cromo)	**1'337.00** 1'440.00
127.0633.033	Piletta con scarico a setaccio	**1'296.00** 1'396.00

MYX 210-45

<> 550 / 500*

Dimensioni bacino:
450x400x200 mm
Dimensioni lavello: 462x412 mm

Suggerimenti di progettazione

- Spessore del piano di lavoro: almeno 12 mm
- Ritaglio Slimtop: 456x406 mm R28
- Ritaglio a filo: v. istruzioni di montaggio
- Foratura pomolo a pressione Ø 35 mm
- Fornitura completa di gruppo di scarico
- *Attenzione: le pareti laterali devono essere tagliate per le graffe

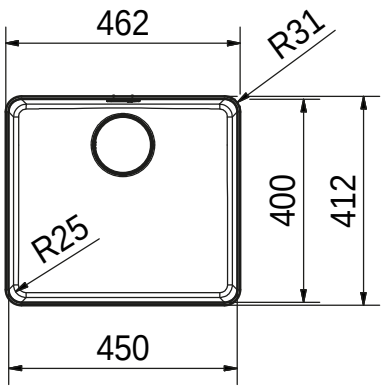

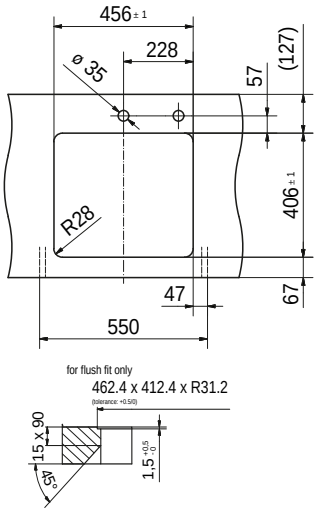

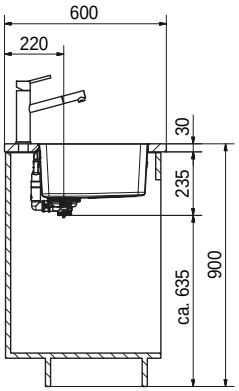

Accessori

Opzionale



Vaschetta forata
112.0659.398
168.00/181.00

Opzionale



Tappetino arrotolabile
112.0591.081
146.00/158.00

Opzionale



Tagliere
112.0591.082
157.00/170.00

Opzionale



Scolatoio mobile
112.0602.288
157.00/170.00

Raccomandazione

Rubinetto



Mythos Boccaglio estraibile
115.0547.853
1'087.00/1'171.00

Tutti i prezzi sono da intendersi come prezzi consigliati non vincolanti in CHF IVA esclusa / IVA inclusa, validi dal 1° marzo 2023. Restano sempre riservate possibili modifiche di modello, dei prezzi e tecniche. Le fotografie non rappresentano un riferimento per il montaggio. Si applicano le Condizioni generali di Franke Tecnica di Cucina SA. Per scaricare i disegni tecnici: www.franke.ch



Famiglia di prodotti
Mythos

MYTHOS

- Un design impeccabile con un bordo sottile di soli 6 mm associato a curvature del bacino che ne favoriscono la pulizia
- Accessori perfettamente abbinati
- Dotato di scarico integrale nascosto altamente igienico











N° Art.	Piletta	IVA Escl. IVA Incl.
127.0603.542	Pomolo a pressione (Acciaio inox)	**1'305.00** 1'406.00
127.0671.430	Pomolo a pressione (Cromo)	**1'261.00** 1'359.00
127.0633.032	Piletta con scarico a setaccio	**1'220.00** 1'314.00

MYX 210-34

<> 450 / 400*

Dimensioni bacino:
340x400x200 mm
Dimensioni lavello: 352x412 mm

Suggerimenti di progettazione

- Spessore del piano di lavoro: almeno 12 mm
- Ritaglio Slimtop: 346x406 mm R28
- Ritaglio a filo: v. istruzioni di montaggio
- Foratura pomolo a pressione Ø 35 mm
- Fornitura completa di gruppo di scarico
- *Attenzione: le pareti laterali devono essere tagliate per le graffe

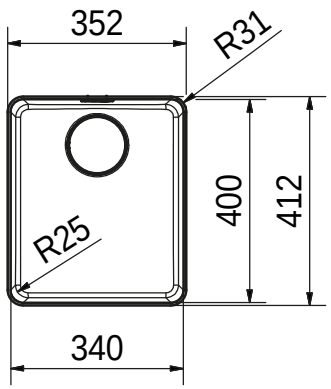

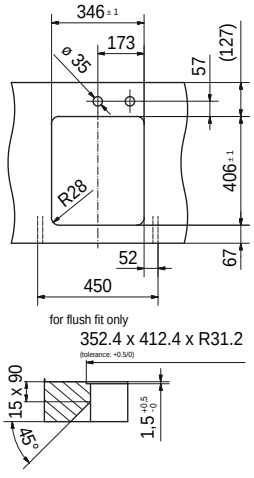

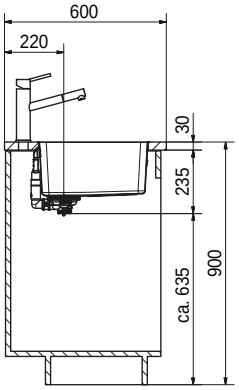

Accessori

Opzionale



Vaschetta forata
112.0659.398
168.00/181.00

Opzionale



Tappetino arrotolabile
112.0591.081
146.00/158.00

Opzionale



Tagliere
112.0591.082
157.00/170.00

Opzionale



Scolatoio mobile
112.0602.288
157.00/170.00

Raccomandazione

Rubinetto



Mythos Boccaglio estraibile
115.0547.853
1'087.00/1'171.00

Tutti i prezzi sono da intendersi come prezzi consigliati non vincolanti in CHF IVA esclusa / IVA inclusa, validi dal 1° marzo 2023. Restano sempre riservate possibili modifiche di modello, dei prezzi e tecniche. Le fotografie non rappresentano un riferimento per il montaggio. Si applicano le Condizioni generali di Franke Tecnica di Cucina SA. Per scaricare i disegni tecnici: www.franke.ch

Famiglia di prodotti
Mythos

NEW MYTHOS

- Un design impeccabile associato a curvature del bacino che ne favoriscono la pulizia
- Accessori perfettamente abbinati
- Dotato di scarico integrale nascosto altamente igienico











Piletta	Scolatoio a sinistra	Scolatoio a destra	IVA Escl. / IVA Incl.
Pomolo a pressione (Acciaio inox)	**127.0637.440**	**127.0637.496**	**2'456.00** 2'646.00
Pomolo a pressione (Cromo)	**127.0693.491**	**127.0693.494**	**2'412.00** 2'598.00

MYX 251 A

<> 600

Dimensioni bacino:
340x400x200 mm e
160x400x150 mm
Dimensioni lavello: 860x520 mm

Suggerimenti di progettazione

- Spessore del piano di lavoro: almeno 12 mm
- Ritaglio Slimtop: 846x504 mm
- Ritaglio a filo: v. istruzioni di montaggio
- Fornitura completa di gruppo di scarico

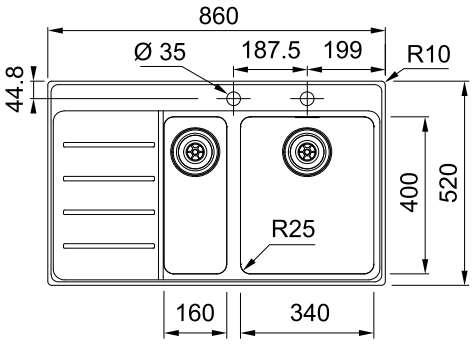

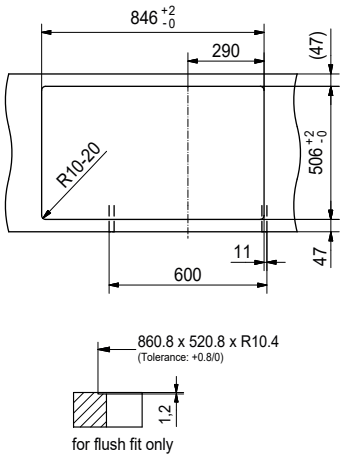

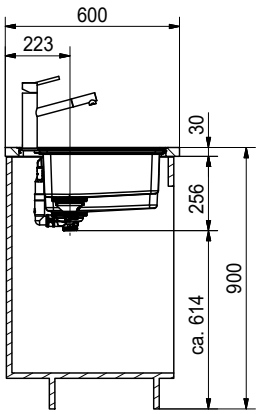

Accessori

Raccomandazione

Opzionale



Vaschetta forata
112.0057.850
168.00/181.00

Opzionale



Tappetino arrotolabile
112.0591.081
146.00/158.00

Opzionale



Tagliere in vetro
112.0355.965
134.00/145.00

Opzionale



Soft Pad
112.0342.598
47.00/51.00

Opzionale



Adattatore Gastronorm
112.0357.743
89.00/96.00

Rubinetto



Centinox Semi-Pro
115.0547.855
1'072.00/1'155.00

Tutti i prezzi sono da intendersi come prezzi consigliati non vincolanti in CHF IVA esclusa / IVA inclusa, validi dal 1° marzo 2023. Restano sempre riservate possibili modifiche di modello, dei prezzi e tecniche. Le fotografie non rappresentano un riferimento per il montaggio. Si applicano le Condizioni generali di Franke Tecnica di Cucina SA. Per scaricare i disegni tecnici: www.franke.ch

MYTHOS

- Un design impeccabile associato a curvature del bacino che ne favoriscono la pulizia
- Accessori perfettamente abbinati
- Dotato di scarico integrale nascosto altamente igienico











Piletta	Scolatoio a sinistra	Scolatoio a destra	IVA Escl. IVA Incl.
Pomolo a pressione (Acciaio inox)	**127.0671.486**	**127.0671.488**	**2'161.00** 2'328.00
Pomolo a pressione (Cromo)	**127.0671.487**	**127.0671.489**	**2'117.00** 2'281.00

MYX 211-86 A

<> 600

Dimensioni bacino:
500x400x200 mm
Dimensioni lavello: 860x520 mm

Suggerimenti di progettazione

- Spessore del piano di lavoro: almeno 12 mm
- Ritaglio Slimtop: 846x506 mm
- Ritaglio a filo: v. istruzioni di montaggio
- Fornitura completa di gruppo di scarico

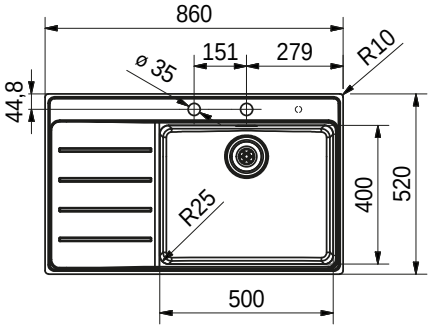

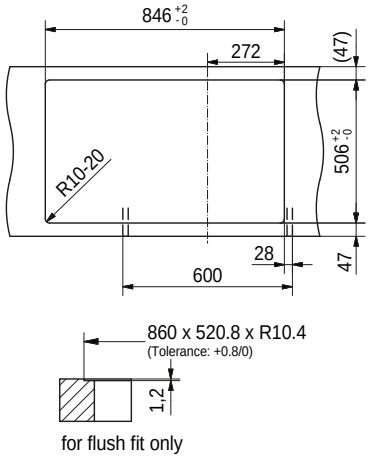

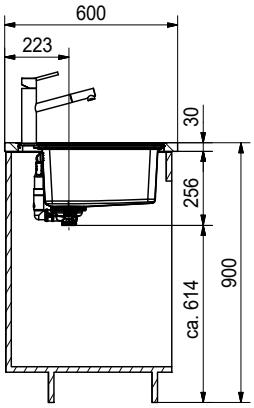

Accessori

Raccomandazione

Opzionale



Vaschetta forata
112.0057.850
168.00/181.00

Opzionale



Tappetino arrotolabile
112.0591.081
146.00/158.00

Opzionale



Tagliere in vetro
112.0355.965
134.00/145.00

Opzionale



Soft Pad
112.0342.598
47.00/51.00

Opzionale



Adattatore Gastronorm
112.0357.743
89.00/96.00

Rubinetto



Mythos Boccaglio estraibile
115.0547.853
1'087.00/1'171.00

Tutti i prezzi sono da intendersi come prezzi consigliati non vincolanti in CHF IVA esclusa / IVA inclusa, validi dal 1° marzo 2023. Restano sempre riservate possibili modifiche di modello, dei prezzi e tecniche. Le fotografie non rappresentano un riferimento per il montaggio. Si applicano le Condizioni generali di Franke Tecnica di Cucina SA. Per scaricare i disegni tecnici: www.franke.ch

Famiglia di prodotti
Mythos

MYTHOS

- Un design impeccabile associato a curvature del bacino che ne favoriscono la pulizia
- Accessori perfettamente abbinati
- Dotato di scarico integrale nascosto altamente igienico











Piletta	Scolatoio a sinistra	Scolatoio a destra	IVA Escl. IVA Incl.
Pomolo a pressione (Acciaio inox)	**127.0671.490**	**127.0671.533**	**1'803.00** 1'942.00
Pomolo a pressione (Cromo)	**127.0671.511**	**127.0671.546**	**1'759.00** 1'895.00

MYX 211-86

<> 600

Dimensioni bacino:
500x400x200 mm
Dimensioni lavello: 860x458 mm

Suggerimenti di progettazione

- Spessore del piano di lavoro: almeno 12 mm
- Ritaglio Slimtop: 846x444 mm
- Ritaglio a filo: v. istruzioni di montaggio
- Foratura pomolo a pressione Ø 35 mm
- Fornitura completa di gruppo di scarico

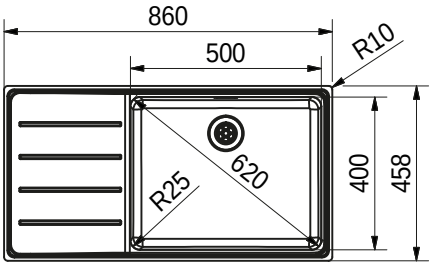

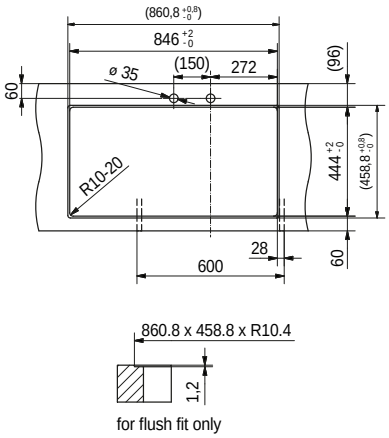

for flush fit only

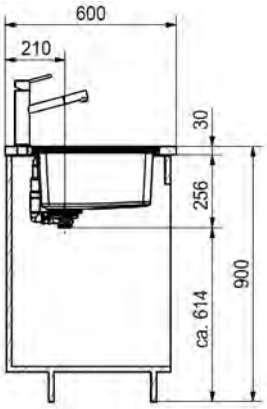

Accessori

Raccomandazione

Opzionale



Vaschetta forata
112.0057.850
168.00/181.00

Opzionale



Tappetino arrotolabile
112.0591.081
146.00/158.00

Opzionale



Tagliere in vetro
112.0355.965
134.00/145.00

Opzionale



Soft Pad
112.0342.598
47.00/51.00

Opzionale



Adattatore Gastronorm
112.0357.743
89.00/96.00

Rubinetto



Mythos Boccaglio estraibile
115.0547.853
1'087.00/1'171.00

Tutti i prezzi sono da intendersi come prezzi consigliati non vincolanti in CHF IVA esclusa / IVA inclusa, validi dal 1° marzo 2023. Restano sempre riservate possibili modifiche di modello, dei prezzi e tecniche. Le fotografie non rappresentano un riferimento per il montaggio. Si applicano le Condizioni generali di Franke Tecnica di Cucina SA. Per scaricare i disegni tecnici: www.franke.ch

Famiglia di prodotti
Mythos

MYTHOS

- Un design impeccabile associato a curvature del bacino che ne favoriscono la pulizia
- Accessori perfettamente abbinati
- Dotato di scarico integrale nascosto altamente igienico











N° Art.	Piletta	IVA Escl. IVA Incl.
127.0671.547	Pomolo a pressione (Acciaio inox)	**1'622.00** 1'747.00
127.0671.548	Pomolo a pressione (Cromo)	**1'578.00** 1'700.00

MYX 210-50 A

<> 600

Dimensioni bacino:
500x400x200 mm
Dimensioni lavello: 580x520 mm

Suggerimenti di progettazione

- Spessore del piano di lavoro: almeno 12 mm
- Ritaglio Slimtop: 566x506 mm
- Ritaglio a filo: v. istruzioni di montaggio
- Lochbohrung Druckknopf Ø 35 mm
- Fornitura completa di gruppo di scarico

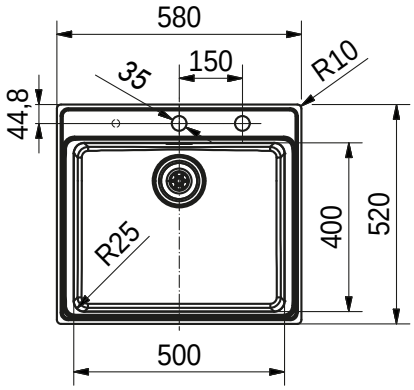

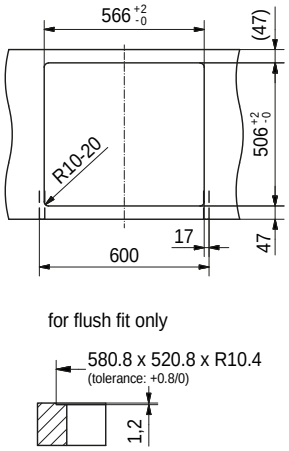

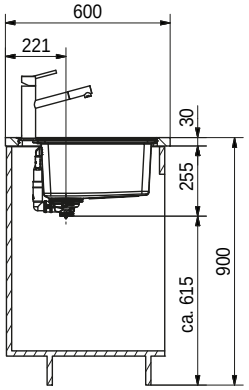

Accessori

Raccomandazione

Opzionale



Vaschetta forata
112.0057.850
168.00/181.00

Opzionale



Tappetino arrotolabile
112.0591.081
146.00/158.00

Opzionale



Tagliere in vetro
112.0355.965
134.00/145.00

Opzionale



Soft Pad
112.0342.598
47.00/51.00

Opzionale



Adattatore Gastronorm
112.0357.743
89.00/96.00

Rubinetto



Mythos Boccaglio estraibile
115.0547.853
1'087.00/1'171.00

Tutti i prezzi sono da intendersi come prezzi consigliati non vincolanti in CHF IVA esclusa / IVA inclusa, validi dal 1° marzo 2023. Restano sempre riservate possibili modifiche di modello, dei prezzi e tecniche. Le fotografie non rappresentano un riferimento per il montaggio. Si applicano le Condizioni generali di Franke Tecnica di Cucina SA. Per scaricare i disegni tecnici: www.franke.ch

Famiglia di prodotti
Maris

NEW FRANKE BOX

- Bacino dallo stile deciso con curvature angolari minimaliste
- Piano rubinetteria integrato armonicamente
- Dotato di scarico integrale igienico











N° Art.	Piletta	IVA Escl. IVA Incl.
127.0693.463	Pomolo a pressione (Acciaio inox)	**1'264.00** 1'362.00
127.0693.464	Pomolo a pressione (Cromo)	**1'220.00** 1'314.00

BXX 210-50 A

<> 550

Dimensioni bacino:
500x410x200 mm
Dimensioni lavello: 530x510 mm

Suggerimenti di progettazione

- Spessore del piano di lavoro: almeno 12 mm
- Ritaglio Slimtop: 510x490 mm R10
- Ritaglio a filo: v. istruzioni di montaggio
- Fornitura completa di gruppo di scarico

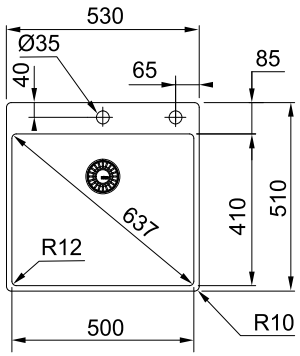

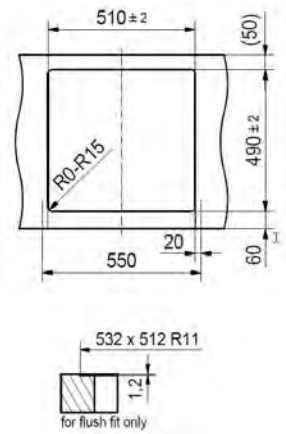

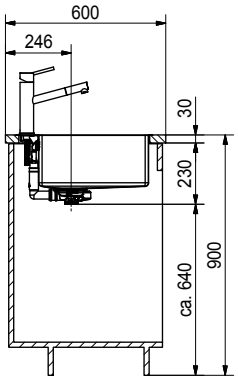

Accessori

Opzionale



Vaschetta forata
112.0394.981
168.00/181.00

Opzionale

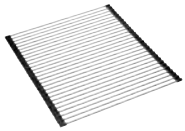

Tappetino arrotolabile
112.0080.355
146.00/158.00

Opzionale



Tagliere
112.0539.120
157.00/170.00

Opzionale

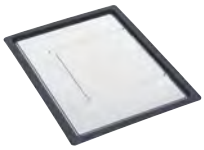

Scolatoio mobile
112.0204.360
157.00/170.00

Opzionale



Andy Chef
112.0619.946
563.00/607.00

Raccomandazione

Rubinetto



Atlas Neo Boccaglio estraibile
115.0521.438
580.00/625.00

Tutti i prezzi sono da intendersi come prezzi consigliati non vincolanti in CHF IVA esclusa / IVA inclusa, validi dal 1° marzo 2023. Restano sempre riservate possibili modifiche di modello, dei prezzi e tecniche. Le fotografie non rappresentano un riferimento per il montaggio. Si applicano le Condizioni generali di Franke Tecnica di Cucina SA. Per scaricare i disegni tecnici: www.franke.ch

INCASSO A FILO / SLIMTOP

Famiglia di prodotti
Maris

NEW FRANKE BOX

- Bacino dallo stile deciso con curvature angolari minimaliste
- Piano rubinetteria integrato armonicamente
- Dotato di scarico integrale igienico










N° Art.	Piletta	IVA Escl. IVA Incl.
127.0693.459	Pomolo a pressione (Acciaio inox)	**1'194.00** 1'286.00
127.0693.462	Pomolo a pressione (Cromo)	**1'150.00** 1'239.00

BXX 210-40 A

<> 450

Dimensioni bacino:
400x410x200 mm
Dimensioni lavello: 430x510 mm

Suggerimenti di progettazione

- Spessore del piano di lavoro: almeno 12 mm
- Ritaglio Slimtop: 410x490 mm R10
- Ritaglio a filo: v. istruzioni di montaggio
- Fornitura completa di gruppo di scarico

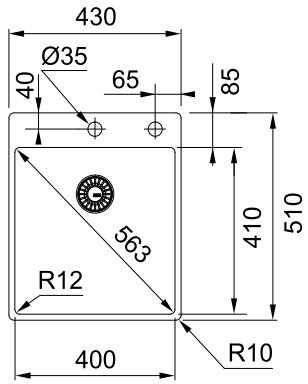

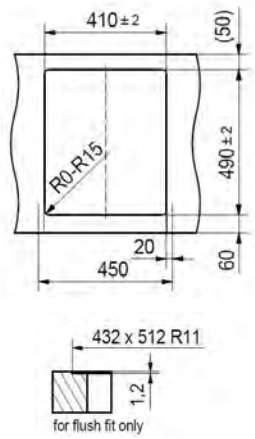

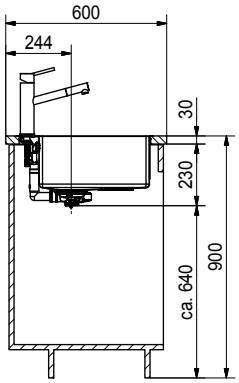

Accessori

Opzionale



Vaschetta forata
112.0394.981
168.00/181.00

Opzionale

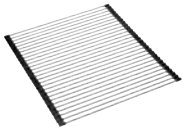

Tappetino arrotolabile
112.0080.355
146.00/158.00

Opzionale



Tagliere
112.0539.120
157.00/170.00

Opzionale

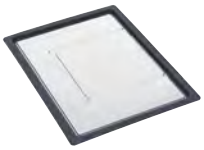

Scolatoio mobile
112.0204.360
157.00/170.00

Opzionale



Andy Chef
112.0619.946
563.00/607.00

Raccomandazione

Rubinetto



Atlas Neo Boccaglio estraibile
115.0521.438
580.00/625.00

Tutti i prezzi sono da intendersi come prezzi consigliati non vincolanti in CHF IVA esclusa / IVA inclusa, validi dal 1° marzo 2023. Restano sempre riservate possibili modifiche di modello, dei prezzi e tecniche. Le fotografie non rappresentano un riferimento per il montaggio. Si applicano le Condizioni generali di Franke Tecnica di Cucina SA. Per scaricare i disegni tecnici: www.franke.ch

Famiglia di prodotti
Smart

LARGO

- Un design classico associato a curvature del bacino che ne favoriscono la pulizia
- Dotato di scarico integrale altamente igienico










N° Art.	Piletta	IVA Escl. IVA Incl.
127.0671.626	Pomolo girevole (Acciaio inox)	**1'034.00** 1'114.00
127.0671.623	Pomolo girevole (Cromo)	**984.00** 1'060.00
127.0601.409	Piletta con scarico a setaccio	**909.00** 979.00

LAX 210 / 610 50 (41)

<> 600

Dimensioni bacino:
500x410x175 mm
Dimensioni lavello: 530x440 mm

Suggerimenti di progettazione

- Spessore del piano di lavoro: almeno 30 mm
- Ritaglio Slimtop: 517x427 mm R58,5
- Ritaglio a filo: v. istruzioni di montaggio
- Foratura pomolo girevole Ø 18 mm o 22 mm (flessibile)
- Fornitura completa di gruppo di scarico

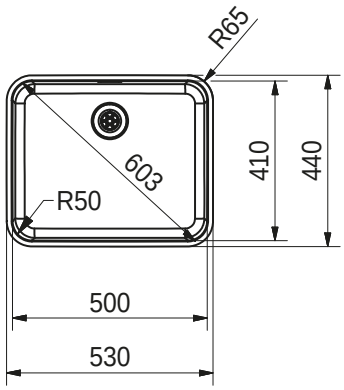

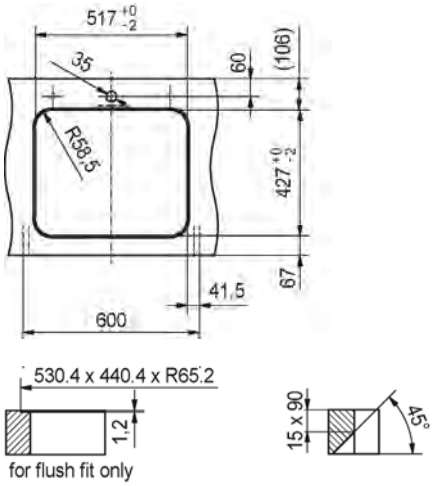

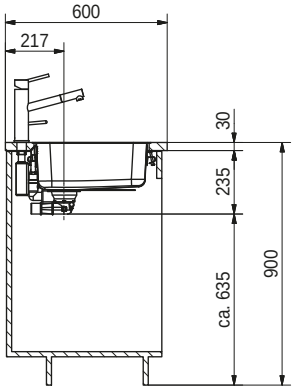

Accessori

Opzionale



Vaschetta forata
112.0175.520
111.00/120.00

Opzionale



Scolatoio mobile
112.0188.651
157.00/170.00

Opzionale

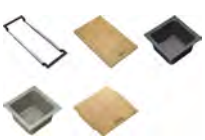

Sistema di accessori
ALL-IN (vedi pagina 184)

Raccomandazione

Rubinetto



Tango Neo Boccaglio estraibile
115.0596.388
1'032.00/1'112.00

Tutti i prezzi sono da intendersi come prezzi consigliati non vincolanti in CHF IVA esclusa / IVA inclusa, validi dal 1° marzo 2023. Restano sempre riservate possibili modifiche di modello, dei prezzi e tecniche. Le fotografie non rappresentano un riferimento per il montaggio. Si applicano le Condizioni generali di Franke Tecnica di Cucina SA. Per scaricare i disegni tecnici: www.franke.ch

EPOS

- Lavello moderno associato a curvature del bacino che ne favoriscono la pulizia
- Raffinato piano di scolo con eleganti scanalature
- Dotato di scarico integrale altamente igienico







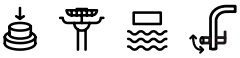



Piletta	Scolatoio a sinistra	Scolatoio a destra	IVA Escl. IVA Incl.
Pomolo a pressione (Acciaio inox)	**127.0671.652**	**127.0671.654**	**1'627.00** 1'753.00
Pomolo a pressione (Cromo)	**127.0671.651**	**127.0671.653**	**1'583.00** 1'705.00

EOX 251

<> 600

Dimensioni bacino:
360x390x175 mm
Dimensioni lavello: 1000x510 mm

Suggerimenti di progettazione

- Spessore del piano di lavoro: almeno 30 mm
- Ritaglio Slimtop: 987x497 mm
- Ritaglio a filo: v. istruzioni di montaggio
- Fornitura completa di gruppo di scarico

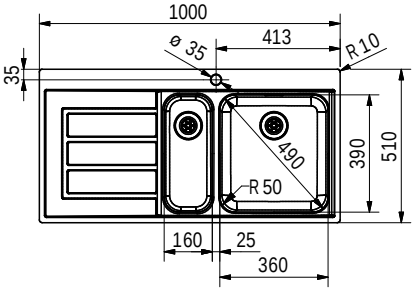

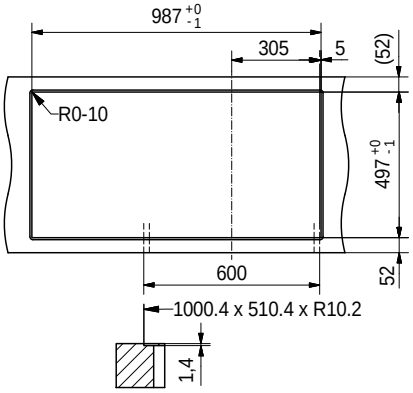

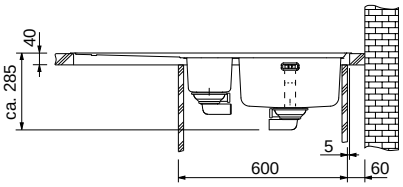

Accessori

Opzionale



Vaschetta forata
112.0081.491
111.00/120.00

Opzionale

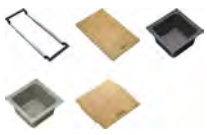

Sistema di accessori
ALL-IN (vedi pagina 184)

Raccomandazione

Rubinetto



Eos-Neo Doccia estraibile
115.0590.045
974.00/1'049.00

Tutti i prezzi sono da intendersi come prezzi consigliati non vincolanti in CHF IVA esclusa / IVA inclusa, validi dal 1° marzo 2023. Restano sempre riservate possibili modifiche di modello, dei prezzi e tecniche. Le fotografie non rappresentano un riferimento per il montaggio. Si applicano le Condizioni generali di Franke Tecnica di Cucina SA. Per scaricare i disegni tecnici: www.franke.ch

EPOS

- Lavello moderno associato a curvature del bacino che ne favoriscono la pulizia
- Raffinato piano di scolo con eleganti scanalature
- Dotato di scarico integrale altamente igienico






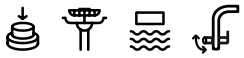



Piletta	Scolatoio a sinistra	Scolatoio a destra	IVA Escl. IVA Incl.
Pomolo a pressione (Acciaio inox)	**127.0671.638**	**127.0671.640**	**1'386.00** 1'493.00
Pomolo a pressione (Cromo)	**127.0671.637**	**127.0671.639**	**1'342.00** 1'446.00

EOX 211

<> 500

Dimensioni bacino:
445x390x175 mm
Dimensioni lavello: 1000x510 mm

Suggerimenti di progettazione

- Spessore del piano di lavoro: almeno 30 mm
- Ritaglio Slimtop: 987x497 mm
- Ritaglio a filo: v. istruzioni di montaggio
- Fornitura completa di gruppo di scarico

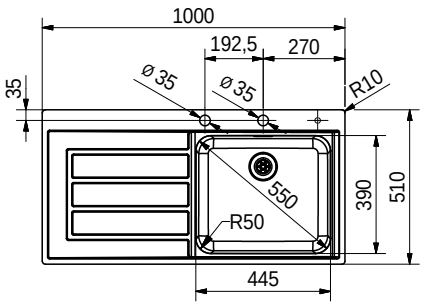

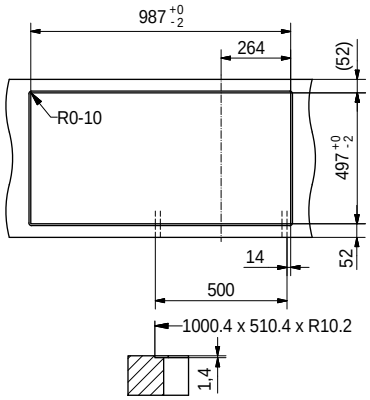

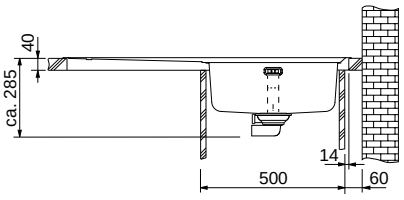

Accessori

Opzionale



Vaschetta forata
112.0081.491
111.00/120.00

Opzionale

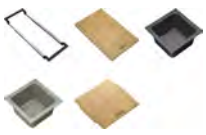

Sistema di accessori
ALL-IN (vedi pagina 184)

Raccomandazione

Rubinetto



Eos-Neo Doccia estraibile
115.0590.045
974.00/1'049.00

Tutti i prezzi sono da intendersi come prezzi consigliati non vincolanti in CHF IVA esclusa / IVA inclusa, validi dal 1° marzo 2023. Restano sempre riservate possibili modifiche di modello, dei prezzi e tecniche. Le fotografie non rappresentano un riferimento per il montaggio. Si applicano le Condizioni generali di Franke Tecnica di Cucina SA. Per scaricare i disegni tecnici: www.franke.ch

EPOS

- Lavello moderno associato a curvature del bacino che ne favoriscono la pulizia
- Raffinato piano di scolo con eleganti scanalature
- Dotato di scarico integrale altamente igienico







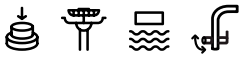

N° Art.	Piletta	IVA Escl. IVA Incl.
127.0671.656	Pomolo a pressione (Acciaio inox)	**1'527.00** 1'645.00
127.0671.655	Pomolo a pressione (Cromo)	**1'483.00** 1'598.00



EOX 252-E

<> 900

Dimensioni bacino:
360x445x175 mm e
160x300x120 mm
Dimensioni lavello: 1053x513 mm

Suggerimenti di progettazione

- Spessore del piano di lavoro: almeno 30 mm
- Ritaglio Slimtop: v. istruzioni di montaggio
- Ritaglio a filo: v. istruzioni di montaggio
- Fornitura completa di gruppo di scarico

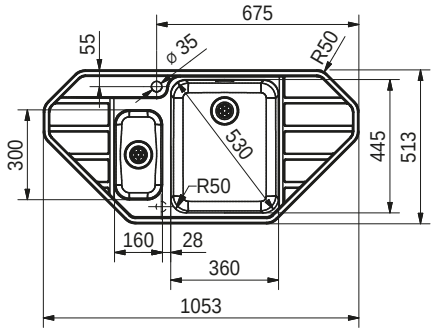

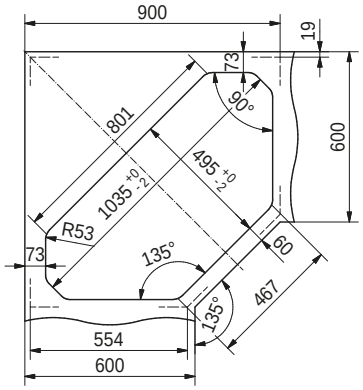

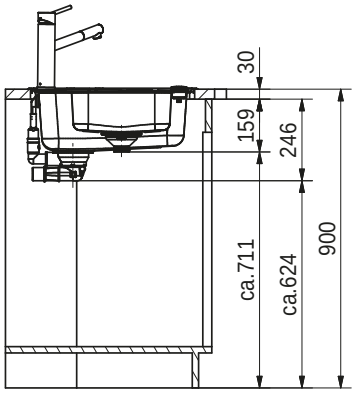

Accessori

Inclusivo



Vaschetta forata
112.0041.519
104.00/113.00

Opzionale

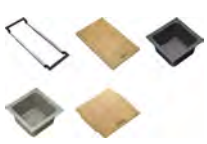

Sistema di accessori
ALL-IN (vedi pagina 184)

Raccomandazione

Rubinetto



Eos-Neo Doccia estraibile
115.0590.045
974.00/1'049.00

Tutti i prezzi sono da intendersi come prezzi consigliati non vincolanti in CHF IVA esclusa / IVA inclusa, validi dal 1° marzo 2023. Restano sempre riservate possibili modifiche di modello, dei prezzi e tecniche. Le fotografie non rappresentano un riferimento per il montaggio. Si applicano le Condizioni generali di Franke Tecnica di Cucina SA. Per scaricare i disegni tecnici: www.franke.ch

Famiglia di prodotti
Maris

MARIS

- Un design moderno associato a un bacino con curvature strette
- Acciaio inox con finitura opaca (Industrial Design)
- Dotato di piletta semi-integrale










N° Art.	Piletta	IVA Escl. IVA Incl.
127.0671.710	Pomolo girevole (Acciaio inox)	**802.00** 864.00
127.0671.709	Pomolo girevole (Cromo)	**777.00** 837.00
127.0553.962	Piletta con scarico a setaccio	**732.00** 789.00

MRX 210-55

<> 600

Dimensioni bacino:
550x400x180 mm
Dimensioni lavello: 590x440 mm

Suggerimenti di progettazione

- Spessore del piano di lavoro: almeno 12 mm
- Ritaglio Slimtop: 560x410 mm R10
- Ritaglio a filo: v. istruzioni di montaggio
- Foratura pomolo girevole Ø 18 mm o 22 mm (flessibile)
- Fornitura completa di gruppo di scarico

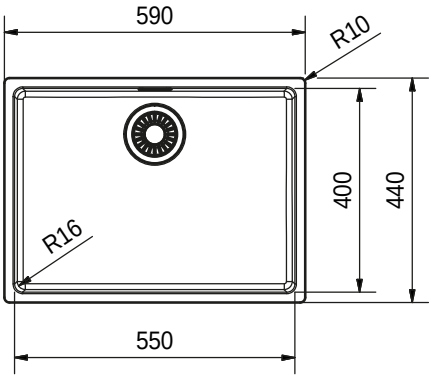

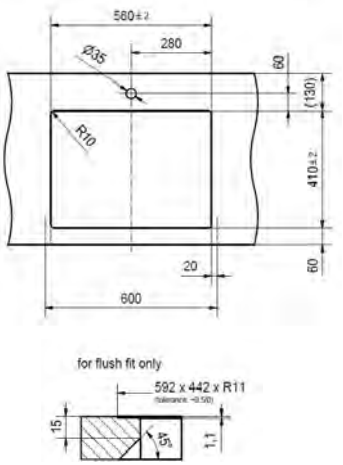

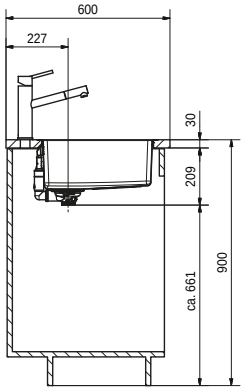

Accessori

Opzionale



Vaschetta forata
112.0057.850
168.00/181.00

Opzionale



Tappetino arrotolabile
112.0030.882
146.00/158.00

Opzionale



Tagliere
112.0520.471
67.00/73.00

Opzionale



Scolatoio mobile
112.0188.651
157.00/170.00

Opzionale

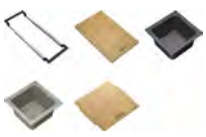

Sistema di accessori
ALL-IN (vedi pagina 184)

Raccomandazione

Rubinetto



Orbit Boccaglio estraibile
115.0569.461
619.00/667.00

Tutti i prezzi sono da intendersi come prezzi consigliati non vincolanti in CHF IVA esclusa / IVA inclusa, validi dal 1° marzo 2023. Restano sempre riservate possibili modifiche di modello, dei prezzi e tecniche. Le fotografie non rappresentano un riferimento per il montaggio. Si applicano le Condizioni generali di Franke Tecnica di Cucina SA. Per scaricare i disegni tecnici: www.franke.ch

Famiglia di prodotti
Maris

MARIS

- Un design moderno associato a un bacino con curvature strette
- Acciaio inox con finitura opaca (Industrial Design)
- Dotato di piletta semi-integrale










N° Art.	Piletta	IVA Escl. IVA Incl.
127.0671.708	Pomolo girevole (Acciaio inox)	**780.00** 841.00
127.0671.707	Pomolo girevole (Cromo)	**755.00** 814.00
127.0531.810	Piletta con scarico a setaccio	**710.00** 765.00

MRX 210-50

<> 550

Dimensioni bacino:
500x400x180 mm
Dimensioni lavello: 540x440 mm

Suggerimenti di progettazione

- Spessore del piano di lavoro: almeno 12 mm
- Ritaglio Slimtop: 510x410 mm R10
- Ritaglio a filo: v. istruzioni di montaggio
- Foratura pomolo girevole Ø 18 mm o 22 mm (flessibile)
- Fornitura completa di gruppo di scarico

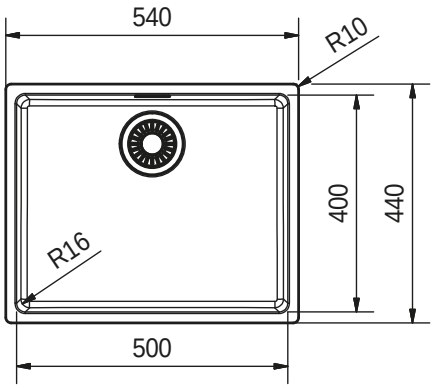

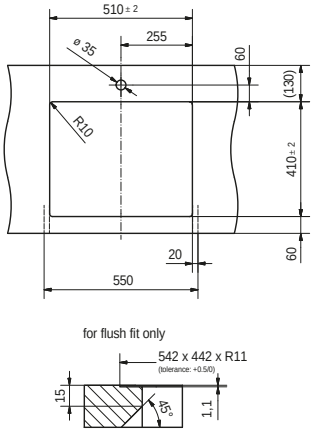

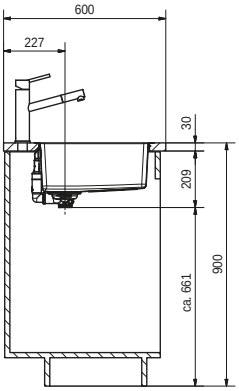

Accessori

Raccomandazione

Opzionale



Vaschetta forata
112.0057.850
168.00/181.00

Opzionale



Tappetino arrotolabile
112.0030.882
146.00/158.00

Opzionale



Tagliere
112.0520.471
67.00/73.00

Opzionale



Scolatoio mobile
112.0188.651
157.00/170.00

Opzionale

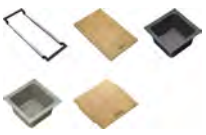

Sistema di accessori
ALL-IN (vedi pagina 184)

Rubinetto



Orbit Boccaglio
estraibile
115.0569.461
619.00/667.00

Tutti i prezzi sono da intendersi come prezzi consigliati non vincolanti in CHF IVA esclusa / IVA inclusa, validi dal 1° marzo 2023. Restano sempre riservate possibili modifiche di modello, dei prezzi e tecniche. Le fotografie non rappresentano un riferimento per il montaggio. Si applicano le Condizioni generali di Franke Tecnica di Cucina SA. Per scaricare i disegni tecnici: www.franke.ch

Famiglia di prodotti
Maris

MARIS

- Modernes Design kombiniert mit einem engen Beckenradius
- Formschön integrierte Armaturenbank
- Edelstahl mit einem matten Finish (Industrie Design)
- Ausgestattet mit einem Semi-Integral Ventil










N° Art.	Ventil	IVA Escl. IVA Incl.
127.0671.724	Pomolo girevole (Acciaio inox)	**887.00** 956.00
127.0671.723	Pomolo girevole (Cromo)	**862.00** 929.00
127.0531.852	Piletta con scarico a setaccio	**817.00** 880.00

MRX 210-50 A

<> 550

Dimensioni bacino:
500x400x180 mm
Dimensioni lavello: 530x510 mm

Suggerimenti di progettazione

- Spessore del piano di lavoro: almeno 12 mm
- Ritaglio Slimtop: 510x490 mm R10
- Ritaglio a filo: v. istruzioni di montaggio
- Fornitura completa di gruppo di scarico

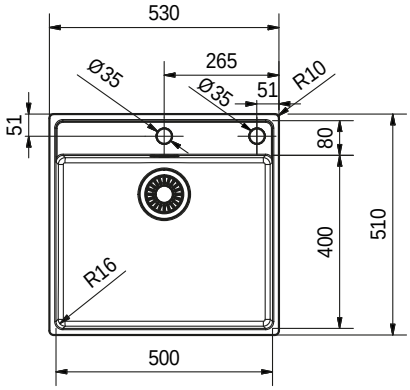

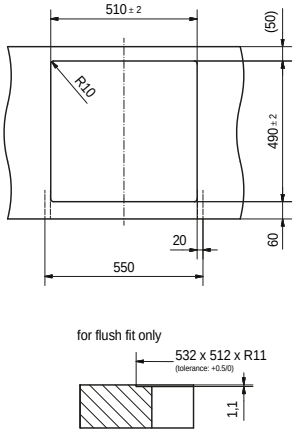

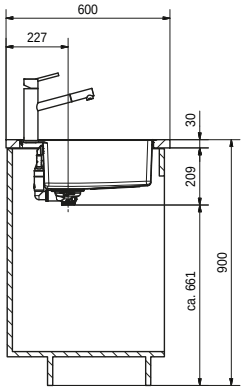

Accessori

Raccomandazione

Opzionale



Vaschetta forata
112.0057.850
168.00/181.00

Opzionale



Tappetino arrotolabile
112.0030.882
146.00/158.00

Opzionale



Tagliere
112.0520.471
67.00/73.00

Opzionale



Scolatoio mobile
112.0188.651
157.00/170.00

Opzionale

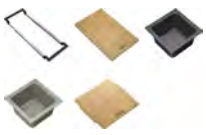

Sistema di accessori
ALL-IN (vedi pagina 184)

Rubinetto



Orbit Boccaglio
estraibile
115.0569.461
619.00/667.00

Tutti i prezzi sono da intendersi come prezzi consigliati non vincolanti in CHF IVA esclusa / IVA inclusa, validi dal 1° marzo 2023. Restano sempre riservate possibili modifiche di modello, dei prezzi e tecniche. Le fotografie non rappresentano un riferimento per il montaggio. Si applicano le Condizioni generali di Franke Tecnica di Cucina SA. Per scaricare i disegni tecnici: www.franke.ch

Famiglia di prodotti
Maris

MARIS

- Un design moderno associato a un bacino con curvature strette
- Acciaio inox con finitura opaca (Industrial Design)
- Dotato di piletta semi-integrale










N° Art.	Piletta	IVA Escl. IVA Incl.
127.0671.706	Pomolo girevole (Acciaio inox)	**759.00** 818.00
127.0671.705	Pomolo girevole (Cromo)	**734.00** 791.00
127.0553.961	Piletta con scarico a setaccio	**689.00** 743.00

MRX 210-45

<> 500

Dimensioni bacino:
450x400x180 mm
Dimensioni lavello: 490x440 mm

Suggerimenti di progettazione

- Spessore del piano di lavoro: almeno 12 mm
- Ritaglio Slimtop: 460x410 mm R10
- Ritaglio a filo: v. istruzioni di montaggio
- Foratura pomolo girevole Ø 18 mm o 22 mm (flessibile)
- Fornitura completa di gruppo di scarico

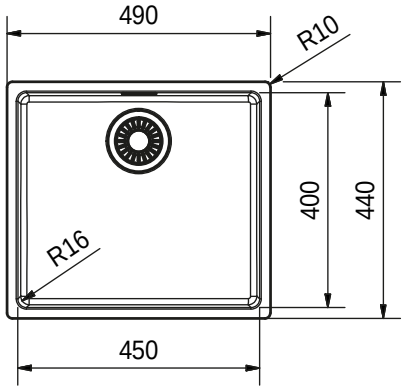

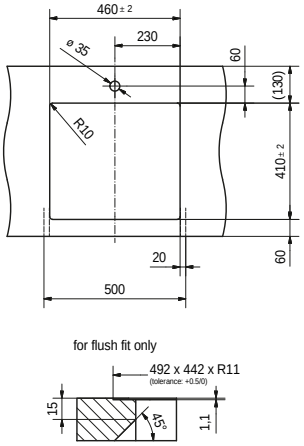

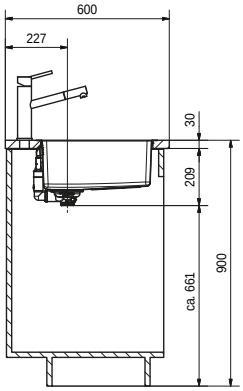

Accessori

Raccomandazione

Opzionale



Vaschetta forata
112.0057.850
168.00/181.00

Opzionale



Tappetino arrotolabile
112.0030.882
146.00/158.00

Opzionale



Tagliere
112.0520.471
67.00/73.00

Opzionale



Scolatoio mobile
112.0188.651
157.00/170.00

Opzionale

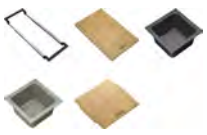

Sistema di accessori
ALL-IN (vedi pagina 184)

Rubinetto



Orbit Boccaglio
estraibile
115.0569.461
619.00/667.00

Tutti i prezzi sono da intendersi come prezzi consigliati non vincolanti in CHF IVA esclusa / IVA inclusa, validi dal 1° marzo 2023. Restano sempre riservate possibili modifiche di modello, dei prezzi e tecniche. Le fotografie non rappresentano un riferimento per il montaggio. Si applicano le Condizioni generali di Franke Tecnica di Cucina SA. Per scaricare i disegni tecnici: www.franke.ch

Famiglia di prodotti
Maris

MARIS

- Un design moderno associato a un bacino con curvature strette
- Acciaio inox con finitura opaca (Industrial Design)
- Dotato di piletta semi-integrale










N° Art.	Piletta	IVA Escl. IVA Incl.
127.0671.704	Pomolo girevole (Acciaio inox)	**738.00** 795.00
127.0671.703	Pomolo girevole (Cromo)	**713.00** 768.00
127.0531.809	Piletta con scarico a setaccio	**668.00** 720.00

MRX 210-40

<> 450

Dimensioni bacino:
400x400x180 mm
Dimensioni lavello: 440x440 mm

Suggerimenti di progettazione

- Spessore del piano di lavoro: almeno 12 mm
- Ritaglio Slimtop: 410x410 mm R10
- Ritaglio a filo: v. istruzioni di montaggio
- Foratura pomolo girevole Ø 18 mm o 22 mm (flessibile)
- Fornitura completa di gruppo di scarico

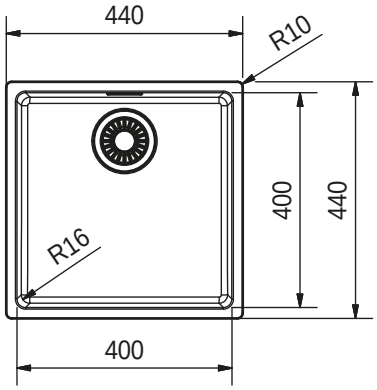

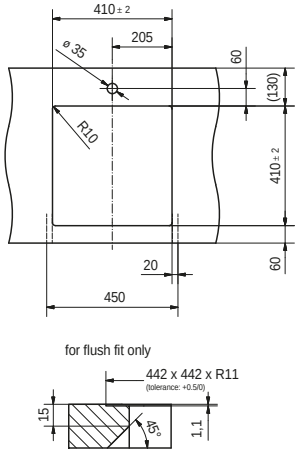

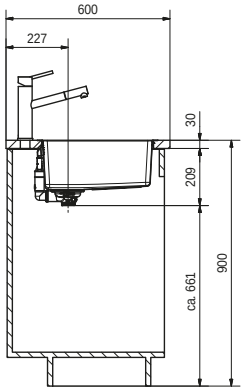

Accessori

Opzionale



Vaschetta forata
112.0057.850
168.00/181.00

Opzionale

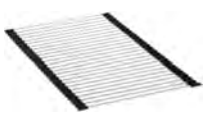

Tappetino arrotolabile
112.0030.882
146.00/158.00

Opzionale



Tagliere
112.0520.471
67.00/73.00

Opzionale



Scolatoio mobile
112.0188.651
157.00/170.00

Opzionale

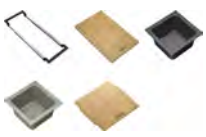

Sistema di accessori ALL-IN (vedi pagina 184)

Raccomandazione

Rubinetto



Orbit Boccaglio estraibile
115.0569.461
619.00/667.00

Tutti i prezzi sono da intendersi come prezzi consigliati non vincolanti in CHF IVA esclusa / IVA inclusa, validi dal 1° marzo 2023. Restano sempre riservate possibili modifiche di modello, dei prezzi e tecniche. Le fotografie non rappresentano un riferimento per il montaggio. Si applicano le Condizioni generali di Franke Tecnica di Cucina SA. Per scaricare i disegni tecnici: www.franke.ch

Famiglia di prodotti
Maris

MARIS

- Un design moderno associato a un bacino con curvature strette
- Piano rubinetteria integrato armonicamente
- Acciaio inox con finitura opaca (Industrial Design)
- Dotato di piletta semi-integrale










N° Art.	Piletta	IVA Escl. IVA Incl.
127.0671.722	Pomolo girevole (Acciaio inox)	**839.00** 904.00
127.0671.721	Pomolo girevole (Cromo)	**814.00** 877.00
127.0531.851	Piletta con scarico a setaccio	**769.00** 829.00

MRX 210-40 A

<> 450

Dimensioni bacino:
400x400x180 mm
Dimensioni lavello: 430x510 mm

Suggerimenti di progettazione

- Spessore del piano di lavoro: almeno 12 mm
- Ritaglio Slimtop: 410x490 mm R10
- Ritaglio a filo: v. istruzioni di montaggio
- Fornitura completa di gruppo di scarico

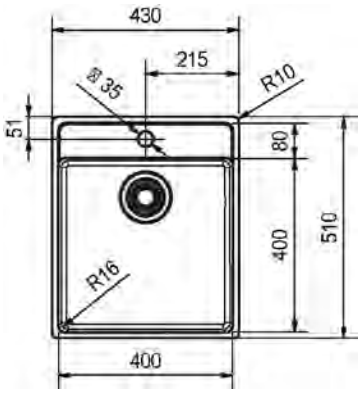

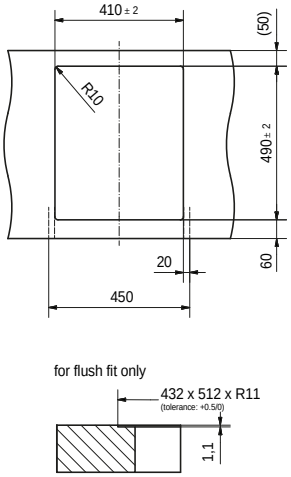

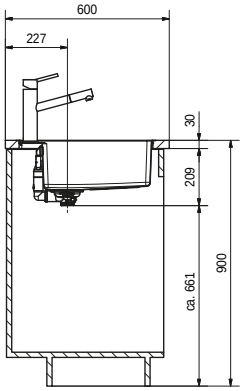

Accessori

Raccomandazione

Opzionale



Vaschetta forata
112.0057.850
168.00/181.00

Opzionale



Tappetino arrotolabile
112.0030.882
146.00/158.00

Opzionale



Tagliere
112.0520.471
67.00/73.00

Opzionale



Scolatoio mobile
112.0188.651
157.00/170.00

Opzionale

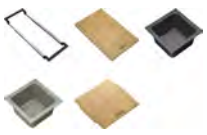

Sistema di accessori
ALL-IN (vedi pagina 184)

Rubinetto



Orbit Boccaglio
estraibile
115.0569.461
619.00/667.00

Tutti i prezzi sono da intendersi come prezzi consigliati non vincolanti in CHF IVA esclusa / IVA inclusa, validi dal 1° marzo 2023. Restano sempre riservate possibili modifiche di modello, dei prezzi e tecniche. Le fotografie non rappresentano un riferimento per il montaggio. Si applicano le Condizioni generali di Franke Tecnica di Cucina SA. Per scaricare i disegni tecnici: www.franke.ch

Famiglia di prodotti
Maris

NEW MARIS

- Un design moderno associato a un bacino con curvature strette
- Acciaio inox con finitura opaca (Industrial Design)
- Dotato di piletta semi-integrale










N° Art.	Piletta	IVA Escl. IVA Incl.
127.0693.451	Pomolo girevole (Acciaio inox)	**718.00** 774.00
127.0693.452	Pomolo girevole (Cromo)	**693.00** 747.00
127.0531.915	Piletta con scarico a setaccio	**648.00** 698.00

MRX 210-34

<> 400

Dimensioni bacino:
340x400x180 mm
Dimensioni lavello: 380x440 mm

Suggerimenti di progettazione

- Spessore del piano di lavoro: almeno 12 mm
- Ritaglio Slimtop: 350x410 mm R10
- Ritaglio a filo: v. istruzioni di montaggio
- Foratura pomolo girevole Ø 18 mm o 22 mm (flessibile)
- Fornitura completa di gruppo di scarico

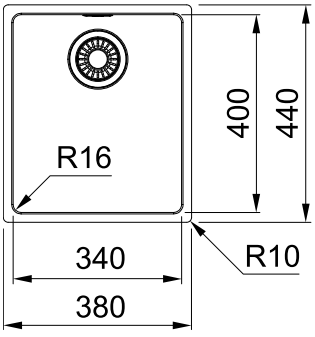

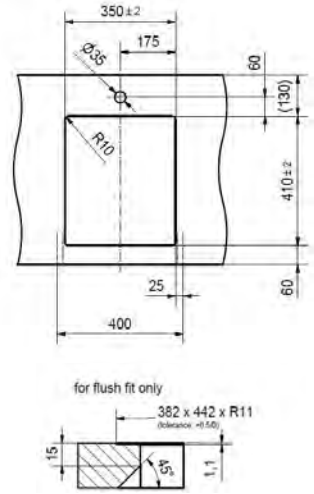

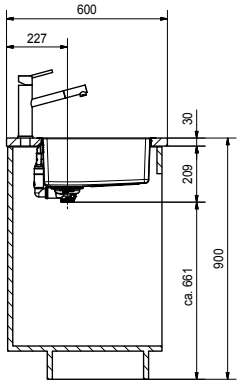

Accessori

Raccomandazione

Opzionale



Vaschetta forata
112.0057.850
168.00/181.00

Opzionale



Tappetino arrotolabile
112.0030.882
146.00/158.00

Opzionale



Tagliere
112.0520.471
67.00/73.00

Opzionale



Scolatoio mobile
112.0188.651
157.00/170.00

Opzionale

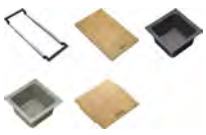

Sistema di accessori ALL-IN (vedi pagina 184)

Rubinetto



Orbit Boccaglio estraibile
115.0569.461
619.00/667.00

Tutti i prezzi sono da intendersi come prezzi consigliati non vincolanti in CHF IVA esclusa / IVA inclusa, validi dal 1° marzo 2023. Restano sempre riservate possibili modifiche di modello, dei prezzi e tecniche. Le fotografie non rappresentano un riferimento per il montaggio. Si applicano le Condizioni generali di Franke Tecnica di Cucina SA. Per scaricare i disegni tecnici: www.franke.ch

MARIS

- Versione speciale con bordo fresato per incasso a filo
- Fragranit con trattamento Sanitized® per una superficie particolarmente igienica
- Disponibile in cinque finiture con effetto pietra autentico









MRG 210-72

<> 800

Dimensioni bacino:
720x400x200 mm
Dimensioni lavello: 753x433 mm

Black Matt - Black Collection
Rispetto alla normale collezione, nella Black Collection il troppopieno, la coppa piletta, lo scarico a setaccio e il pomolo girevole sono in nero opaco. Anche la copri piletta è in nero opaco.

Suggerimenti di progettazione

- Spessore del piano di lavoro incasso a filo: almeno 12 mm
- Ritaglio a filo: v. istruzioni di montaggio
- Foratura pomolo a pressione e foratura pomolo girevole: Ø 35 mm
- Fornitura completa di gruppo di scarico e coperchio per lo scarico

N° Art.	IVA Escl. / IVA Incl.	N° Art.	IVA Escl. / IVA Incl.
Pomolo a pressione		**Piletta con scarico a setaccio**	
135.0682.823 Onyx		**135.0683.023** Onyx	
135.0682.824 Steingrau		**135.0683.024** Steingrau	
135.0682.825 Glacier	**1'095.00** 1'180.00	**135.0683.025** Glacier	**1'010.00** 1'088.00
135.0682.826 Cashmere		**135.0683.026** Cashmere	
135.0682.827 Black Matt		**135.0683.027** Black Matt	
Black Matt - Black Collection		**Black Matt - Black Collection**	
135.0683.052 Black Matt - Black Collection (con pomolo girevole)	**1'169.00** 1'260.00	**135.0683.046** Black Matt - Black Collection (con piletta a tappo)	**1'099.00** 1'184.00

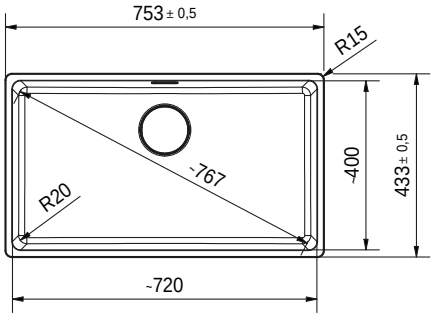

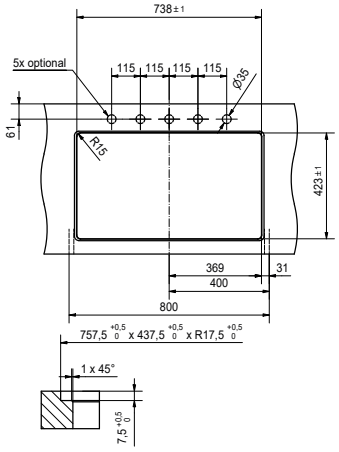

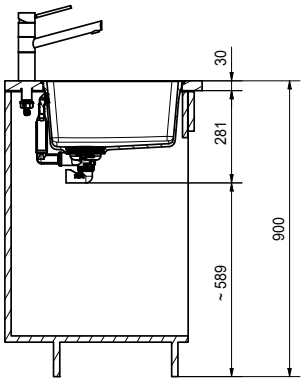

Accessori

Opzionale



Tappetino arrotolabile
112.0030.882
146.00/158.00

Opzionale



Scolatoio mobile
112.0188.651
157.00/170.00

Opzionale

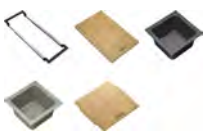

Sistema di accessori ALL-IN (vedi pagina 184)

Raccomandazione

Rubinetto



Kubus Braccio girevole
115.0529.202
812.00/875.00

Tutti i prezzi sono da intendersi come prezzi consigliati non vincolanti in CHF IVA esclusa / IVA inclusa, validi dal 1° marzo 2023. Restano sempre riservate possibili modifiche di modello, dei prezzi e tecniche. Le fotografie non rappresentano un riferimento per il montaggio. Si applicano le Condizioni generali di Franke Tecnica di Cucina SA. Per scaricare i disegni tecnici: www.franke.ch

Famiglia di prodotti
Maris

MARIS

- Il piano rubinetteria con gradino e il bordo sottile si inseriscono perfettamente in ogni cucina
- Versione speciale con bordo fresato per incasso a filo
- Fragranit con trattamento Sanitized® per una superficie particolarmente igienica










MRG 210-72 A

<> 800

Dimensioni bacino:
720x400x200 mm
Dimensioni lavello: 753x503 mm

Black Matt - Black Collection
Rispetto alla normale collezione, nella Black Collection il troppo-pieno, la coppa piletta, lo scarico a setaccio e il pomolo girevole sono in nero opaco. Anche la copri piletta è in nero opaco.

Suggerimenti di progettazione

- Spessore del piano di lavoro incasso a filo: almeno 12 mm
- Ritaglio a filo: v. istruzioni di montaggio
- Fornitura completa di gruppo di scarico e coperchio per lo scarico

N° Art.		IVA Escl. / IVA Incl.
Pomolo a pressione		
135.0682.965	Onyx	
135.0682.966	Steingrau	
135.0682.967	Glacier	**1'246.00** / 1'342.00
135.0682.968	Cashmere	
135.0682.969	Black Matt	
Black Matt - Black Collection		
135.0683.055	Black Matt - Black Collection (con pomolo girevole)	**1'320.00** / 1'422.00

N° Art.		IVA Escl. / IVA Incl.
Piletta con scarico a setaccio		
135.0683.039	Onyx	
135.0683.040	Steingrau	
135.0683.041	Glacier	**1'161.00** / 1'251.00
135.0683.042	Cashmere	
135.0683.043	Black Matt	
Black Matt - Black Collection		
135.0683.049	Black Matt - Black Collection (con piletta a tappo)	**1'250.00** / 1'347.00

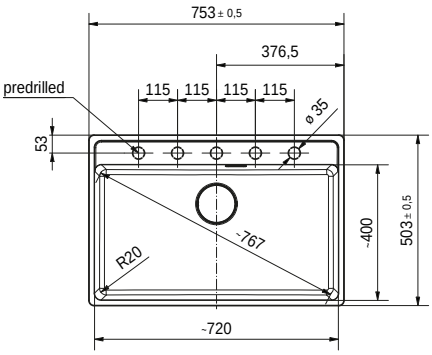

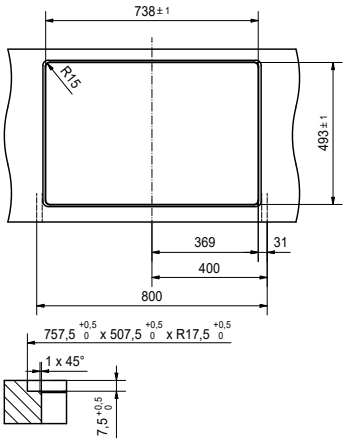

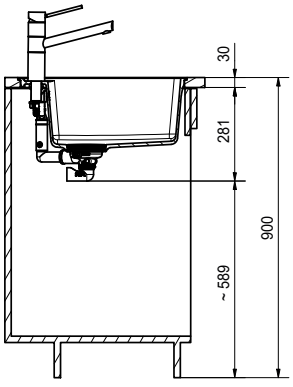

Accessori

Opzionale



Tappetino arrotolabile
112.0030.882
146.00/158.00

Opzionale



Fresa per Fragranite
112.0473.656
20.00/22.00

Opzionale

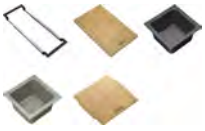

Sistema di accessori
ALL-IN (vedi pagina 184)

Raccomandazione

Rubinetto



Kubus Braccio girevole
115.0529.202
812.00/875.00

Tutti i prezzi sono da intendersi come prezzi consigliati non vincolanti in CHF IVA esclusa / IVA inclusa, validi dal 1° marzo 2023. Restano sempre riservate possibili modifiche di modello, dei prezzi e tecniche. Le fotografie non rappresentano un riferimento per il montaggio. Si applicano le Condizioni generali di Franke Tecnica di Cucina SA. Per scaricare i disegni tecnici: www.franke.ch

Famiglia di prodotti
Maris

MARIS

- Versione speciale con bordo fresato per incasso a filo
- Fragranit con trattamento Sanitized® per una superficie particolarmente igienica
- Disponibile in cinque finiture con effetto pietra autentico








MRG 210-52

<> 600

Dimensioni bacino:
520x400x200 mm
Dimensioni lavello: 553x433 mm

Black Matt - Black Collection
Rispetto alla normale collezione, nella Black Collection il troppopieno, la coppa piletta, lo scarico a setaccio e il pomolo girevole sono in nero opaco. Anche la copri piletta è in nero opaco.

Suggerimenti di progettazione

- Spessore del piano di lavoro incasso a filo: almeno 12 mm
- Ritaglio a filo: v. istruzioni di montaggio
- Foratura pomolo a pressione e foratura pomolo girevole: Ø 35 mm
- Fornitura completa di gruppo di scarico e coperchio per lo scarico

N° Art.		IVA Escl. / IVA Incl.	N° Art.		IVA Escl. / IVA Incl.
Pomolo a pressione			**Piletta con scarico a setaccio**		
135.0682.808	Onyx		**135.0682.988**	Onyx	
135.0682.809	Steingrau		**135.0682.989**	Steingrau	
135.0682.810	Glacier	**982.00** / 1'058.00	**135.0682.990**	Glacier	**897.00** / 967.00
135.0682.811	Cashmere		**135.0683.021**	Cashmere	
135.0682.812	Black Matt		**135.0683.022**	Black Matt	
Black Matt - Black Collection			**Black Matt - Black Collection**		
135.0683.051	Black Matt - Black Collection (con pomolo girevole)	**1'056.00** / 1'138.00	**135.0683.045**	Black Matt - Black Collection (con piletta a tappo)	**986.00** / 1'062.00

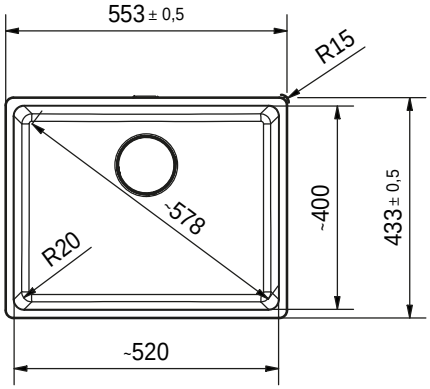

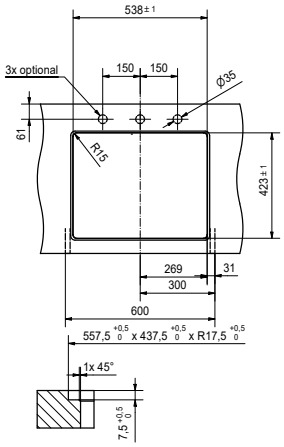

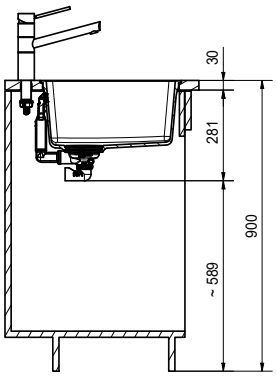

Accessori

Opzionale



Tappetino arrotolabile
112.0030.882
146.00/158.00

Opzionale



Scolatoio mobile
112.0188.651
157.00/170.00

Opzionale

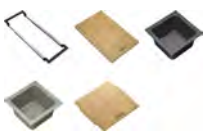

Sistema di accessori ALL-IN (vedi pagina 184)

Raccomandazione

Rubinetto



Kubus Braccio girevole
115.0529.202
812.00/875.00

Tutti i prezzi sono da intendersi come prezzi consigliati non vincolanti in CHF IVA esclusa / IVA inclusa, validi dal 1° marzo 2023. Restano sempre riservate possibili modifiche di modello, dei prezzi e tecniche. Le fotografie non rappresentano un riferimento per il montaggio. Si applicano le Condizioni generali di Franke Tecnica di Cucina SA. Per scaricare i disegni tecnici: www.franke.ch

Famiglia di prodotti
Maris

MARIS

- Il piano rubinetteria con gradino e il bordo sottile si inseriscono perfettamente in ogni cucina
- Versione speciale con bordo fresato per incasso a filo
- Fragranit con trattamento Sanitized® per una superficie particolarmente igienica










MRG 210-52 A

<> 600

Dimensioni bacino:
520x400x200 mm
Dimensioni lavello: 553x503 mm

Black Matt - Black Collection
Rispetto alla normale collezione, nella Black Collection il troppo-pieno, la coppa piletta, lo scarico a setaccio e il pomolo girevole sono in nero opaco. Anche la copri piletta è in nero opaco.

Suggerimenti di progettazione

- Spessore del piano di lavoro incasso a filo: almeno 12 mm
- Ritaglio a filo: v. istruzioni di montaggio
- Fornitura completa di gruppo di scarico e coperchio per lo scarico

N° Art.		IVA Escl. IVA Incl.
Pomolo a pressione		
135.0682.890	Onyx	
135.0682.961	Steingrau	
135.0682.962	Glacier	**1'117.00** 1'204.00
135.0682.963	Cashmere	
135.0682.964	Black Matt	
Black Matt - Black Collection		
135.0683.054	Black Matt - Black Collection (con pomolo girevole)	**1'191.00** 1'283.00

N° Art.		IVA Escl. IVA Incl.
Piletta con scarico a setaccio		
135.0683.034	Onyx	
135.0683.035	Steingrau	
135.0683.036	Glacier	**1'032.00** 1'112.00
135.0683.037	Cashmere	
135.0683.038	Black Matt	
Black Matt - Black Collection		
135.0683.048	Black Matt - Black Collection (con piletta a tappo)	**1'121.00** 1'208.00

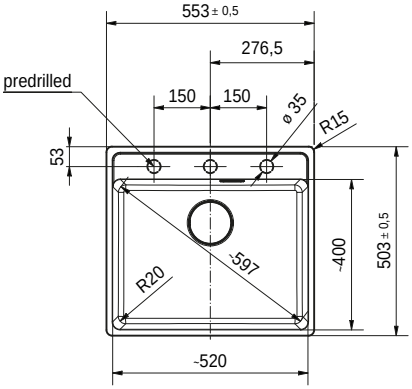

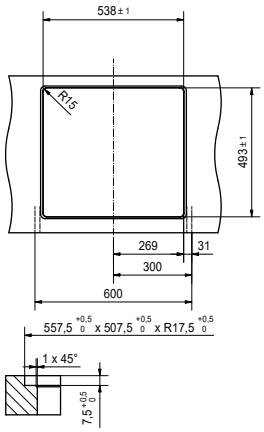

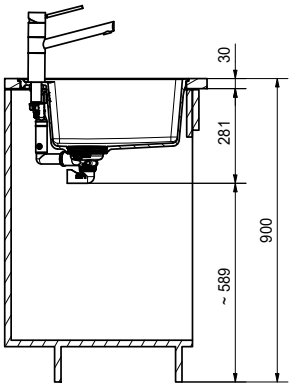

Accessori

Opzionale



Tappetino arrotolabile
112.0030.882
146.00/158.00

Opzionale



Fresa per Fragranite
112.0473.656
20.00/22.00

Opzionale

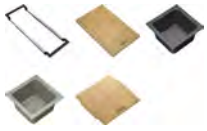

Sistema di accessori
ALL-IN (vedi pagina 184)

Raccomandazione

Rubinetto



Atlas Neo Braccio girevole
115.0521.435
476.00/513.00

Tutti i prezzi sono da intendersi come prezzi consigliati non vincolanti in CHF IVA esclusa / IVA inclusa, validi dal 1° marzo 2023. Restano sempre riservate possibili modifiche di modello, dei prezzi e tecniche. Le fotografie non rappresentano un riferimento per il montaggio. Si applicano le Condizioni generali di Franke Tecnica di Cucina SA. Per scaricare i disegni tecnici: www.franke.ch

Famiglia di prodotti
Maris

MARIS

- Versione speciale con bordo fresato per incasso a filo
- Fragranit con trattamento Sanitized® per una superficie particolarmente igienica
- Disponibile in cinque finiture con effetto pietra autentico








MRG 210-37

<> 450

Dimensioni bacino:
370x400x200 mm
Dimensioni lavello: 403x433 mm

Black Matt - Black Collection
Rispetto alla normale collezione, nella Black Collection il troppopieno, la coppa piletta, lo scarico a setaccio e il pomolo girevole sono in nero opaco. Anche la copri piletta è in nero opaco.

Suggerimenti di progettazione

- Spessore del piano di lavoro incasso a filo: almeno 12 mm
- Ritaglio a filo: v. istruzioni di montaggio
- Foratura pomolo a pressione e foratura pomolo girevole: Ø 35 mm
- Fornitura completa di gruppo di scarico e coperchio per lo scarico

N° Art.		IVA Escl. IVA Incl.
Pomolo a pressione		
135.0682.797	Onyx	
135.0682.804	Steingrau	
135.0682.805	Glacier	**905.00** 975.00
135.0682.806	Cashmere	
135.0682.807	Black Matt	
Black Matt - Black Collection		
135.0683.050	Black Matt - Black Collection (con pomolo girevole)	**979.00** 1'055.00

N° Art.		IVA Escl. IVA Incl.
Piletta con scarico a setaccio		
135.0682.982	Onyx	
135.0682.983	Steingrau	
135.0682.984	Glacier	**820.00** 884.00
135.0682.985	Cashmere	
135.0682.986	Black Matt	
Black Matt - Black Collection		
135.0683.044	Black Matt - Black Collection (con piletta a tappo)	**909.00** 979.00

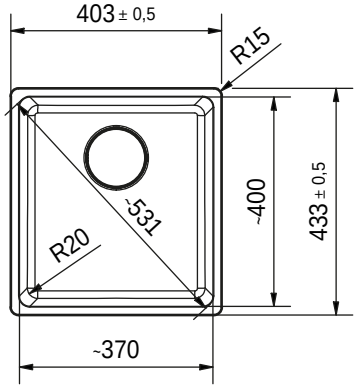

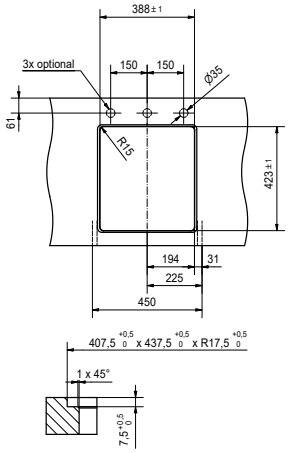

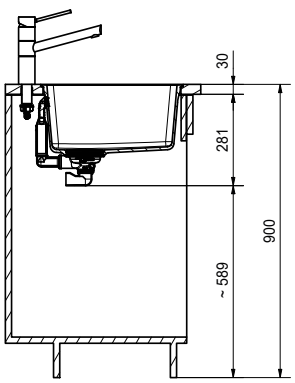

Accessori

Opzionale

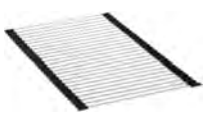

Tappetino arrotolabile
112.0030.882
146.00/158.00

Opzionale



Scolatoio mobile
112.0188.651
157.00/170.00

Opzionale

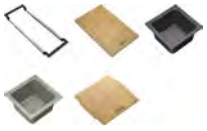

Sistema di accessori
ALL-IN (vedi pagina 184)

Raccomandazione

Rubinetto



Eos-Neo Braccio girevole
115.0590.044
733.00/790.00

Tutti i prezzi sono da intendersi come prezzi consigliati non vincolanti in CHF IVA esclusa / IVA inclusa, validi dal 1° marzo 2023. Restano sempre riservate possibili modifiche di modello, dei prezzi e tecniche. Le fotografie non rappresentano un riferimento per il montaggio. Si applicano le Condizioni generali di Franke Tecnica di Cucina SA. Per scaricare i disegni tecnici: www.franke.ch

MARIS

- Il piano rubinetteria con gradino e il bordo sottile si inseriscono perfettamente in ogni cucina
- Versione speciale con bordo fresato per incasso a filo
- Fragranit con trattamento Sanitized® per una superficie particolarmente igienica










MRG 210-37 A

<> 450

Dimensioni bacino:
370x400x200 mm
Dimensioni lavello: 403x503 mm

Black Matt - Black Collection
Rispetto alla normale collezione, nella Black Collection il troppo-pieno, la coppa piletta, lo scarico a setaccio e il pomolo girevole sono in nero opaco. Anche la copri piletta è in nero opaco.

Suggerimenti di progettazione

- Spessore del piano di lavoro incasso a filo: almeno 12 mm
- Ritaglio a filo: v. istruzioni di montaggio
- Fornitura completa di gruppo di scarico e coperchio per lo scarico

N° Art.	IVA Escl. / IVA Incl.
Pomolo a pressione	
135.0682.829 Onyx	
135.0682.830 Steingrau	
135.0682.831 Glacier	**1'027.00** / 1'107.00
135.0682.832 Cashmere	
135.0682.833 Black Matt	
Black Matt - Black Collection	
135.0683.053 Black Matt - Black Collection (con pomolo girevole)	**1'101.00** / 1'186.00

N° Art.	IVA Escl. / IVA Incl.
Piletta con scarico a setaccio	
135.0683.028 Onyx	
135.0683.029 Steingrau	
135.0683.030 Glacier	**942.00** / 1'015.00
135.0683.031 Cashmere	
135.0683.033 Black Matt	
Black Matt - Black Collection	
135.0683.047 Black Matt - Black Collection (con piletta a tappo)	**1'031.00** / 1'111.00

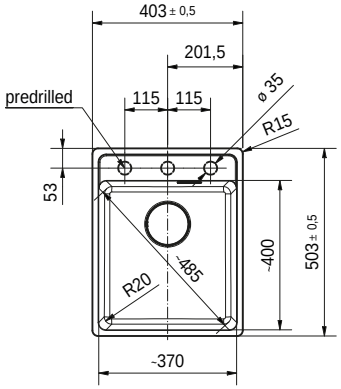

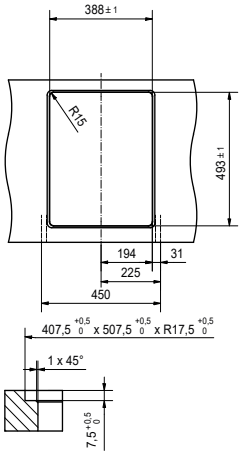

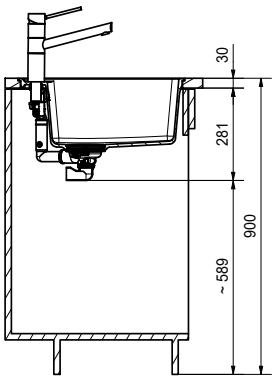

Accessori

Opzionale



Tappetino arrotolabile
112.0030.882
146.00/158.00

Opzionale



Fresa per Fragranite
112.0473.656
20.00/22.00

Opzionale

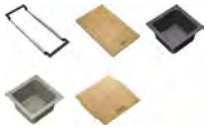

Sistema di accessori
ALL-IN (vedi pagina 184)

Raccomandazione

Rubinetto



Tango Neo Braccio girevole
115.0596.387
846.00/912.00

Tutti i prezzi sono da intendersi come prezzi consigliati non vincolanti in CHF IVA esclusa / IVA inclusa, validi dal 1° marzo 2023. Restano sempre riservate possibili modifiche di modello, dei prezzi e tecniche. Le fotografie non rappresentano un riferimento per il montaggio. Si applicano le Condizioni generali di Franke Tecnica di Cucina SA. Per scaricare i disegni tecnici: www.franke.ch





Installazione

3-IN-1 / 2-IN-1

Acciaio inossidabile

148	**Mythos Masterpiece**	BXM 210/110-68
149		BXM 210/110-68 Premium
150		BXM 210/110-50
151		BXM 210/110-40
152	**Franke Box**	BXX 210/110-54
153		BXX 210/110-50
154		BXX 210/110-45
155		BXX 210/110-40
156		BXX 210/110-34
157		BXX 210/110-16

Fragranit

158	**Centro**	CNG 611-100
159		CNG 611-86
160		CNG 611-78
161		CNG 611-62

Acciaio inossidabile

Opzioni di incasso 3-in-1 (incasso dal basso / Slimtop / incasso a filo)



Mythos Masterpiece
BXM 210/110-68
Dimensioni lavello:
725x450 mm
P. 148



Mythos Masterpiece Premium
BXM 210/110-68 Premium
Dimensioni lavello:
725x450 mm
P. 149



Mythos Masterpiece
BXM 210/110-50
Dimensioni lavello:
540x450 mm
P. 150



Mythos Masterpiece
BXM 210/110-40
Dimensioni lavello:
440x450 mm
P. 151



Box
BXX 210/110-54
Dimensioni lavello:
580x450 mm
P. 152



Box
BXX 210/110-50
Dimensioni lavello:
540x450 mm
P. 153



Box
BXX 210/110-45
Dimensioni lavello:
490x450 mm
P. 154



Box
BXX 210/110-40
Dimensioni lavello:
440x450 mm
P. 155



Box
BXX 210/110-34
Dimensioni lavello:
380x450 mm
P. 156



Box
BXX 210/110-16
Dimensioni lavello:
200x450 mm
P. 157

Fragranit

Opzioni di incasso 2-in-1 (incasso dall'alto / incasso a filo)



Centro
CNG 611-100
Dimensioni lavello:
1000x500 mm
P. 158



Centro
CNG 611-86
Dimensioni lavello:
860x500 mm
P. 159



Centro
CNG 611-78
Dimensioni lavello:
780x500 mm
P. 160



Centro
CNG 611-62
Dimensioni lavello:
620x500 mm
P. 161



Mythos Masterpiece

La vostra nuova opera d’arte.



Regalate alla vostra cucina e alla vostra casa un look elegante e artistico con i colori metallizzati di tendenza della nostra ultima famiglia Mythos Masterpiece. Una gamma selezionata di bacini, rubinetti, dispenser di sapone, scarichi, troppopieno e pomoli a pressione, che unisce un'estetica straordinaria a una qualità senza compromessi, donando alla vostra cucina un aspetto incomparabile.









Eos Neo
Doccia estraibile



Atlas
Disributori di detersivo

Abbinate componenti nella stessa tonalità:



Pomolo a pressione



Troppopieno



Scarico

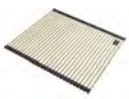

Tappetino arrotolabile



Vaschetta forata

Solo per i bacini Mythos Masterpiece

F INOX TECHNOLOGY

Facili da pulire

Di lunga durata

Resistenti al calore

Scoprite F-Inox, un esclusivo rivestimento Franke in grado di unire le molecole d'acqua, consentendovi di asciugare il bacino senza macchie circolari. Questo rivestimento all'avanguardia è idrorepellente, aumenta la resistenza ai graffi e resiste anche all'acqua bollente. Una vera formula di successo di lunga durata, da apprezzare in tutta la collezione di bacini Mythos Masterpiece.

NEW MYTHOS MASTERPIECE

- Bacino in acciaio inox con rivestimento di alta qualità e curvatura stretta di 12 mm
- Sono possibili abbinamenti cromatici in linea con i nostri rubinetti e accessori
- Opzioni di incasso 3 in 1: Slimtop, incasso a filo e incasso dal basso

Famiglia di prodotti
Mythos







INOX TECHNOLOGY



BXM 210/110-68

<> 800

Dimensioni bacino:
685x410x200 mm
Dimensioni lavello: 725x450 mm

Suggerimenti di progettazione

- Spessore del piano di lavoro: almeno 12 mm
- Ritaglio sottopiano: 685x410 mm R12
- Ritaglio SlimTop: 695x420 mm R10
- Ritaglio a filo: v. istruzioni di montaggio
- Foratura pomolo a pressione Ø 35 mm
- Fornitura completa di gruppo di scarico e griglia

N° Art.	Colore	IVA Escl. / IVA Incl.
Pomolo a pressione		
127.0650.364	Anthracite	
127.0662.643	Gold	**2'229.00** 2'401.00
127.0662.644	Copper	
Piletta con scarico a setaccio		
127.0674.440	Anthracite	
127.0674.533	Gold	**2'144.00** 2'310.00
127.0674.535	Copper	

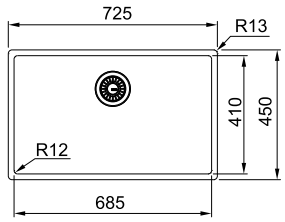

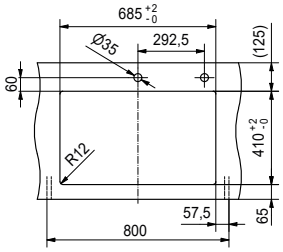

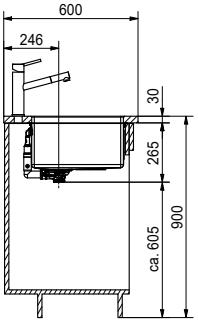

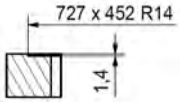

Incasso a filo

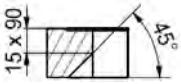

In caso di incasso dall'alto (Slimtop/ incasso a filo), il piano di lavoro deve essere tagliato nell'area del troppopieno come da istruzioni di montaggio.

Accessori

Inclusivo



Griglia
348.00/375.00

Anthracite
112.0655.408
Gold
112.0655.409
Copper
112.0655.410

Opzionale



Vaschette forata
210.00/227.00

Anthracite
112.0655.239
Gold
112.0655.240
Copper
112.0655.341

Opzionale

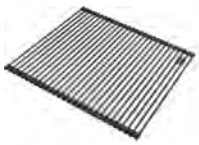

Tappetino arrotolabile
316.00/341.00

Anthracite
112.0655.342
Gold
112.0655.343
Copper
112.0655.344

Opzionale



Tagliere
221.00/239.00

Materiale sintetico nero
112.0676.854

Raccomandazione

Rubinetto



Atlas Neo Copper
Braccio girevole
115.0628.204
642.00/692.00

Tutti i prezzi sono da intendersi come prezzi consigliati non vincolanti in CHF IVA esclusa / IVA inclusa, validi dal 1° marzo 2023. Restano sempre riservate possibili modifiche di modello, dei prezzi e tecniche. Le fotografie non rappresentano un riferimento per il montaggio. Si applicano le Condizioni generali di Franke Tecnica di Cucina SA. Per scaricare i disegni tecnici: www.franke.ch

Famiglia di prodotti
Mythos

NEW MYTHOS MASTERPIECE PREMIUM

- Bacino in acciaio inox con rivestimento di alta qualità e curvatura stretta di 12 mm
- Set premium in versione Anthracite con inserto base multifunzione e tagliere
- L'inserto base può essere utilizzato come piano di scolo salvaspazio per stoviglie
- Opzioni di incasso 3 in 1: Slimtop, incasso a filo e incasso dal basso







INOX TECHNOLOGY



N° Art.	Colore	IVA Escl. IVA Incl.
Pomolo a pressione		
127.0676.885	Anthracite	**2'709.00** 2'918.00

BXM 210/110-68 Premium

<> 800

Dimensioni bacino:
685x410x200 mm
Dimensioni lavello: 725x450 mm

Suggerimenti di progettazione

- Spessore del piano di lavoro: almeno 12 mm
- Ritaglio sottopiano: 685x410 mm R12
- Ritaglio SlimTop: 695x420 mm R10
- Ritaglio a filo: v. istruzioni di montaggio
- Foratura pomolo a pressione Ø 35 mm
- Fornitura completa di gruppo di scarico, inserto base multifunzione e tagliere

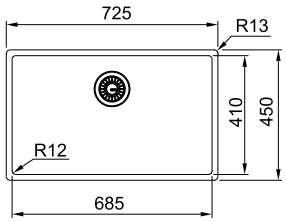

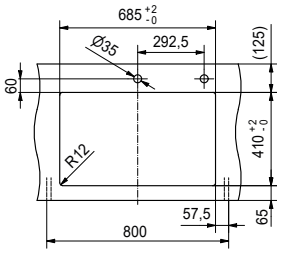

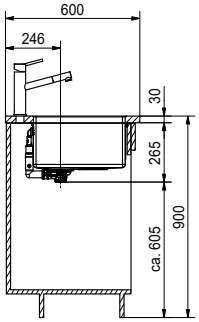

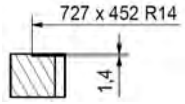

Incasso a filo

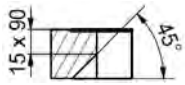

In caso di incasso dall'alto (Slimtop/ incasso a filo), il piano di lavoro deve essere tagliato nell'area del troppopieno come da istruzioni di montaggio.

Accessori

Inclusivo	Inclusivo	Opzionale	Opzionale
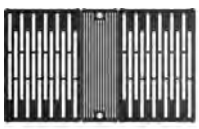			
Inserto base premium **633.00**/682.00	Tagliere **221.00**/239.00	Vaschette forata **210.00**/227.00	Tappetino arrotolabile **316.00**/341.00
Materiale sintetico nero **112.0676.895**	Materiale sintetico nero **112.0676.854**	Anthracite **112.0655.239**	Anthracite **112.0655.342**

Raccomandazione

Rubinetto



Atlas Neo Anthracite
Braccio girevole
115.0628.207
642.00/692.00

Tutti i prezzi sono da intendersi come prezzi consigliati non vincolanti in CHF IVA esclusa / IVA inclusa, validi dal 1° marzo 2023. Restano sempre riservate possibili modifiche di modello, dei prezzi e tecniche. Le fotografie non rappresentano un riferimento per il montaggio. Si applicano le Condizioni generali di Franke Tecnica di Cucina SA. Per scaricare i disegni tecnici: www.franke.ch

Famiglia di prodotti
Mythos

NEW MYTHOS MASTERPIECE

- Bacino in acciaio inox con rivestimento di alta qualità e curvatura stretta di 12 mm
- Sono possibili abbinamenti cromatici in linea con i nostri rubinetti e accessori
- Opzioni di incasso 3 in 1: Slimtop, incasso a filo e incasso dal basso





INOX TECHNOLOGY



N° Art.	Colore	IVA Escl. / IVA Incl.
Pomolo a pressione		
127.0650.363	Anthracite	
127.0662.540	Gold	**1'990.00** 2'144.00
127.0662.642	Copper	

BXM 210/110-50

<> 600

Dimensioni bacino:
500x410x200 mm
Dimensioni lavello: 540x450 mm

Suggerimenti di progettazione

- Spessore del piano di lavoro: almeno 12 mm
- Ritaglio sottopiano: 500x410 mm R12
- Ritaglio SlimTop: 510x420 mm R10
- Ritaglio a filo: v. istruzioni di montaggio
- Foratura pomolo a pressione Ø 35 mm
- Fornitura completa di gruppo di scarico e griglia

Piletta con scarico a setaccio		
127.0672.129	Anthracite	
127.0674.362	Gold	**1'905.00** 2'052.00
127.0674.363	Copper	

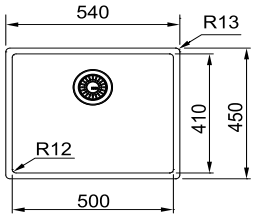

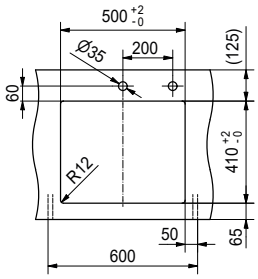

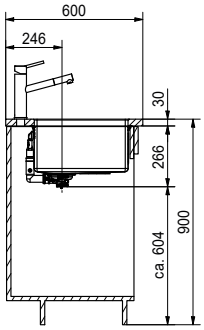

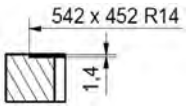

Incasso a filo

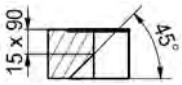

In caso di incasso dall'alto (Slimtop/ incasso a filo), il piano di lavoro deve essere tagliato nell'area del troppopieno come da istruzioni di montaggio.

Accessori

Inclusivo	Opzionale	Opzionale	Opzionale
		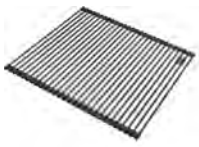	
Griglia **305.00/**329.00	Vaschette forata **210.00/**227.00	Tappetino arrotolabile **316.00/**341.00	Tagliere **221.00/**239.00
Anthracite **112.0655.470** Gold **112.0655.471** Copper **112.0655.472**	Anthracite **112.0655.239** Gold **112.0655.240** Copper **112.0655.341**	Anthracite **112.0655.342** Gold **112.0655.343** Copper **112.0655.344**	Materiale sintetico nero **112.0676.854**

Raccomandazione

Rubinetto



Atlas Neo Gold
Braccio girevole
115.0681.241
642.00/692.00

Tutti i prezzi sono da intendersi come prezzi consigliati non vincolanti in CHF IVA esclusa / IVA inclusa, validi dal 1° marzo 2023. Restano sempre riservate possibili modifiche di modello, dei prezzi e tecniche. Le fotografie non rappresentano un riferimento per il montaggio. Si applicano le Condizioni generali di Franke Tecnica di Cucina SA. Per scaricare i disegni tecnici: www.franke.ch

NEW MYTHOS MASTERPIECE

- Bacino in acciaio inox con rivestimento di alta qualità e curvatura stretta di 12 mm
- Sono possibili abbinamenti cromatici in linea con i nostri rubinetti e accessori
- Opzioni di incasso 3 in 1: Slimtop, incasso a filo e incasso dal basso

Famiglia di prodotti
Mythos





INOX TECHNOLOGY



BXM 210/110-40

<> 450

Dimensioni bacino:
400x410x200 mm
Dimensioni lavello: 440x450 mm

Suggerimenti di progettazione

- Spessore del piano di lavoro: almeno 12 mm
- Ritaglio sottopiano: 400x410 mm R12
- Ritaglio SlimTop: 410x420 mm R10
- Ritaglio a filo: v. istruzioni di montaggio
- Foratura pomolo a pressione Ø 35 mm
- Fornitura completa di gruppo di scarico e griglia

N° Art.	Colore	IVA Escl. / IVA Incl.
Pomolo a pressione		
127.0650.362	Anthracite	
127.0662.648	Gold	**1'877.00** 2'022.00
127.0662.649	Copper	
Piletta con scarico a setaccio		
127.0674.537	Anthracite	
127.0674.582	Gold	**1'792.00** 1'930.00
127.0674.583	Copper	

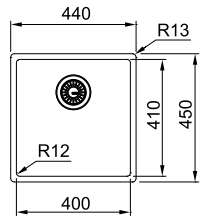

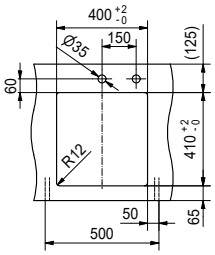

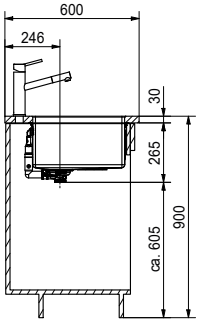

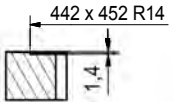

Incasso a filo

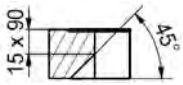

In caso di incasso dall'alto (Slimtop/ incasso a filo), il piano di lavoro deve essere tagliato nell'area del troppopieno come da istruzioni di montaggio.

Accessori

Inclusivo

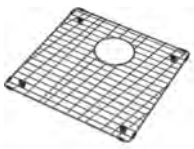

Griglia
263.00/284.00

Anthracite
112.0655.431
Gold
112.0655.433
Copper
112.0655.468

Opzionale



Vaschette forata
210.00/227.00

Anthracite
112.0655.239
Gold
112.0655.240
Copper
112.0655.341

Opzionale



Tappetino arrotolabile
316.00/341.00

Anthracite
112.0655.342
Gold
112.0655.343
Copper
112.0655.344

Opzionale



Tagliere
221.00/239.00

Materiale sintetico nero
112.0676.854

Raccomandazione

Rubinetto



Atlas Neo Anthracite
Braccio girevole
115.0628.207
642.00/692.00

Tutti i prezzi sono da intendersi come prezzi consigliati non vincolanti in CHF IVA esclusa / IVA inclusa, validi dal 1° marzo 2023. Restano sempre riservate possibili modifiche di modello, dei prezzi e tecniche. Le fotografie non rappresentano un riferimento per il montaggio. Si applicano le Condizioni generali di Franke Tecnica di Cucina SA. Per scaricare i disegni tecnici: www.franke.ch

Famiglia di prodotti
Maris

BOX

- Bacino dallo stile deciso con curvature angolari minimaliste
- 3 opzioni di incasso in 1: SlimTop, a filo o sottopiano
- Bacino disponibile con diverse tipologie di piletta
- Dotato di scarico integrale altamente igienico










N° Art.	Piletta	IVA Escl. IVA Incl.
127.0671.572	Pomolo a pressione (Acciaio inox)	**1'141.00** 1'229.00
127.0671.573	Pomolo a pressione (Cromo)	**1'097.00** 1'182.00
127.0635.420	Piletta con scarico a setaccio	**1'056.00** 1'138.00

BXX 210/110-54

<> 600

Dimensioni bacino:
540x410x200 mm
Dimensioni lavello: 580x450 mm

Suggerimenti di progettazione

- Spessore del piano di lavoro: almeno 12 mm
- Ritaglio sottopiano: 540x410 mm R12
- Ritaglio SlimTop: 550x420 mm R10
- Ritaglio a filo: v. istruzioni di montaggio
- Foratura pomolo a pressione Ø 35 mm
- Fornitura completa di gruppo di scarico

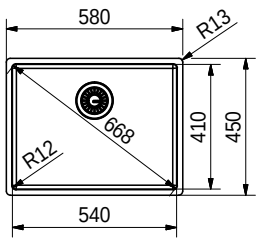

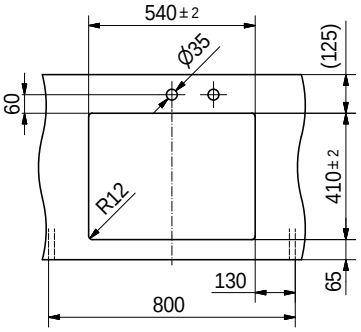

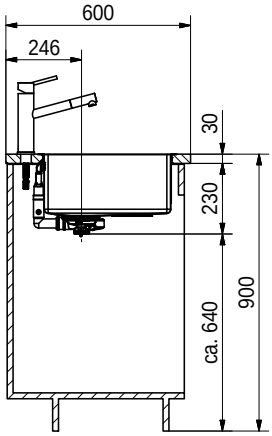

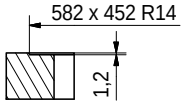

Incasso a filo

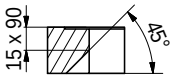

In caso di installazione dall'alto (Slimtop, a filo) il piano di lavoro deve essere tagliato intorno al troppopieno, come da istruzioni di montaggio.

Accessori

Opzionale



Vaschetta forata
112.0394.981
168.00/181.00

Opzionale



Tappetino arrotolabile
112.0080.355
146.00/158.00

Opzionale



Tagliere
112.0539.120
157.00/170.00

Opzionale

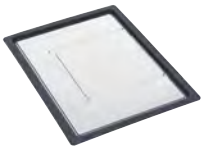

Scolatoio mobile
112.0204.360
157.00/170.00

Opzionale



Andy Chef
112.0619.946
563.00/607.00

Raccomandazione

Rubinetto



Atlas Neo Boccaglio estraibile
115.0521.438
580.00/625.00

Tutti i prezzi sono da intendersi come prezzi consigliati non vincolanti in CHF IVA esclusa / IVA inclusa, validi dal 1° marzo 2023. Restano sempre riservate possibili modifiche di modello, dei prezzi e tecniche. Le fotografie non rappresentano un riferimento per il montaggio. Si applicano le Condizioni generali di Franke Tecnica di Cucina SA. Per scaricare i disegni tecnici: www.franke.ch

Famiglia di prodotti
Maris

BOX

- Bacino dallo stile deciso con curvature angolari minimaliste
- 3 opzioni di incasso in 1: SlimTop, a filo o sottopiano
- Bacino disponibile con diverse tipologie di piletta
- Dotato di scarico integrale altamente igienico










N° Art.	Piletta	IVA Escl. IVA Incl.
127.0671.569	Pomolo a pressione (Acciaio inox)	**1'110.00** 1'196.00
127.0671.570	Pomolo a pressione (Cromo)	**1'066.00** 1'149.00
127.0635.418	Piletta con scarico a setaccio	**1'025.00** 1'104.00

BXX 210/110-50

<> 600

Dimensioni bacino:
500x410x200 mm
Dimensioni lavello: 540x450 mm

Suggerimenti di progettazione

- Spessore del piano di lavoro: almeno 12 mm
- Ritaglio sottopiano: 500x410 mm R12
- Ritaglio SlimTop: 510x420 mm R10
- Ritaglio a filo: v. istruzioni di montaggio
- Foratura pomolo a pressione Ø 35 mm
- Fornitura completa di gruppo di scarico

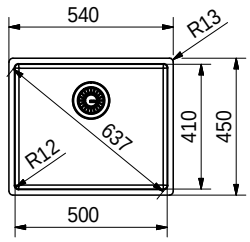

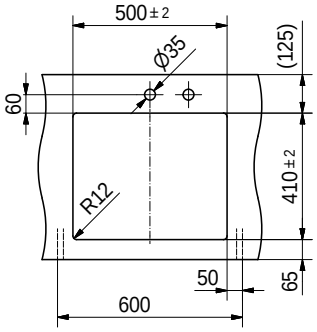

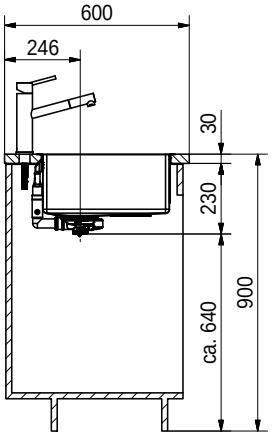

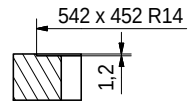

Incasso a filo

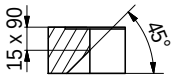

In caso di installazione dall'alto (Slimtop, a filo) il piano di lavoro deve essere tagliato intorno al troppopieno, come da istruzioni di montaggio.

Accessori

Opzionale



Vaschetta forata
112.0394.981
168.00/181.00

Opzionale



Tappetino arrotolabile
112.0080.355
146.00/158.00

Opzionale



Tagliere
112.0539.120
157.00/170.00

Opzionale

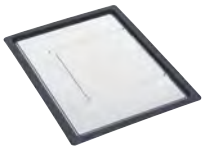

Scolatoio mobile
112.0204.360
157.00/170.00

Opzionale



Andy Chef
112.0619.946
563.00/607.00

Raccomandazione

Rubinetto



Atlas Neo Boccaglio estraibile
115.0521.438
580.00/625.00

Tutti i prezzi sono da intendersi come prezzi consigliati non vincolanti in CHF IVA esclusa / IVA inclusa, validi dal 1° marzo 2023. Restano sempre riservate possibili modifiche di modello, dei prezzi e tecniche. Le fotografie non rappresentano un riferimento per il montaggio. Si applicano le Condizioni generali di Franke Tecnica di Cucina SA. Per scaricare i disegni tecnici: www.franke.ch

Famiglia di prodotti
Maris

BOX

- Bacino dallo stile deciso con curvature angolari minimaliste
- 3 opzioni di incasso in 1: SlimTop, a filo o sottopiano
- Bacino disponibile con diverse tipologie di piletta
- Dotato di scarico integrale altamente igienico










N° Art.	Piletta	IVA Escl. IVA Incl.
127.0671.567	Pomolo a pressione (Acciaio inox)	**1'080.00** 1'164.00
127.0671.568	Pomolo a pressione (Cromo)	**1'036.00** 1'116.00
127.0635.416	Piletta con scarico a setaccio	**995.00** 1'072.00

BXX 210/110-45

<> 550

Suggerimenti di progettazione

Dimensioni bacino:
450x410x200 mm
Dimensioni lavello: 490x450 mm

- Spessore del piano di lavoro: almeno 12 mm
- Ritaglio sottopiano: 450x410 mm R12
- Ritaglio SlimTop: 460x420 mm R10
- Ritaglio a filo: v. istruzioni di montaggio
- Foratura pomolo a pressione Ø 35 mm
- Fornitura completa di gruppo di scarico

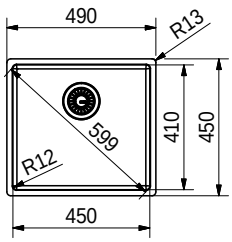

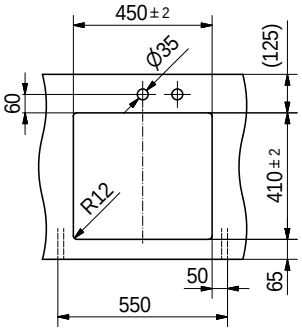

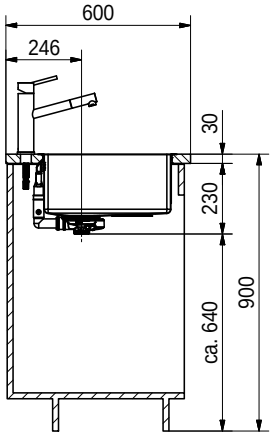

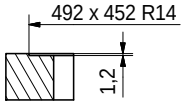

Incasso a filo

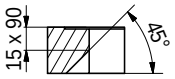

In caso di installazione dall'alto (Slimtop, a filo) il piano di lavoro deve essere tagliato intorno al troppopieno, come da istruzioni di montaggio.

Accessori

Opzionale



Vaschetta forata
112.0394.981
168.00/181.00

Opzionale



Tappetino arrotolabile
112.0080.355
146.00/158.00

Opzionale



Tagliere
112.0539.120
157.00/170.00

Opzionale

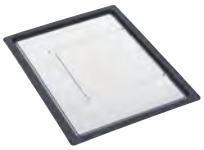

Scolatoio mobile
112.0204.360
157.00/170.00

Opzionale



Andy Chef
112.0619.946
563.00/607.00

Raccomandazione

Rubinetto



Atlas Neo Boccaglio estraibile
115.0521.438
580.00/625.00

Tutti i prezzi sono da intendersi come prezzi consigliati non vincolanti in CHF IVA esclusa / IVA inclusa, validi dal 1° marzo 2023. Restano sempre riservate possibili modifiche di modello, dei prezzi e tecniche. Le fotografie non rappresentano un riferimento per il montaggio. Si applicano le Condizioni generali di Franke Tecnica di Cucina SA. Per scaricare i disegni tecnici: www.franke.ch

Famiglia di prodotti
Maris

BOX

- Bacino dallo stile deciso con curvature angolari minimaliste
- 3 opzioni di incasso in 1: SlimTop, a filo o sottopiano
- Bacino disponibile con diverse tipologie di piletta
- Dotato di scarico integrale altamente igienico










N° Art.	Piletta	IVA Escl. IVA Incl.
127.0671.563	Pomolo a pressione (Acciaio inox)	**1'050.00** 1'131.00
127.0671.564	Pomolo a pressione (Cromo)	**1'006.00** 1'084.00
127.0635.414	Piletta con scarico a setaccio	**965.00** 1'040.00

BXX 210/110-40

<> 500

Suggerimenti di progettazione

Dimensioni bacino:
400x410x200 mm
Dimensioni lavello: 440x450 mm

- Spessore del piano di lavoro: almeno 12 mm
- Ritaglio sottopiano: 400x410 mm R12
- Ritaglio SlimTop: 410x420 mm R10
- Ritaglio a filo: v. istruzioni di montaggio
- Foratura pomolo a pressione Ø 35 mm
- Fornitura completa di gruppo di scarico

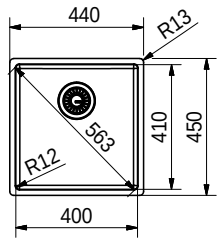

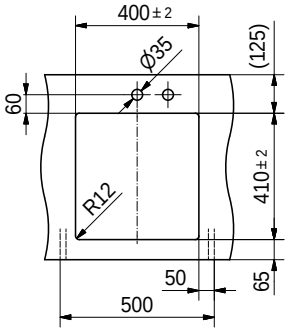

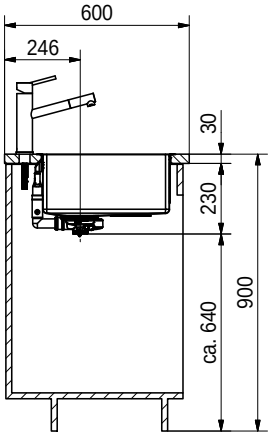

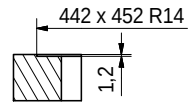

Incasso a filo

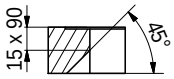

In caso di installazione dall'alto (Slimtop, a filo) il piano di lavoro deve essere tagliato intorno al troppopieno, come da istruzioni di montaggio.

Accessori

Opzionale



Vaschetta forata
112.0394.981
168.00/181.00

Opzionale



Tappetino arrotolabile
112.0080.355
146.00/158.00

Opzionale



Tagliere
112.0539.120
157.00/170.00

Opzionale

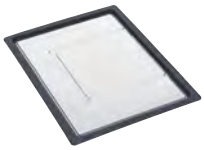

Scolatoio mobile
112.0204.360
157.00/170.00

Opzionale



Andy Chef
112.0619.946
563.00/607.00

Raccomandazione

Rubinetto



Atlas Neo Boccaglio estraibile
115.0521.438
580.00/625.00

Tutti i prezzi sono da intendersi come prezzi consigliati non vincolanti in CHF IVA esclusa / IVA inclusa, validi dal 1° marzo 2023. Restano sempre riservate possibili modifiche di modello, dei prezzi e tecniche. Le fotografie non rappresentano un riferimento per il montaggio. Si applicano le Condizioni generali di Franke Tecnica di Cucina SA. Per scaricare i disegni tecnici: www.franke.ch

Famiglia di prodotti
Maris

BOX

- Bacino dallo stile deciso con curvature angolari minimaliste
- 3 opzioni di incasso in 1: SlimTop, a filo o sottopiano
- Bacino disponibile con diverse tipologie di piletta
- Dotato di scarico integrale altamente igienico










N° Art.	Piletta	IVA Escl. IVA Incl.
127.0671.561	Pomolo a pressione (Acciaio inox)	**1'021.00** 1'100.00
127.0671.562	Pomolo a pressione (Cromo)	**977.00** 1'053.00
127.0635.413	Piletta con scarico a setaccio	**936.00** 1'009.00

BXX 210/110-34

<> 450

Suggerimenti di progettazione

Dimensioni bacino:
340x410x200 mm
Dimensioni lavello: 380x450 mm

- Spessore del piano di lavoro: almeno 12 mm
- Ritaglio sottopiano: 340x410 mm R12
- Ritaglio SlimTop: 350x420 mm R10
- Ritaglio a filo: v. istruzioni di montaggio
- Foratura pomolo a pressione Ø 35 mm
- Fornitura completa di gruppo di scarico

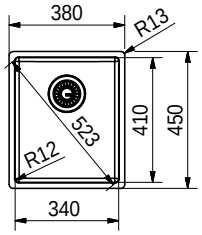

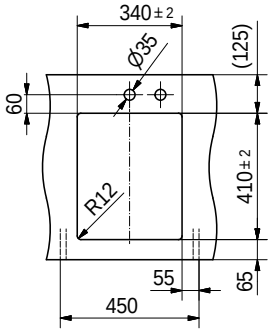

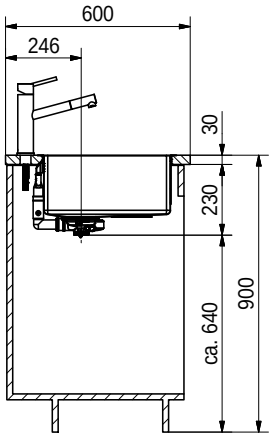

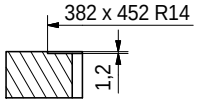

Incasso a filo

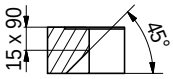

In caso di installazione dall'alto (Slimtop, a filo) il piano di lavoro deve essere tagliato intorno al troppopieno, come da istruzioni di montaggio.

Accessori

Opzionale


Vaschetta forata
112.0394.981
168.00/181.00

Opzionale


Tappetino arrotolabile
112.0080.355
146.00/158.00

Opzionale


Tagliere
112.0539.120
157.00/170.00

Opzionale

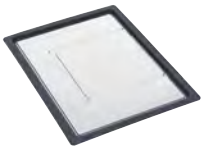
Scolatoio mobile
112.0204.360
157.00/170.00

Opzionale


Andy Chef
112.0619.946
563.00/607.00

Raccomandazione

Rubinetto


Atlas Neo Boccaglio estraibile
115.0521.438
580.00/625.00

Tutti i prezzi sono da intendersi come prezzi consigliati non vincolanti in CHF IVA esclusa / IVA inclusa, validi dal 1° marzo 2023. Restano sempre riservate possibili modifiche di modello, dei prezzi e tecniche. Le fotografie non rappresentano un riferimento per il montaggio. Si applicano le Condizioni generali di Franke Tecnica di Cucina SA. Per scaricare i disegni tecnici: www.franke.ch

BOX

- Bacino dallo stile deciso con curvature angolari minimaliste
- 3 opzioni di incasso in 1: SlimTop, a filo o sottopiano
- Bacino disponibile con diverse tipologie di piletta
- Dotato di scarico integrale altamente igienico










N° Art.	Piletta	IVA Escl. IVA Incl.
127.0671.549	Pomolo a pressione (Acciaio inox)	**751.00** 809.00
127.0671.550	Pomolo a pressione (Cromo)	**707.00** 762.00
127.0635.387	Piletta con scarico a setaccio	**666.00** 718.00

BXX 210/110-16

<> 200

Dimensioni bacino:
160x410x140 mm
Dimensioni lavello: 200x450 mm

Suggerimenti di progettazione

- Spessore del piano di lavoro: almeno 12 mm
- Ritaglio sottopiano: 160x410 mm R12
- Ritaglio SlimTop: 170x420 mm R10
- Ritaglio a filo: v. istruzioni di montaggio
- Foratura pomolo a pressione Ø 35 mm
- Fornitura completa di gruppo di scarico

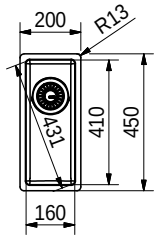

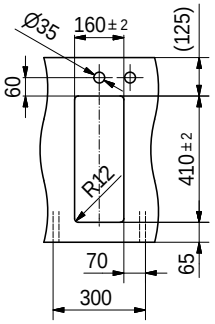

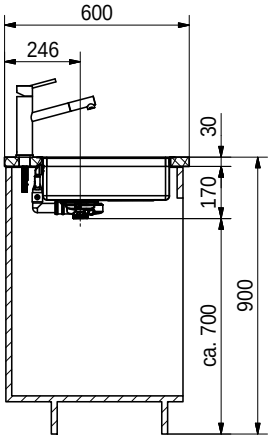

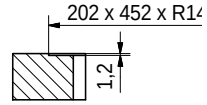

Incasso a filo

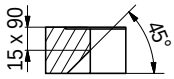

In caso di installazione dall'alto (Slimtop, a filo) il piano di lavoro deve essere tagliato intorno al troppopieno, come da istruzioni di montaggio.

Accessori

Opzionale



Tappetino arrotolabile
112.0080.355
146.00/158.00

Opzionale



Tagliere
112.0539.120
157.00/170.00

Tutti i prezzi sono da intendersi come prezzi consigliati non vincolanti in CHF IVA esclusa / IVA inclusa, validi dal 1° marzo 2023. Restano sempre riservate possibili modifiche di modello, dei prezzi e tecniche. Le fotografie non rappresentano un riferimento per il montaggio. Si applicano le Condizioni generali di Franke Tecnica di Cucina SA. Per scaricare i disegni tecnici: www.franke.ch

INSTALLAZIONE 2-IN-1 FRAGRANIT

Famiglia di prodotti
Maris

NEW CENTRO

- Scanalature sul piano di scolo
- Il lavello può essere installato in versione a incasso dall'alto e a filo
- Dotato di serie di pomolo girevole in acciaio inox
- Fragranite con trattamento Sanitized® per una superficie particolarmente igienica



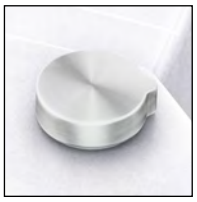



N° Art.	Colore	IVA Escl. / IVA Incl.
114.0682.503	Onyx	
114.0682.504	Steingrau	
114.0682.506	Glacier	**749.00** 807.00
114.0682.507	Cashmere	
114.0682.505	Black Matt	

CNG 611-100

<> 600

Dimensioni bacino:
492x435x200 mm
Dimensioni lavello: 1000x500 mm

Suggerimenti di progettazione

- Spessore del piano di lavoro:
  Incasso dall'alto: almeno 30 mm
  Incasso a filo: almeno 38 mm
- Ritaglio incasso dall'alto: 980x480 mm R15
- Ritaglio a filo: v. istruzioni di montaggio
- Fornitura completa di gruppo di scarico
- L'anello distanziale per il fissaggio del rubinetto è incluso negli accessori della piletta

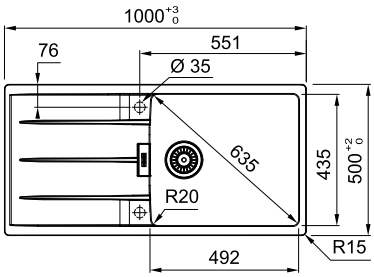

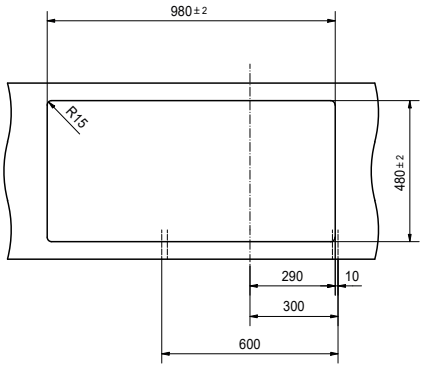

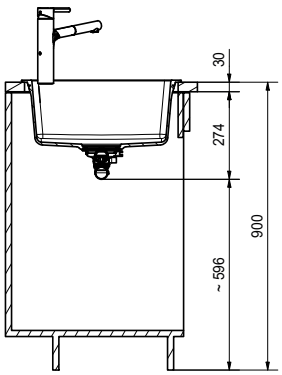

Accessori

Opzionale



Tagliere
112.0595.334
108.00/117.00

Opzionale



Pomolo girevole Cromo
133.0537.934
41.00/45.00

Opzionale



Fresa per Fragranite
112.0473.656
20.00/22.00

Opzionale

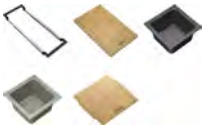

Sistema di accessori
ALL-IN (vedi pagina 184)

Raccomandazione

Rubinetto



Centro Doccia estraibile
115.0600.131
492.00/530.00

Tutti i prezzi sono da intendersi come prezzi consigliati non vincolanti in CHF IVA esclusa / IVA inclusa, validi dal 1° marzo 2023. Restano sempre riservate possibili modifiche di modello, dei prezzi e tecniche. Le fotografie non rappresentano un riferimento per il montaggio. Si applicano le Condizioni generali di Franke Tecnica di Cucina SA. Per scaricare i disegni tecnici: www.franke.ch

Famiglia di prodotti
Maris

NEW CENTRO

- Scanalature sul piano di scolo
- Il lavello può essere installato in versione a incasso dall'alto e a filo
- Dotato di serie di pomolo girevole in acciaio inox
- Fragranite con trattamento Sanitized® per una superficie particolarmente igienica



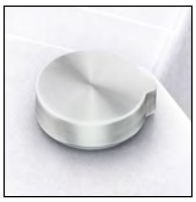



Sanitized Actifresh



N° Art.	Colore	IVA Escl. IVA Incl.
114.0682.458	Onyx	
114.0682.459	Steingrau	
114.0682.501	Glacier	**718.00** 774.00
114.0682.502	Cashmere	
114.0682.460	Black Matt	

CNG 611-86

<> 500

Dimensioni bacino:
392x435x200 mm
Dimensioni lavello: 860x500 mm

Suggerimenti di progettazione

- Spessore del piano di lavoro:
  Incasso dall'alto: almeno 30 mm
  Incasso a filo: almeno 38 mm
- Ritaglio incasso dall'alto: 840x480 mm R15
- Ritaglio a filo: v. istruzioni di montaggio
- Fornitura completa di gruppo di scarico
- L'anello distanziale per il fissaggio del rubinetto è incluso negli accessori della piletta

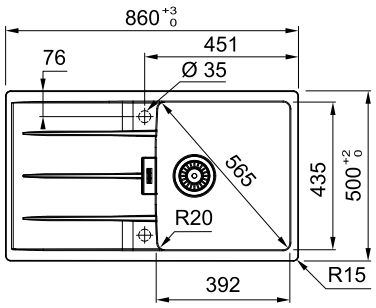

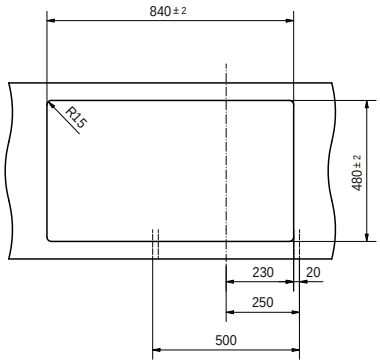

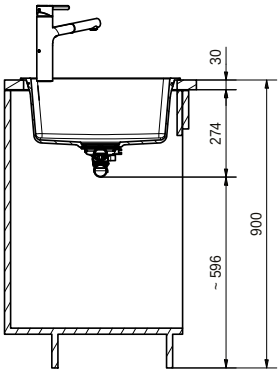

Accessori

Opzionale



Tagliere
112.0595.334
108.00/117.00

Opzionale



Pomolo girevole Cromo
133.0537.934
41.00/45.00

Opzionale



Fresa per Fragranite
112.0473.656
20.00/22.00

Opzionale

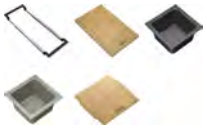

Sistema di accessori
ALL-IN (vedi pagina 184)

Raccomandazione

Rubinetto



Centro Boccaglio estraibile
115.0600.098
451.00/486.00

Tutti i prezzi sono da intendersi come prezzi consigliati non vincolanti in CHF IVA esclusa / IVA inclusa, validi dal 1° marzo 2023. Restano sempre riservate possibili modifiche di modello, dei prezzi e tecniche. Le fotografie non rappresentano un riferimento per il montaggio. Si applicano le Condizioni generali di Franke Tecnica di Cucina SA. Per scaricare i disegni tecnici: www.franke.ch

INSTALLAZIONE 2-IN-1 FRAGRANIT

Famiglia di prodotti
Maris

NEW CENTRO

- Scanalature sul piano di scolo
- Il lavello può essere installato in versione a incasso dall'alto e a filo
- Dotato di serie di pomolo girevole in acciaio inox
- Fragranite con trattamento Sanitized® per una superficie particolarmente igienica



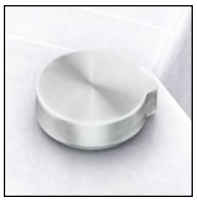



N° Art.	Colore	IVA Escl. / IVA Incl.
114.0681.581	Onyx	
114.0681.583	Steingrau	
114.0681.585	Glacier	**657.00** 708.00
114.0681.586	Cashmere	
114.0681.584	Black Matt	

CNG 611-78

<> 450

Suggerimenti di progettazione

Dimensioni bacino:
342x435x200 mm
Dimensioni lavello: 780x500 mm

- Spessore del piano di lavoro:
  Incasso dall'alto: almeno 30 mm
  Incasso a filo: almeno 38 mm
- Ritaglio incasso dall'alto: 760x480 mm R15
- Ritaglio a filo: v. istruzioni di montaggio
- Fornitura completa di gruppo di scarico
- L'anello distanziale per il fissaggio del rubinetto è incluso negli accessori della piletta

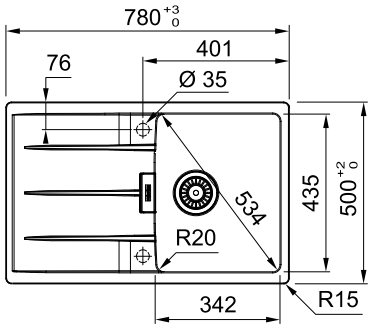

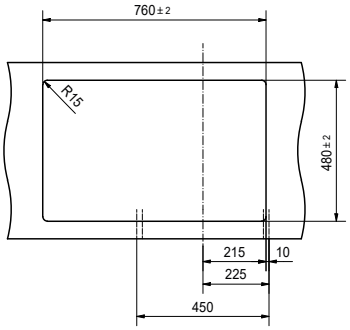

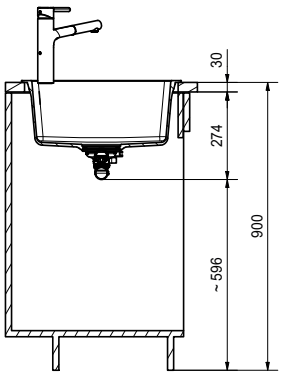

Accessori

Opzionale



Tagliere
112.0595.334
108.00/117.00

Opzionale



Pomolo girevole Cromo
133.0537.934
41.00/45.00

Opzionale



Fresa per Fragranite
112.0473.656
20.00/22.00

Opzionale

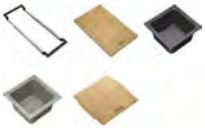

Sistema di accessori
ALL-IN (vedi pagina 184)

Raccomandazione

Rubinetto



Centro Boccaglio estraibile
115.0600.098
451.00/486.00

Tutti i prezzi sono da intendersi come prezzi consigliati non vincolanti in CHF IVA esclusa / IVA inclusa, validi dal 1° marzo 2023. Restano sempre riservate possibili modifiche di modello, dei prezzi e tecniche. Le fotografie non rappresentano un riferimento per il montaggio. Si applicano le Condizioni generali di Franke Tecnica di Cucina SA. Per scaricare i disegni tecnici: www.franke.ch

Famiglia di prodotti
Maris

NEW CENTRO

- Scanalature sul piano di scolo
- Il lavello può essere installato in versione a incasso dall'alto e a filo
- Dotato di serie di pomolo girevole in acciaio inox
- Fragranite con trattamento Sanitized® per una superficie particolarmente igienica



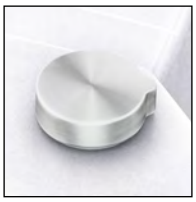



Sanitized Actifresh



CNG 611-62

<> 450

Dimensioni bacino:
342x435x200 mm
Dimensioni lavello: 620x500 mm

Suggerimenti di progettazione

- Spessore del piano di lavoro:
  Incasso dall'alto: almeno 30 mm
  Incasso a filo: almeno 38 mm
- Ritaglio incasso dall'alto: 600x480 mm R15
- Ritaglio a filo: v. istruzioni di montaggio
- Fornitura completa di gruppo di scarico
- L'anello distanziale per il fissaggio del rubinetto è incluso negli accessori della piletta

N° Art.	Colore	IVA Escl. / IVA Incl.
114.0681.426	Onyx	
114.0681.427	Steingrau	
114.0681.429	Glacier	**628.00** / 677.00
114.0681.430	Cashmere	
114.0681.428	Black Matt	

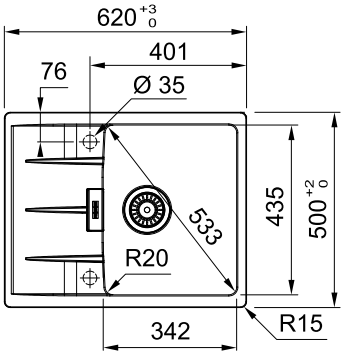

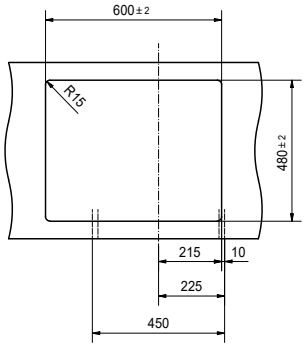

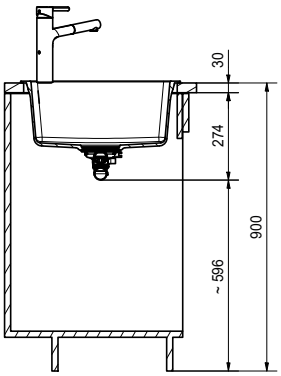

Accessori

Opzionale



Tagliere
112.0595.334
108.00/117.00

Opzionale



Pomolo girevole Cromo
133.0537.934
41.00/45.00

Opzionale



Fresa per Fragranite
112.0473.656
20.00/22.00

Opzionale

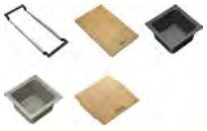

Sistema di accessori
ALL-IN (vedi pagina 184)

Raccomandazione

Rubinetto



Centro Braccio Girevole
115.0600.095
370.00/399.00

Tutti i prezzi sono da intendersi come prezzi consigliati non vincolanti in CHF IVA esclusa / IVA inclusa, validi dal 1° marzo 2023. Restano sempre riservate possibili modifiche di modello, dei prezzi e tecniche. Le fotografie non rappresentano un riferimento per il montaggio. Si applicano le Condizioni generali di Franke Tecnica di Cucina SA. Per scaricare i disegni tecnici: www.franke.ch



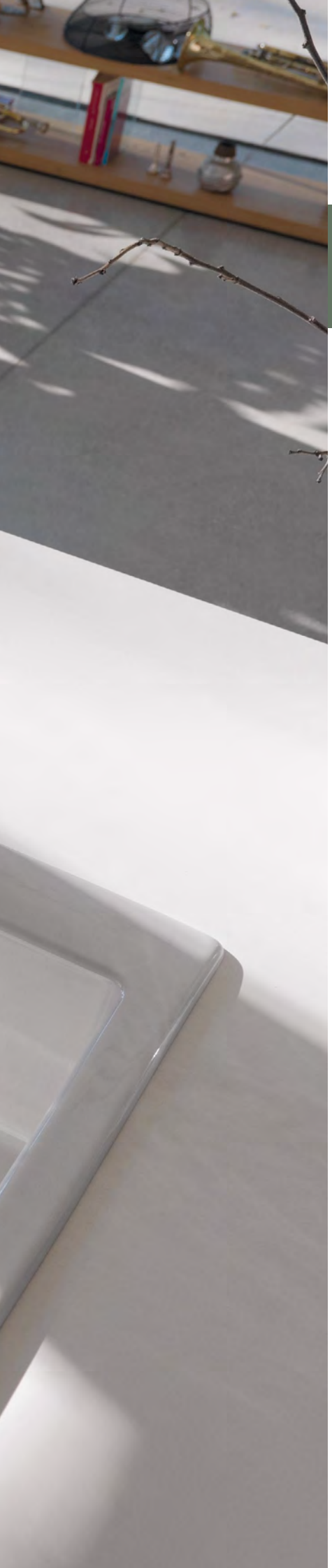

Incasso dall'alto

Acciaio inossidabile

166	**Largo**	LAX 610 50 (35)
167	**Argos**	AGX 611-78
168		AGX 611-100
169		AGX 651
170	**Spark**	SKX 611
171		SKX 651
172	**Smart**	SRX 611-86
173		SRX 651

Fragranit

174	**Maris**	MRG 610-72 A
175		MRG 610-52 A
176		MRG 610-37 A
177		MRG 611

Fraceram

178	**Mythos**	MTK 611-100
179		MTK 610-58

Acciaio inossidabile



Largo
LAX 610 50 (35)
Dimensioni lavello:
524x374 mm

P. 166



Argos
AGX 611-78
Dimensioni lavello:
780x510 mm

P. 167



Argos
AGX 611-100
Dimensioni lavello:
1000x510 mm

P. 168



Argos
AGX 651
Dimensioni lavello:
1000x510 mm

P. 169



NEW

Spark
SKX 611
Dimensioni lavello:
860x500 mm

P. 170



NEW

Spark
SKX 651
Dimensioni lavello:
1000x500 mm

P. 171



Smart
SRX 611-86
Dimensioni lavello:
860x500 mm

P. 172



Smart
SRX 651
Dimensioni lavello:
1000x500 mm

P. 173

Fragranit



Maris
MRG 610-72 A
Dimensioni lavello:
760x510 mm

P. 174



Maris
MRG 610-52 A
Dimensioni lavello:
560x510 mm

P. 175



Maris
MRG 610-37 A
Dimensioni lavello:
410x510 mm

P. 176



Maris
MRG 611
Dimensioni lavello:
970x500 mm

P. 177

Fraceram



Mythos
MTK 611-100
Dimensioni lavello:
1000x510 mm

P. 178



Mythos
MTK 610-58
Dimensioni lavello:
580x510 mm

P. 179



Incasso dall'alto

Famiglia di prodotti
Maris

LARGO

- Un design classico associato a curvature del bacino che ne favoriscono la pulizia
- Dotato di scarico integrale altamente igienico








N° Art.	Piletta	IVA Escl. IVA Incl.
101.0671.622	Pomolo girevole (Acciaio inox)	**797.00** 859.00
101.0671.620	Pomolo girevole (Cromo)	**747.00** 805.00
101.0051.937	Piletta con scarico a setaccio	**682.00** 735.00

LAX 610 50 (35)

<> 500

Suggerimenti di progettazione

Dimensioni bacino:
500x350x180 mm
Dimensioni lavello: 524x374 mm

- Spessore del piano di lavoro: almeno 30 mm
- Ritaglio: 509x359 mm R55
- Fornitura completa di gruppo di scarico
- Foratura pomolo girevole Ø 18 mm o 22 mm (flessibile)

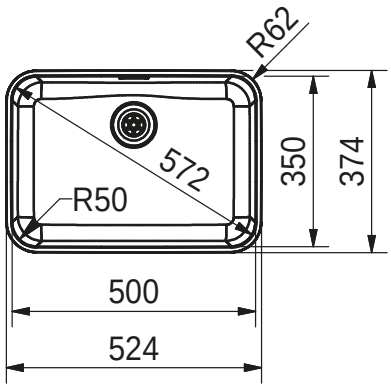

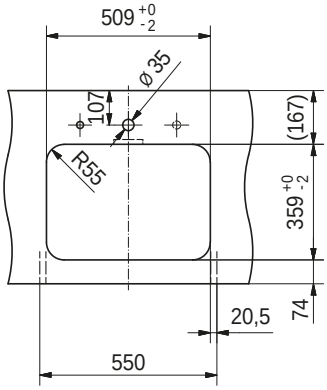

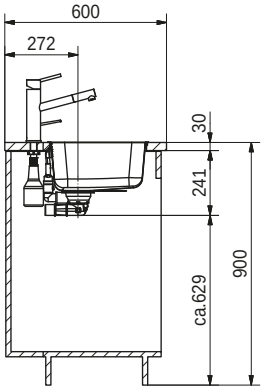

Accessori

Opzionale

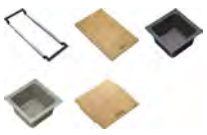

Sistema di accessori
ALL-IN (vedi pagina 184)

Raccomandazione

Rubinetto



Atlas Neo Braccio girevole
115.0521.435
476.00/513.00

Tutti i prezzi sono da intendersi come prezzi consigliati non vincolanti in CHF IVA esclusa / IVA inclusa, validi dal 1° marzo 2023. Restano sempre riservate possibili modifiche di modello, dei prezzi e tecniche. Le fotografie non rappresentano un riferimento per il montaggio. Si applicano le Condizioni generali di Franke Tecnica di Cucina SA. Per scaricare i disegni tecnici: www.franke.ch

Famiglia di prodotti
Maris

ARGOS

- Un design armonico con un bacino con curvature ampie
- Bacino pregiato associato a un piano di scolo elegante e intramontabile
- Dotato di scarico integrale altamente igienico










Piletta	Scolatoio a sinistra	Scolatoio a destra	IVA Escl. IVA Incl.
Pomolo a pressione (Acciaio inox)	**101.0671.658**	**101.0671.660**	**912.00** 983.00
Pomolo a pressione (Cromo)	**101.0671.657**	**101.0671.659**	**868.00** 935.00
Piletta con scarico a setaccio	**101.0694.874**	**101.0694.875**	**727.00** 783.00

AGX 611-78

<> 450

Dimensioni bacino:
350x435x175 mm
Dimensioni lavello: 780x510 mm

Suggerimenti di progettazione

- Spessore del piano di lavoro: almeno 30 mm
- Ritaglio: 764x494 mm R10
- Fornitura completa di gruppo di scarico
- Attenzione: Data la leggera pendenza del piano rubinetteria, consigliamo un rubinetto con comando superiore

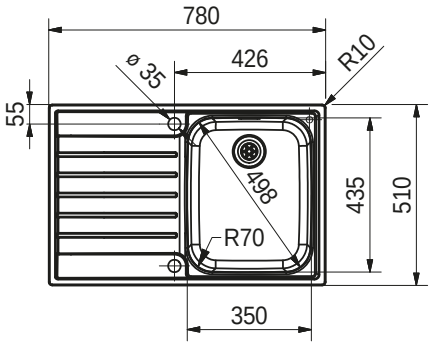

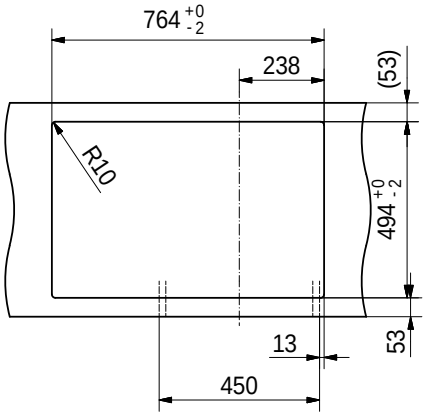

Accessori

Opzionale



Vaschetta forata
112.0040.821
111.00/120.00

Opzionale

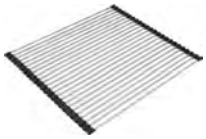

Tappetino arrotolabile
112.0281.982
146.00/158.00

Opzionale

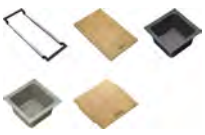

Sistema di accessori ALL-IN (vedi pagina 184)

Raccomandazione

Rubinetto



Taros Neo Boccaglio estraibile
115.0596.383
838.00/903.00

Tutti i prezzi sono da intendersi come prezzi consigliati non vincolanti in CHF IVA esclusa / IVA inclusa, validi dal 1° marzo 2023. Restano sempre riservate possibili modifiche di modello, dei prezzi e tecniche. Le fotografie non rappresentano un riferimento per il montaggio. Si applicano le Condizioni generali di Franke Tecnica di Cucina SA. Per scaricare i disegni tecnici: www.franke.ch

Famiglia di prodotti
Maris

ARGOS

- Un design armonico con un bacino con curvature ampie
- Bacino pregiato associato a un piano di scolo elegante e intramontabile
- Dotato di scarico integrale altamente igienico








Piletta	Scolatoio a sinistra	Scolatoio a destra	IVA Escl. IVA Incl.
Pomolo a pressione (Acciaio inox)	**101.0671.672**	**101.0671.674**	**1'025.00** 1'104.00
Pomolo a pressione (Cromo)	**101.0671.671**	**101.0671.673**	**981.00** 1'057.00
Piletta con scarico a setaccio	**101.0694.876**	**101.0694.877**	**840.00** 905.00

AGX 611-100

<> 550

Dimensioni bacino:
435x435x180 mm
Dimensioni lavello: 1000x510 mm

Suggerimenti di progettazione

- Spessore del piano di lavoro: almeno 30 mm
- Ritaglio: 984x494 mm R10
- Fornitura completa di gruppo di scarico
- Attenzione: Data la leggera pendenza del piano rubinetteria, consigliamo un rubinetto con comando superiore

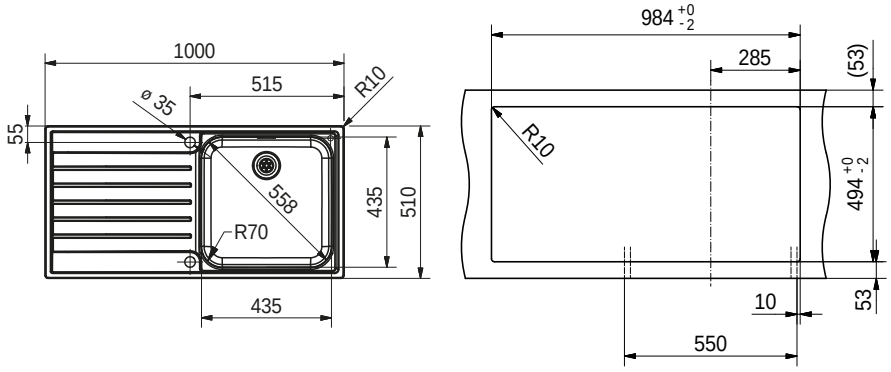

Accessori

Opzionale



Vaschetta forata
112.0040.821
111.00/120.00

Opzionale

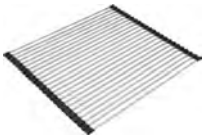

Tappetino arrotolabile
112.0281.982
146.00/158.00

Opzionale

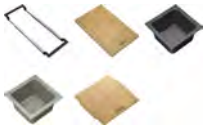

Sistema di accessori ALL-IN (vedi pagina 184)

Raccomandazione

Rubinetto



Taros Neo Boccaglio estraibile
115.0596.383
838.00/903.00

Tutti i prezzi sono da intendersi come prezzi consigliati non vincolanti in CHF IVA esclusa / IVA inclusa, validi dal 1° marzo 2023. Restano sempre riservate possibili modifiche di modello, dei prezzi e tecniche. Le fotografie non rappresentano un riferimento per il montaggio. Si applicano le Condizioni generali di Franke Tecnica di Cucina SA. Per scaricare i disegni tecnici: www.franke.ch

Famiglia di prodotti
Maris

ARGOS

- Un design armonico con un bacino con curvature ampie
- Bacino pregiato associato a un piano di scolo elegante e intramontabile
- Dotato di scarico integrale altamente igienico










Piletta	Scolatoio a sinistra	Scolatoio a destra	IVA Escl. IVA Incl.
Pomolo a pressione (Acciaio inox)	**101.0671.676**	**101.0671.678**	**1'261.00** 1'359.00
Pomolo a pressione (Cromo)	**101.0671.675**	**101.0671.677**	**1'217.00** 1'311.00
Piletta con scarico a setaccio	**101.0694.878**	**101.0694.879**	**1'176.00** 1'267.00

AGX 651

<> 600

Dimensioni bacino:
350x435x175 mm e
160x300x120 mm
Dimensioni lavello: 1000x510 mm

Suggerimenti di progettazione

- Spessore del piano di lavoro: almeno 30 mm
- Ritaglio: 984x494 mm R10
- Fornitura completa di gruppo di scarico
- Attenzione: Data la leggera pendenza del piano rubinetteria, consigliamo un rubinetto con comando superiore

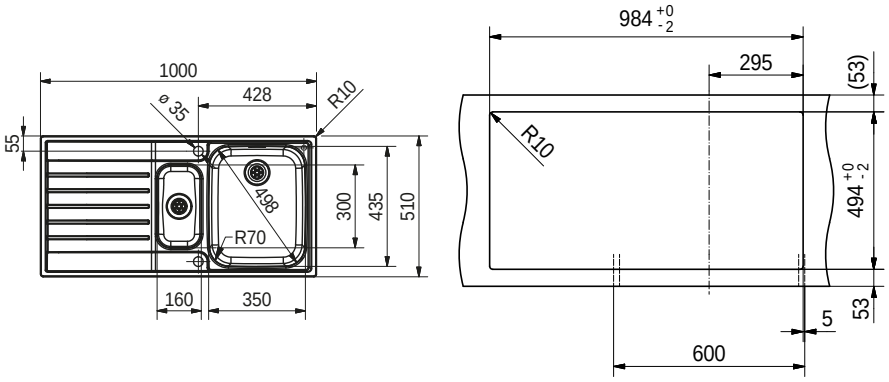

Accessori

Inclusivo



Vaschetta forata
112.0041.519
104.00/113.00

Opzionale



Vaschetta forata
112.0040.821
111.00/120.00

Opzionale



Tappetino arrotolabile
112.0281.982
146.00/158.00

Opzionale

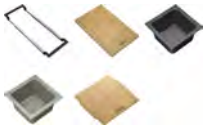

Sistema di accessori
ALL-IN (vedi pagina 184)

Raccomandazione

Rubinetto



Taros Neo Boccaglio estraibile
115.0596.383
838.00/903.00

Tutti i prezzi sono da intendersi come prezzi consigliati non vincolanti in CHF IVA esclusa / IVA inclusa, validi dal 1° marzo 2023. Restano sempre riservate possibili modifiche di modello, dei prezzi e tecniche. Le fotografie non rappresentano un riferimento per il montaggio. Si applicano le Condizioni generali di Franke Tecnica di Cucina SA. Per scaricare i disegni tecnici: www.franke.ch

Famiglia di prodotti
Smart

NEW SPARK

- Design moderno con curvature del bacino semplici da pulire
- Raffinata zona di scolo con eleganti scanalature
- Lavello a installazione reversibile
- Dotato di scarico semi-integrale



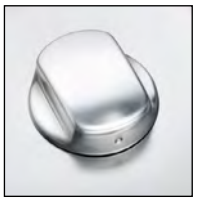



N° Art.	Piletta	IVA Escl. IVA Incl.
101.0464.337	Pomolo girevole (Cromo)	**489.00** 527.00

SKX 611

<> 450

Suggerimenti di progettazione

Dimensioni bacino:
340x420x160 mm
Dimensioni lavello: 860x500 mm

- Spessore del piano di lavoro: almeno 30 mm
- Ritaglio: 840x480 mm R10
- Fornitura completa di gruppo di scarico

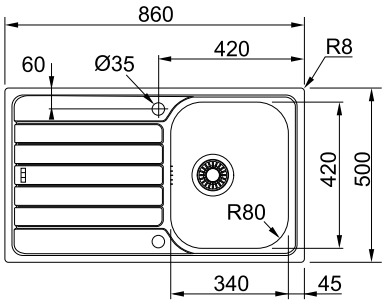

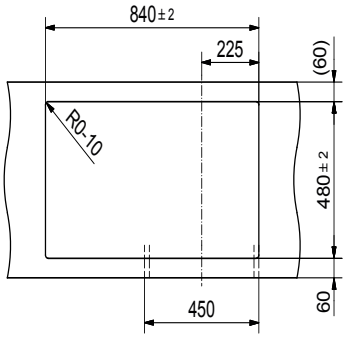

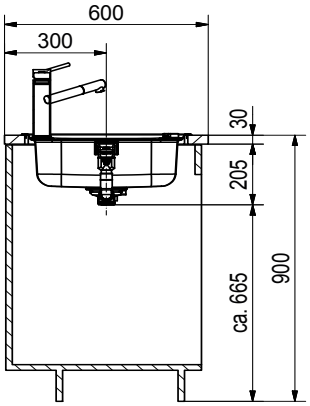

Accessori

Opzionale



Tagliere
112.0595.334
108.00/117.00

Opzionale

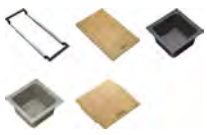

Sistema di accessori
ALL-IN (vedi pagina 184)

Raccomandazione

Rubinetto



Orbit Boccaglio estraibile
115.0623.055
361.00/389.00

Tutti i prezzi sono da intendersi come prezzi consigliati non vincolanti in CHF IVA esclusa / IVA inclusa, validi dal 1° marzo 2023. Restano sempre riservate possibili modifiche di modello, dei prezzi e tecniche. Le fotografie non rappresentano un riferimento per il montaggio. Si applicano le Condizioni generali di Franke Tecnica di Cucina SA. Per scaricare i disegni tecnici: www.franke.ch

Famiglia di prodotti
Smart

NEW SPARK

- Design moderno con curvature del bacino semplici da pulire
- Raffinata zona di scolo con eleganti scanalature
- Lavello a installazione reversibile
- Dotato di scarico semi-integrale



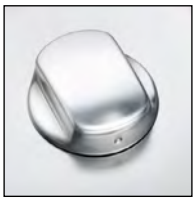



N° Art.	Piletta	IVA Escl. IVA Incl.
101.0464.044	Pomolo girevole (Cromo)	**699.00** 753.00

SKX 651

<> 600

Suggerimenti di progettazione

Dimensioni bacino:
340x420x160 mm e
170x280x80 mm
Dimensioni lavello: 1000x500 mm

- Spessore del piano di lavoro: almeno 30 mm
- Ritaglio: 980x480 mm R10
- Fornitura completa di gruppo di scarico

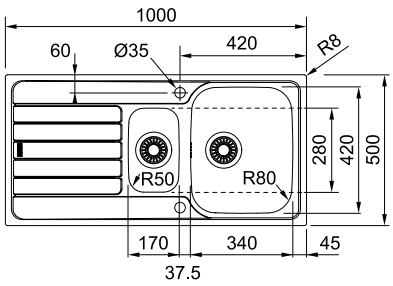

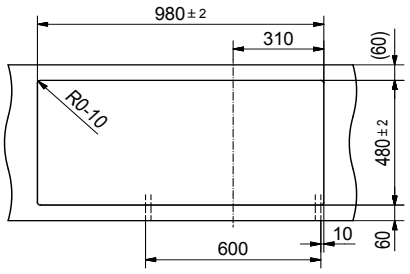

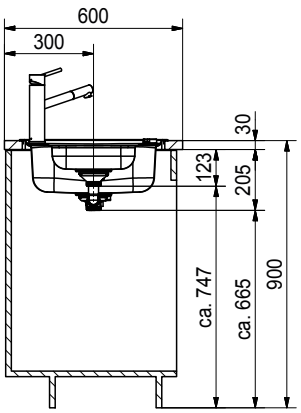

Accessori

Inclusivo



Vaschetta forata
112.0461.942
111.00/120.00

Opzionale



Tagliere
112.0595.334
108.00/117.00

Opzionale

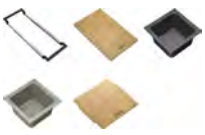

Sistema di accessori
ALL-IN (vedi pagina 184)

Raccomandazione

Rubinetto



Orbit Boccaglio estraibile
115.0623.055
361.00/389.00

Tutti i prezzi sono da intendersi come prezzi consigliati non vincolanti in CHF IVA esclusa / IVA inclusa, validi dal 1° marzo 2023. Restano sempre riservate possibili modifiche di modello, dei prezzi e tecniche. Le fotografie non rappresentano un riferimento per il montaggio. Si applicano le Condizioni generali di Franke Tecnica di Cucina SA. Per scaricare i disegni tecnici: www.franke.ch

Famiglia di prodotti
Smart

SMART

- Un design classico associato a curvature del bacino che ne favoriscono la pulizia
- Lavello a installazione reversibile
- Dotato di scarico semi-integrale





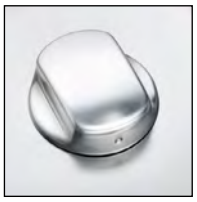

N° Art.	Piletta	IVA Escl. IVA Incl.
101.0383.480	Pomolo girevole (Cromo)	**540.00** 582.00

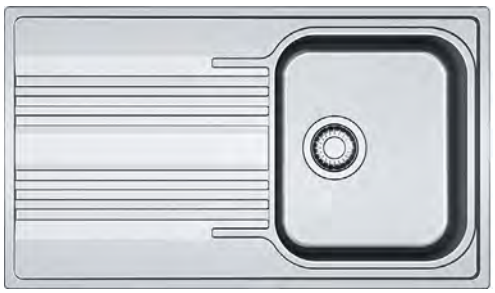

SRX 611-86

<> 450

Suggerimenti di progettazione

Dimensioni bacino:
340x400x180 mm
Dimensioni lavello: 860x500 mm

- Spessore del piano di lavoro: almeno 30 mm
- Ritaglio: 840x480 mm R20
- Fornitura completa di gruppo di scarico

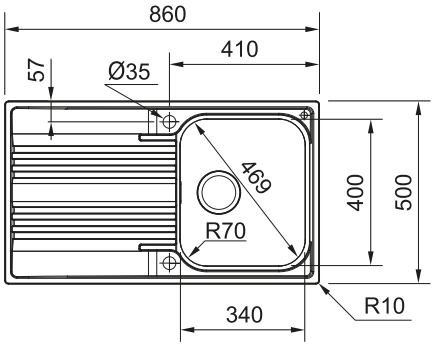

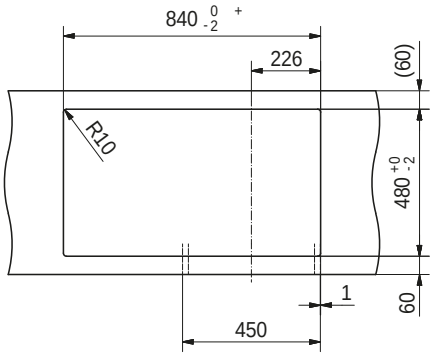

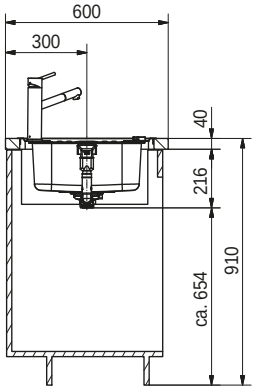

Accessori

Opzionale



Tagliere
112.0595.334
108.00/117.00

Opzionale

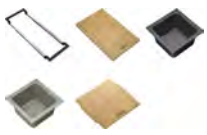

Sistema di accessori
ALL-IN (vedi pagina 184)

Raccomandazione

Rubinetto



Orbit Boccaglio estraibile
115.0623.055
361.00/389.00

Tutti i prezzi sono da intendersi come prezzi consigliati non vincolanti in CHF IVA esclusa / IVA inclusa, validi dal 1° marzo 2023. Restano sempre riservate possibili modifiche di modello, dei prezzi e tecniche. Le fotografie non rappresentano un riferimento per il montaggio. Si applicano le Condizioni generali di Franke Tecnica di Cucina SA. Per scaricare i disegni tecnici: www.franke.ch

Famiglia di prodotti
Smart

SMART

- Un design classico associato a curvature del bacino che ne favoriscono la pulizia
- Lavello a installazione reversibile
- Dotato di scarico semi-integrale





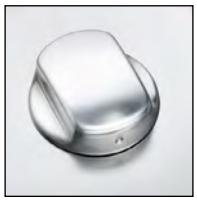



N° Art.	Piletta	IVA Escl. IVA Incl.
101.0383.523	Pomolo girevole (Cromo)	**727.00** 783.00

SRX 651

<> 600

Suggerimenti di progettazione

Dimensioni bacino:
340x400x180 mm e
160x300x120 mm
Dimensioni lavello: 1000x500 mm

- Spessore del piano di lavoro: almeno 30 mm
- Ritaglio: 980x480 mm R20
- Fornitura completa di gruppo di scarico

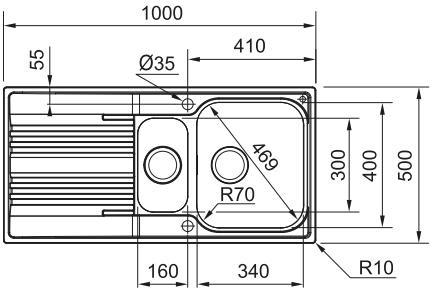

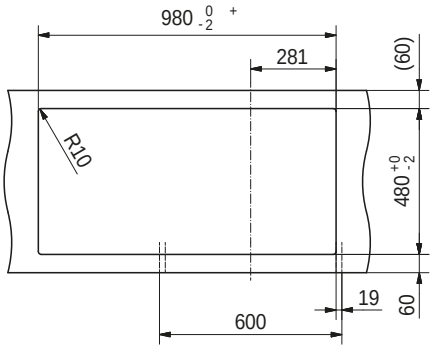

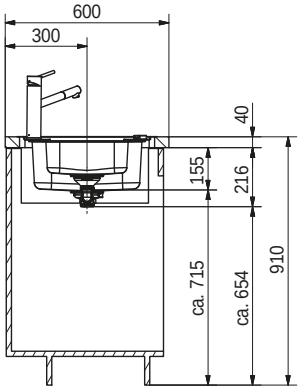

Accessori

Opzionale



Tagliere
112.0595.334
108.00/117.00

Opzionale

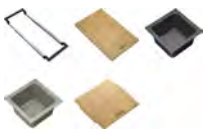

Sistema di accessori
ALL-IN (vedi pagina 184)

Raccomandazione

Rubinetto



Orbit Boccaglio estraibile
115.0623.055
361.00/389.00

Tutti i prezzi sono da intendersi come prezzi consigliati non vincolanti in CHF IVA esclusa / IVA inclusa, validi dal 1° marzo 2023. Restano sempre riservate possibili modifiche di modello, dei prezzi e tecniche. Le fotografie non rappresentano un riferimento per il montaggio. Si applicano le Condizioni generali di Franke Tecnica di Cucina SA. Per scaricare i disegni tecnici: www.franke.ch

Famiglia di prodotti
Maris

MARIS

- Il piano rubinetteria con gradino e il bordo sottile si inseriscono perfettamente in ogni cucina
- Installazione velocissima grazie alla tecnologia Fast Fix
- Disponibile con due tipologie diverse di piletta
- Materiale con trattamento Sanitized® per una superficie particolarmente igienica










MRG 610-72 A

<> 800

Dimensioni bacino:
720x400x200 mm
Dimensioni lavello: 760x510 mm

Black Matt - Black Collection
Rispetto alla normale collezione, nella Black Collection il troppopieno, la coppa piletta, lo scarico a setaccio e il pomolo girevole sono in nero opaco. Anche la copri piletta è in nero opaco.

Suggerimenti di progettazione

- Spessore del piano di lavoro: almeno 12 mm
- Ritaglio: 740x498 mm R15
- Fornitura completa di gruppo di scarico e coperchio per lo scarico

N° Art.		IVA Escl. / IVA Incl.
Pomolo a pressione		
114.0658.303	Onyx	
114.0658.306	Steingrau	
114.0658.308	Glacier	**1'134.00** / 1'222.00
114.0658.309	Cashmere	
114.0658.305	Black Matt	
Black Matt - Black Collection		
114.0659.125	Black Matt - Black Collection (con pomolo girevole)	**1'208.00** / 1'302.00

N° Art.		IVA Escl. / IVA Incl.
Piletta con scarico a setaccio		
114.0658.310	Onyx	
114.0658.332	Steingrau	
114.0658.333	Glacier	**1'049.00** / 1'130.00
114.0658.334	Cashmere	
114.0658.331	Black Matt	
Black Matt - Black Collection		
114.0658.588	Black Matt - Black Collection (con piletta a tappo)	**1'138.00** / 1'226.00

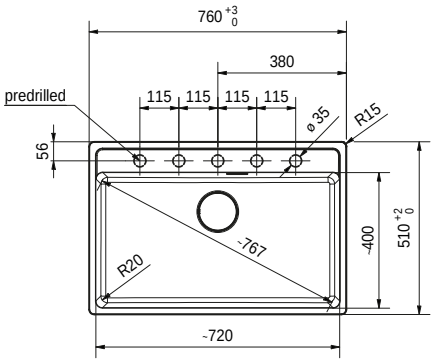

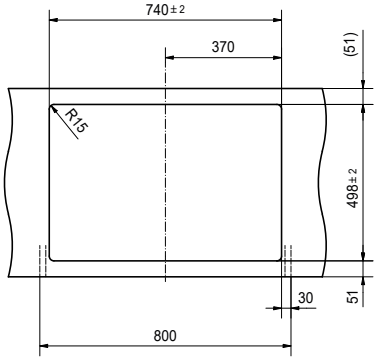

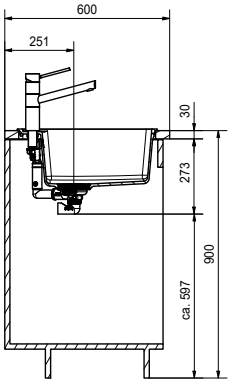

Accessori

Opzionale

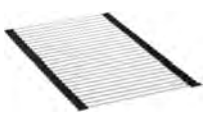

Tappetino arrotolabile
112.0030.882
146.00/158.00

Opzionale



Fresa per Fragranite
112.0473.656
20.00/22.00

Opzionale

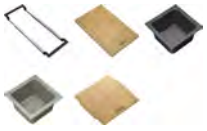

Sistema di accessori
ALL-IN (vedi pagina 184)

Raccomandazione

Rubinetto



Tango Neo Braccio girevole
115.0596.387
846.00/912.00

Tutti i prezzi sono da intendersi come prezzi consigliati non vincolanti in CHF IVA esclusa / IVA inclusa, validi dal 1° marzo 2023. Restano sempre riservate possibili modifiche di modello, dei prezzi e tecniche. Le fotografie non rappresentano un riferimento per il montaggio. Si applicano le Condizioni generali di Franke Tecnica di Cucina SA. Per scaricare i disegni tecnici: www.franke.ch

Famiglia di prodotti
Maris

MARIS

- Il piano rubinetteria con gradino e il bordo sottile si inseriscono perfettamente in ogni cucina
- Installazione velocissima grazie alla tecnologia Fast Fix
- Disponibile con due tipologie diverse di piletta
- Materiale con trattamento Sanitized® per una superficie particolarmente igienica





MRG 610-52 A

<> 600

Dimensioni bacino:
520x400x200 mm
Dimensioni lavello: 560x510 mm

Black Matt - Black Collection
Rispetto alla normale collezione, nella Black Collection il troppopieno, la coppa piletta, lo scarico a setaccio e il pomolo girevole sono in nero opaco. Anche la copri piletta è in nero opaco.

Suggerimenti di progettazione

- Spessore del piano di lavoro: almeno 12 mm
- Ritaglio: 540x498 mm R15
- Fornitura completa di gruppo di scarico e coperchio per lo scarico

N° Art.		IVA Escl. / IVA Incl.
Pomolo a pressione		
114.0658.293	Onyx	
114.0658.295	Steingrau	
114.0658.296	Glacier	**1'017.00** / 1'096.00
114.0658.297	Cashmere	
114.0658.294	Black Matt	
Black Matt - Black Collection		
114.0659.124	Black Matt - Black Collection (con pomolo girevole)	**1'091.00** / 1'176.00

N° Art.		IVA Escl. / IVA Incl.
Piletta con scarico a setaccio		
114.0658.298	Onyx	
114.0658.300	Steingrau	
114.0658.301	Glacier	**932.00** / 1'004.00
114.0658.302	Cashmere	
114.0658.299	Black Matt	
Black Matt - Black Collection		
114.0658.586	Black Matt - Black Collection (con piletta a tappo)	**1'021.00** / 1'100.00

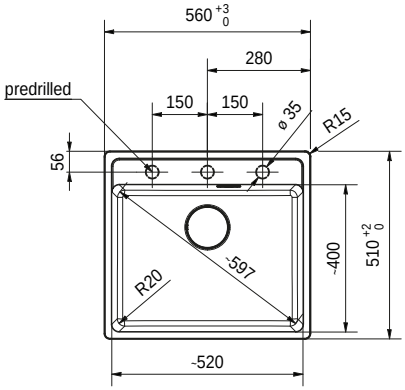

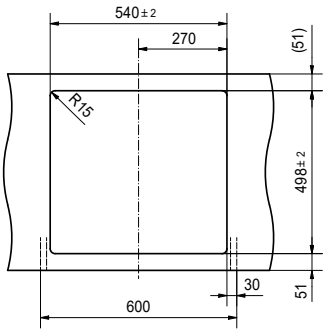

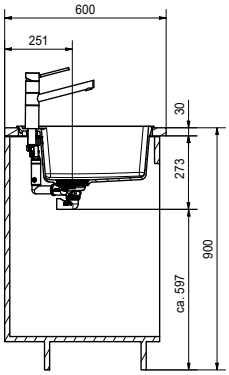

Zubehör

Opzionale



Tappetino arrotolabile
112.0030.882
146.00/158.00

Opzionale



Fresa per Fragranite
112.0473.656
20.00/22.00

Opzionale

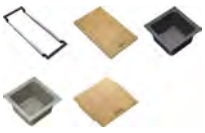

Sistema di accessori
ALL-IN (vedi pagina 184)

Raccomandazione

Rubinetto



Atlas Neo Braccio girevole
115.0521.435
476.00/513.00

Tutti i prezzi sono da intendersi come prezzi consigliati non vincolanti in CHF IVA esclusa / IVA inclusa, validi dal 1° marzo 2023. Restano sempre riservate possibili modifiche di modello, dei prezzi e tecniche. Le fotografie non rappresentano un riferimento per il montaggio. Si applicano le Condizioni generali di Franke Tecnica di Cucina SA. Per scaricare i disegni tecnici: www.franke.ch

Famiglia di prodotti
Maris

MARIS

- Il piano rubinetteria con gradino e il bordo sottile si inseriscono perfettamente in ogni cucina
- Installazione velocissima grazie alla tecnologia Fast Fix
- Disponibile con due tipologie diverse di piletta
- Materiale con trattamento Sanitized® per una superficie particolarmente igienica








MRG 610-37 A

<> 450

Dimensioni bacino:
370x400x200 mm
Dimensioni lavello: 410x510 mm

Black Matt - Black Collection
Rispetto alla normale collezione, nella Black Collection il troppopieno, la coppa piletta, lo scarico a setaccio e il pomolo girevole sono in nero opaco. Anche la copri piletta è in nero opaco.

Suggerimenti di progettazione

- Spessore del piano di lavoro: almeno 12 mm
- Ritaglio: 390x498 mm R15
- Fornitura completa di gruppo di scarico e coperchio per lo scarico

N° Art.	IVA Escl. / IVA Incl.	N° Art.	IVA Escl. / IVA Incl.
Pomolo a pressione		**Piletta con scarico a setaccio**	
114.0658.140 Onyx		**114.0658.216** Onyx	
114.0658.255 Steingrau		**114.0658.218** Steingrau	
114.0658.256 Glacier	**936.00** 1'009.00	**114.0658.219** Glacier	**851.00** 917.00
114.0658.257 Cashmere		**114.0658.220** Cashmere	
114.0658.254 Black Matt		**114.0658.217** Black Matt	
Black Matt - Black Collection		**Black Matt - Black Collection**	
114.0659.123 Black Matt - Black Collection (con pomolo girevole)	**1'010.00** 1'088.00	**114.0658.583** Black Matt - Black Collection (con piletta a tappo)	**940.00** 1'013.00

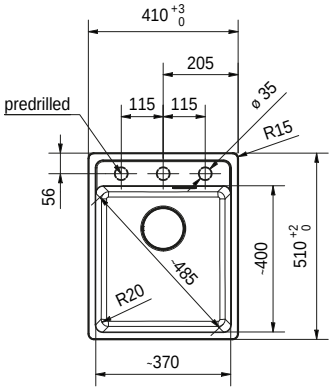

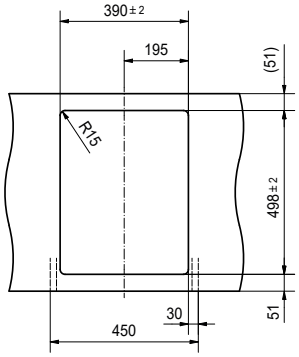

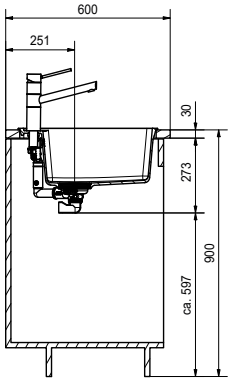

Accessori

Opzionale

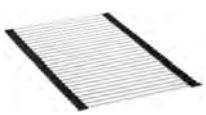

Tappetino arrotolabile
112.0030.882
146.00/158.00

Opzionale



Fresa per Fragranite
112.0473.656
20.00/22.00

Opzionale

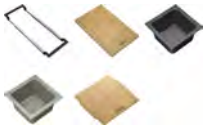

Sistema di accessori ALL-IN (vedi pagina 184)

Raccomandazione

Rubinetto



Tango Neo Braccio girevole
115.0596.387
846.00/912.00

Tutti i prezzi sono da intendersi come prezzi consigliati non vincolanti in CHF IVA esclusa / IVA inclusa, validi dal 1° marzo 2023. Restano sempre riservate possibili modifiche di modello, dei prezzi e tecniche. Le fotografie non rappresentano un riferimento per il montaggio. Si applicano le Condizioni generali di Franke Tecnica di Cucina SA. Per scaricare i disegni tecnici: www.franke.ch

Famiglia di prodotti
Maris

MARIS

- Simmetria lineare con area di scolo ribassata
- Versione con pomolo a pressione e troppopieno nascosto
- Materiale con trattamento Sanitized® per una superficie particolarmente igienica







MRG 611

<> 600

Dimensioni bacino:
450x425x200 mm
Dimensioni lavello: 970x500 mm

Suggerimenti di progettazione

- Spessore del piano di lavoro: almeno 30 mm
- Ritaglio: 950x480 mm R20
- Fornitura completa di gruppo di scarico

N° Art.	Colore	IVA Escl. IVA Incl.
114.0477.353	Onyx	
114.0477.355	Steingrau	
114.0477.356	Glacier	**799.00** 861.00
114.0477.361	Cashmere	
114.0627.290	Black Matt	

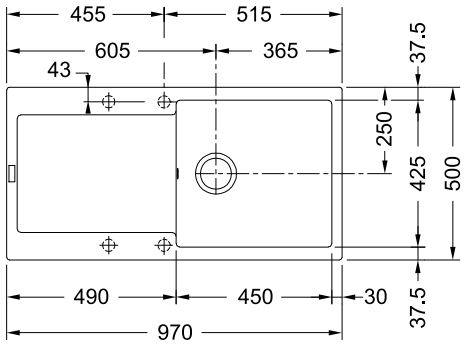

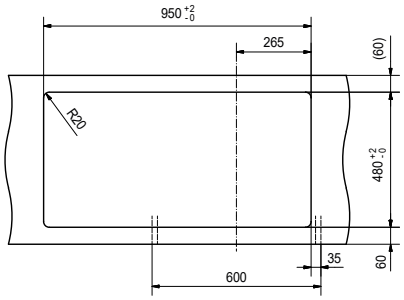

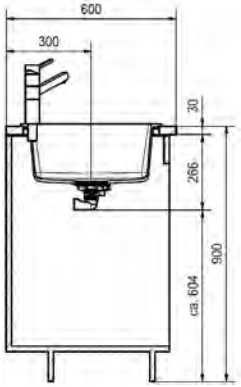

Accessori

Opzionale



Vaschetta forata
112.0066.060
168.00/181.00

Opzionale



Tagliere
112.0595.334
108.00/117.00

Opzionale



Fresa per Fragranite
112.0473.656
20.00/22.00

Opzionale

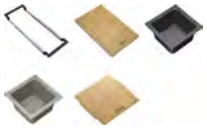

Sistema di accessori
ALL-IN (vedi pagina 184)

Raccomandazione

Rubinetto



Taros Neo Boccaglio estraibile
115.0596.383
838.00/903.00

Tutti i prezzi sono da intendersi come prezzi consigliati non vincolanti in CHF IVA esclusa / IVA inclusa, validi dal 1° marzo 2023. Restano sempre riservate possibili modifiche di modello, dei prezzi e tecniche. Le fotografie non rappresentano un riferimento per il montaggio. Si applicano le Condizioni generali di Franke Tecnica di Cucina SA. Per scaricare i disegni tecnici: www.franke.ch

Famiglia di prodotti
Mythos

MYTHOS

- Design minimalista con curvature del bacino strette e facili da pulire in Fraceram resistente agli urti
- Ceramica speciale pregiata e di facile manutenzione
- Disponibile in tre colori a specchio e un colore opaco







MTK 611-100

<> 600

Dimensioni bacino:
492x372x190 mm
Dimensioni lavello: 1000x510 mm

Suggerimenti di progettazione

- Spessore del piano di lavoro: almeno 30 mm
- Ritaglio: 980x490 mm R10
- Fornitura completa di gruppo di scarico

N° Art./Colore	Scolatoio a sinistra	Scolatoio a destra	IVA Escl. / IVA Incl.
	124.0335.707 Glacier	**124.0335.708** Glacier	**965.00** 1'040.00
	124.0335.853 Magnolia	**124.0335.859** Magnolia	
	124.0380.247 Anthracite Matt	**124.0380.248** Anthracite Matt	**1'054.00** 1'136.00
	124.0335.856 Onyx	**124.0335.863** Onyx	

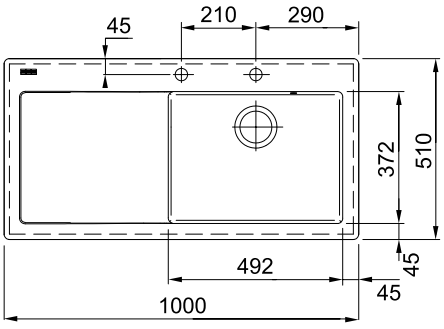

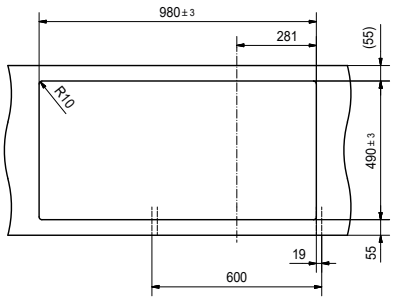

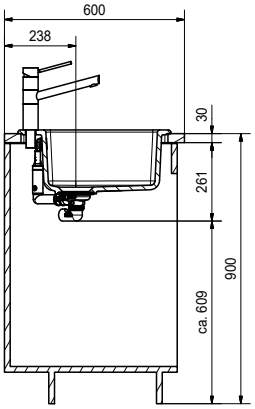

Accessori

Opzionale



Tappetino arrotolabile
112.0030.882
146.00/158.00

Opzionale

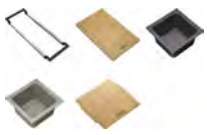

Sistema di accessori
ALL-IN (vedi pagina 184)

Raccomandazione

Rubinetto



Mythos Boccaglio estraibile
115.0547.853
1'087.00/1'171.00

Tutti i prezzi sono da intendersi come prezzi consigliati non vincolanti in CHF IVA esclusa / IVA inclusa, validi dal 1° marzo 2023. Restano sempre riservate possibili modifiche di modello, dei prezzi e tecniche. Le fotografie non rappresentano un riferimento per il montaggio. Si applicano le Condizioni generali di Franke Tecnica di Cucina SA. Per scaricare i disegni tecnici: www.franke.ch

Famiglia di prodotti
Mythos

MYTHOS

- Design minimalista con curvature del bacino strette e facili da pulire in Fraceram resistente agli urti
- Ceramica speciale pregiata e di facile manutenzione
- Disponibile in tre colori a specchio e un colore opaco







MTK 610-58

<> 600

Dimensioni bacino:
490x377x190 mm
Dimensioni lavello: 580x510 mm

Suggerimenti di progettazione

- Spessore del piano di lavoro: almeno 30 mm
- Ritaglio: 560x490 mm R10
- Fornitura completa di gruppo di scarico

N° Art.	Colore	IVA Escl. IVA Incl.
124.0335.706	Glacier	**733.00** 790.00
124.0335.844	Magnolia	
124.0380.250	Anthracite Matt	**798.00** 860.00
124.0335.851	Onyx	

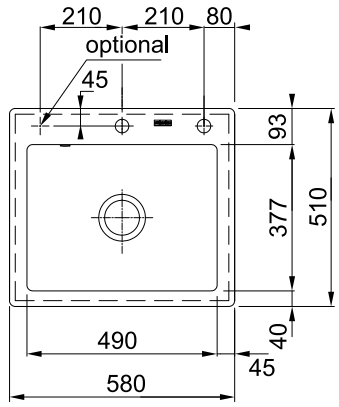

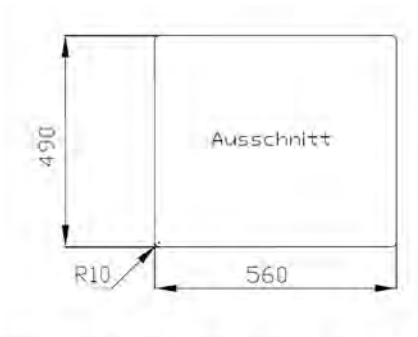

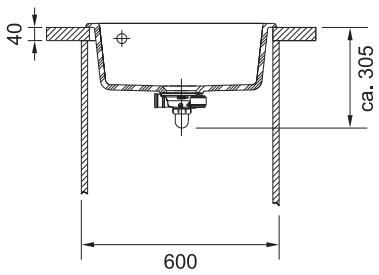

Accessori

Opzionale



Tappetino arrotolabile
112.0030.882
146.00/158.00

Opzionale

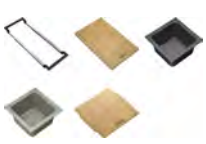

Sistema di accessori ALL-IN (vedi pagina 184)

Raccomandazione

Rubinetto



Atlas Neo Braccio girevole
115.0521.435
476.00/513.00

Tutti i prezzi sono da intendersi come prezzi consigliati non vincolanti in CHF IVA esclusa / IVA inclusa, validi dal 1° marzo 2023. Restano sempre riservate possibili modifiche di modello, dei prezzi e tecniche. Le fotografie non rappresentano un riferimento per il montaggio. Si applicano le Condizioni generali di Franke Tecnica di Cucina SA. Per scaricare i disegni tecnici: www.franke.ch

Accessori



Accessori

182 Sistema di accessori ALL-IN
186 Andy Chef
188 Set di pilette aggiuntive „Black Collection"
189 Mythos Masterpiece set pilette
190 Mythos Masterpiece accessori
192 Tappetini arrotolabili
193 Vaschette forate
194 Taglieri
195 Scolatoi mobili / Adattatore Gastronorm
196 Diversi

Detergenti per la pulizia

197 Detergenti per la pulizia


FRANKE

Ottimi piatti, nessuna interruzione

ALL-IN

La soluzione ALL-IN per tagliare, far sgocciolare, lavare e conservare le vostre preparazioni. Trasformate il lavello in un piano di lavoro elegante e divertente. ALL-IN è un sistema flessibile per la preparazione delle pietanze, capace di rendere più dinamica la vostra cucina e la vostra vita.



Otto accessori, molteplici applicazioni adatti a tutti i nostri lavelli e bacini*



*Adatti a tutte le dimensioni dei bacini da 340 mm a 540 mm



La preparazione è l'essenziale

Con tagliere, vaschetta forata, recipiente di raccolta e contenitore per i resti potete iniziare subito a:

- Tagliare verdura, frutta e altri ingredienti
- Raccogliere alimenti sminuzzati direttamente nel contenitore
- Raccogliere e smaltire rifiuti vegetali
- Conservare gli ingredienti pronti in frigorifero



Il lavoro è più divertente

Gli accessori multifunzionali sono utili anche durante la cottura per:

- Sistemare le pentole sulle guide mentre le riempite d'acqua
- Scolare la pasta o le verdure cotte nella vaschetta forata
- Appoggiare le pentole calde sul tappetino mobile di asciugatura, proteggendo il piano di lavoro



Tutto è più pulito

Durante il lavaggio, la vaschetta forata e il tappetino mobile di asciugatura sono il perfetto ausilio per appoggiare e far asciugare:

- Bicchieri e stoviglie
- Posate e utensili di tutte le dimensioni



Riordinare è più facile

Grazie agli accessori ALL-IN, la cucina si riordina in un attimo:

- Basta riporre tutti i singoli elementi nel vassoio contenitore e riporre il vassoio contenitore in frigorifero senza problemi di spazio



Guide telescopiche

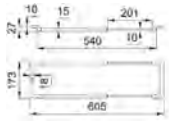

Vassoio contenitore

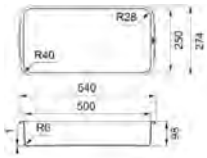

Scolatoio mobile

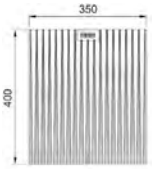

Tagliere di bambù



Piccolo contenitore per gli avanzi

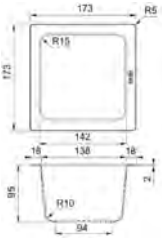

Piccola vaschetta forata

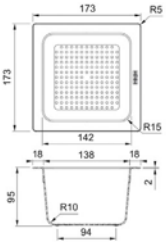

Vaschetta forata

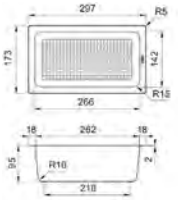

Coperchio

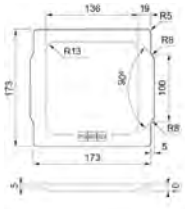



Set 1

112.0655.481

- Guide telescopiche
- Tagliere di bambù
- Vaschetta forata

IVA Escl.	IVA Incl.
148.00	160.00



Tutti i prezzi sono da intendersi come prezzi consigliati non vincolanti in CHF IVA esclusa / IVA inclusa, validi dal 1° marzo 2023. Restano sempre riservate possibili modifiche di modello, dei prezzi e tecniche. Le fotografie non rappresentano un riferimento per il montaggio. Si applicano le Condizioni generali di Franke Tecnica di Cucina SA. Per scaricare i disegni tecnici: www.franke.ch

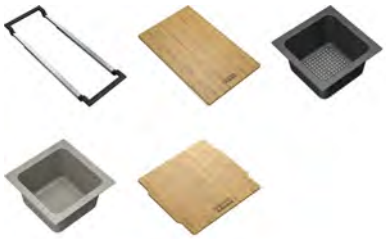

Set 2

112.0655.482

- Guide telescopiche
- Tagliere di bambù
- Piccola vaschetta forata
- Piccolo contenitore per gli avanzi
- Coperchio

IVA Escl.	IVA Incl.
173.00	187.00



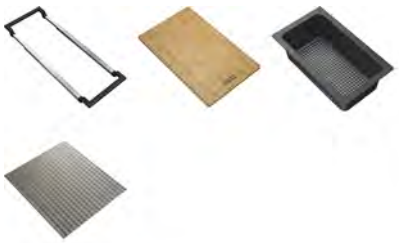

Set 3

112.0655.483

- Guide telescopiche
- Tagliere di bambù
- Vaschetta forata
- Scolatoio mobile

IVA Escl.	IVA Incl.
190.00	205.00



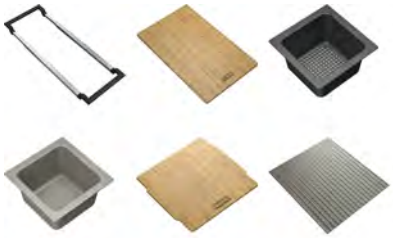

Set 4

112.0655.488

- Guide telescopiche
- Tagliere di bambù
- Piccola vaschetta forata
- Piccolo contenitore per gli avanzi
- Coperchio
- Scolatoio mobile

IVA Escl.	IVA Incl.
220.00	237.00



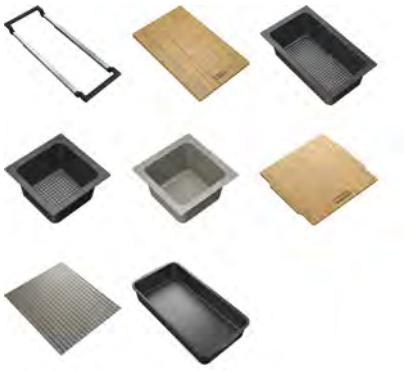

Set 5

112.0655.489

- Guide telescopiche
- Tagliere di bambù
- Vaschetta forata
- Piccola vaschetta forata
- Piccolo contenitore per gli avanzi
- Coperchio
- Scolatoio mobile
- Vassoio contenitore

IVA Escl.	IVA Incl.
276.00	298.00



Tutti i prezzi sono da intendersi come prezzi consigliati non vincolanti in CHF IVA esclusa / IVA inclusa, validi dal 1° marzo 2023. Restano sempre riservate possibili modifiche di modello, dei prezzi e tecniche. Le fotografie non rappresentano un riferimento per il montaggio. Si applicano le Condizioni generali di Franke Tecnica di Cucina SA. Per scaricare i disegni tecnici: www.franke.ch

Andy Chef

Eleganti e compatti.

Accessori inclusi



Kit accessori incluso



Tagliere



Vaschette forate



Coltello da cucina



Andy Chef

N° Art.	IVA Escl. IVA Incl.
112.0619.946	**563.00** 607.00

Accessori raffinati per il vostro bacino Box

Grazie a Andy Chef, tutto ciò che occorre per cucinare è a portata di mano: dalla vaschetta forata in acciaio inox, al solido tagliere in legno di noce, completo di affilato coltello da cucina, non manca nulla. Dopo l'uso, gli accessori si possono riporre nel bacino Franke in tutta sicurezza ed eleganza.

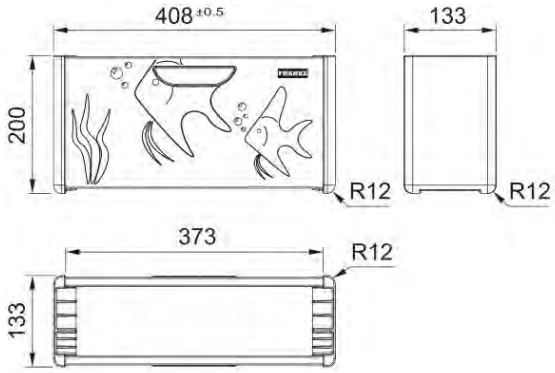

Tutto in ordine, pronto per il giorno seguente

Andy Chef permette di svegliarsi ogni mattino sapendo che la cucina è in ordine, iniziando la giornata con entusiasmo. Nemmeno l'acqua rappresenta un problema: dopo il risciacquo, gli accessori si possono mettere facilmente ad asciugare nel bacino Franke Box, mentre l'acqua può defluire al di sotto di Andy Chef.





Tutti i prezzi sono da intendersi come prezzi consigliati non vincolanti in CHF IVA esclusa / IVA inclusa, validi dal 1° marzo 2023. Restano sempre riservate possibili modifiche di modello, dei prezzi e tecniche. Le fotografie non rappresentano un riferimento per il montaggio. Si applicano le Condizioni generali di Franke Tecnica di Cucina SA. Per scaricare i disegni tecnici: www.franke.ch

SET PILETTE AGGIUNTIVE „BLACK COLLECTION“

Tonalità abbinabile ai nostri colori di Fragranit Onyx e Black Matt

Set piletta nero con pomolo girevole e troppopieno tondo

N° Art.	IVA Escl. IVA Incl.
112.0658.197	**136.00** 147.00

Compatibile con: MRG 611-100



Set piletta nero con pomolo girevole e troppopieno rettangolare

N° Art.	IVA Escl. IVA Incl.
112.0658.446	**136.00** 147.00

Compatibile con: MRG 610-37 A, MRG 610-52 A, MRG 610-72A, MRG 210-52 A, MRG 210-52, MRG 210-37 A, MRG 210-37, MRG 210-72 A, MRG 210-72, MRG 110-52, MRG 110-37, MRG 110-72, KBG 110-16, KBG 110-37, KBG 110-50



Set piletta nero con azionamento manuale e troppopieno rettangolare

N° Art.	IVA Escl. IVA Incl.
112.0658.444	**126.00** 136.00

Compatibile con: MRG 610-37 A, MRG 610-52 A, MRG 610-72 A, MRG 210-52 A, MRG 210-52, MRG 210-37 A, MRG 210-37, MRG 210-72 A, MRG 210-72, MRG 110-52, MRG 110-37, MRG 110-72, KBG 110-16, KBG 110-37, KBG 110-50









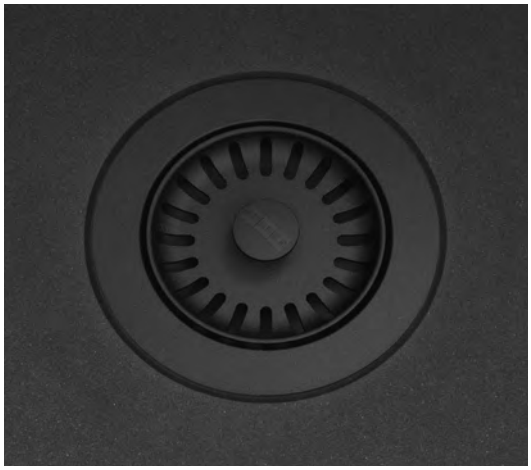

Tutti i prezzi sono da intendersi come prezzi consigliati non vincolanti in CHF IVA esclusa / IVA inclusa, validi dal 1° marzo 2023. Restano sempre riservate possibili modifiche di modello, dei prezzi e tecniche. Le fotografie non rappresentano un riferimento per il montaggio. Si applicano le Condizioni generali di Franke Tecnica di Cucina SA. Per scaricare i disegni tecnici: www.franke.ch

NEW

MYTHOS MASTERPIECE SET PILETTE

INOX TECHNOLOGY

Set piletta a tappo integrale

Anthracite
incl. coppa piletta in materiale sintetico e tubo del troppopieno



N° Art.	IVA Escl. / IVA Incl.
112.0653.030	**263.00** / 284.00

Adatti per:

Mythos Masterpiece (BXM)

Gold
incl. coppa piletta in materiale sintetico e tubo del troppopieno



N° Art.	IVA Escl. / IVA Incl.
112.0652.898	**263.00** / 284.00

Adatti per:

Mythos Masterpiece (BXM)

Copper
incl. coppa piletta in materiale sintetico e tubo del troppopieno



N° Art.	IVA Escl. / IVA Incl.
112.0652.978	**263.00** / 284.00

Adatti per:

Mythos Masterpiece (BXM)

Set piletta pomolo a pression

Anthracite
incl. coppa piletta in materiale sintetico, tubo del troppopieno, pomolo a pressione completo



N° Art.	IVA Escl. / IVA Incl.
112.0653.035	**369.00** / 398.00

Adatti per:

Mythos Masterpiece (BXM)

Gold
incl. coppa piletta in materiale sintetico, tubo del troppopieno, pomolo a pressione completo



N° Art.	IVA Escl. / IVA Incl.
112.0653.036	**369.00** / 398.00

Adatti per:

Mythos Masterpiece (BXM)

Copper
incl. coppa piletta in materiale sintetico, tubo del troppopieno, pomolo a pressione completo



N° Art.	IVA Escl. / IVA Incl.
112.0653.041	**369.00** / 398.00

Adatti per:

Mythos Masterpiece (BXM)

Tutti i prezzi sono da intendersi come prezzi consigliati non vincolanti in CHF IVA esclusa / IVA inclusa, validi dal 1° marzo 2023. Restano sempre riservate possibili modifiche di modello, dei prezzi e tecniche. Le fotografie non rappresentano un riferimento per il montaggio. Si applicano le Condizioni generali di Franke Tecnica di Cucina SA. Per scaricare i disegni tecnici: www.franke.ch

NEW

MYTHOS MASTERPIECE ACCESSORI

	Descrizione	Materiale	Dimensioni	N° Art.	IVA Escl.	IVA Incl.
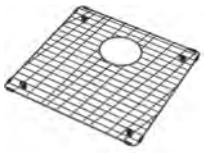	Griglia con piedini	Acciaio inox Anthracite	391x401x26 mm	**112.0655.431**	**263.00**	284.00
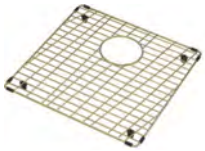	Griglia con piedini	Acciaio inox Gold	391x401x26 mm	**112.0655.433**	**263.00**	284.00
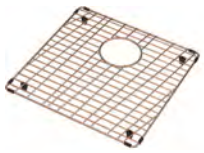	Griglia con piedini	Acciaio inox Copper	391x401x26 mm	**112.0655.468**	**263.00**	284.00
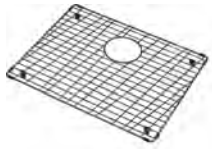	Griglia con piedini	Acciaio inox Anthracite	491x401x26 mm	**112.0655.470**	**305.00**	329.00
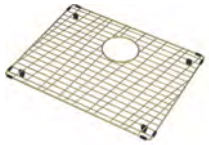	Griglia con piedini	Acciaio inox Gold	491x401x26 mm	**112.0655.471**	**305.00**	329.00
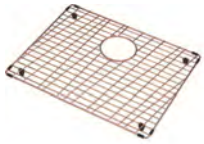	Griglia con piedini	Acciaio inox Copper	491x401x26 mm	**112.0655.472**	**305.00**	329.00
	Griglia con piedini	Acciaio inox Anthracite	676x401x26 mm	**112.0655.408**	**348.00**	375.00
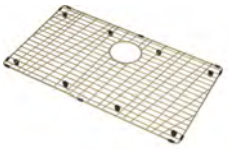	Griglia con piedini	Acciaio inox Gold	676x401x26 mm	**112.0655.409**	**348.00**	375.00
	Griglia con piedini	Acciaio inox Copper	676x401x26 mm	**112.0655.410**	**348.00**	375.00

Tutti i prezzi sono da intendersi come prezzi consigliati non vincolanti in CHF IVA esclusa / IVA inclusa, validi dal 1° marzo 2023. Restano sempre riservate possibili modifiche di modello, dei prezzi e tecniche. Le fotografie non rappresentano un riferimento per il montaggio. Si applicano le Condizioni generali di Franke Tecnica di Cucina SA. Per scaricare i disegni tecnici: www.franke.ch

NEW

MYTHOS MASTERPIECE ACCESSORI

	Descrizione	Materiale	N° Art.	IVA Escl.	IVA Incl.
	Vaschette forate	Acciaio inox Anthracite	**112.0655.239**	**210.00**	227.00
	Vaschette forate	Acciaio inox Gold	**112.0655.240**	**210.00**	227.00
	Vaschette forate	Acciaio inox Copper	**112.0655.341**	**210.00**	227.00
	Tappetino arrotolabile	Acciaio inox Anthracite	**112.0655.342**	**316.00**	341.00
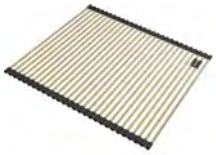	Tappetino arrotolabile	Acciaio inox Gold	**112.0655.343**	**316.00**	341.00
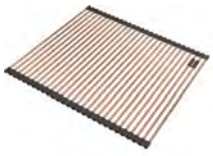	Tappetino arrotolabile	Acciaio inox Copper	**112.0655.344**	**316.00**	341.00
	Tagliere	Materiale sintetico nero	**112.0676.854**	**221.00**	239.00
	Inserto base premium	Materiale sintetico nero	**112.0676.895**	**633.00**	682.00

Tutti i prezzi sono da intendersi come prezzi consigliati non vincolanti in CHF IVA esclusa / IVA inclusa, validi dal 1° marzo 2023. Restano sempre riservate possibili modifiche di modello, dei prezzi e tecniche. Le fotografie non rappresentano un riferimento per il montaggio. Si applicano le Condizioni generali di Franke Tecnica di Cucina SA. Per scaricare i disegni tecnici: www.franke.ch

TAPPETINI ARROTOLABILI

	Descrizione	Materiale	Dimensioni	N° Art.	IVA Escl.	IVA Incl.
	Tappetino arrotolabile conbarre rotonde	Acciaio inox / plastica	468x420x10 mm	**112.0030.882**	**146.00**	158.00
	Tappetino arrotolabile conbarre rotonde	Acciaio inox / plastica	366x326x10 mm	**112.0075.642**	**112.00**	121.00
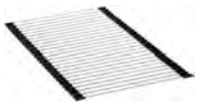	Tappetino arrotolabile conbarre rotonde	Acciaio inox / plastica	470x440x10 mm	**112.0080.355**	**146.00**	158.00
	Tappetino arrotolabile con barre rotonde	Acciaio inox / plastica	298x410x10 mm	**112.0256.867**	**146.00**	158.00
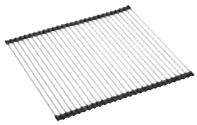	Tappetino arrotolabile conbarre rotonde	Acciaio inox / plastica	400x458x10 mm	**112.0281.982**	**146.00**	158.00
	Tappetino arrotolabile conbarre quadrate	Acciaio inox / plastica	267x424x12 mm	**112.0591.081**	**146.00**	158.00



VASCHETTE FORATE

	Descrizione	Materiale	Dimensioni	N° Art.	IVA Escl.	IVA Incl.
	Vaschetta forata	Acciaio inox	Dimensione esterna: 317x177x60 mm Dimensione interna: 295x156x58 mm	**112.0041.519**	**104.00**	113.00
	Vaschetta forata	Acciaio inox	Dimensione esterna: 412x172x55 mm Dimensione interna: 396x156x52 mm	**112.0057.850**	**168.00**	181.00
	Vaschetta forata	Acciaio inox / plastica	Dimensione esterna: 440x156x50 mm Dimensione interna: 415x154 x48 mm	**112.0066.060**	**168.00**	181.00
	Vaschetta forata	Acciaio inox / plastica	183x413x64 mm	**112.0081.491**	**111.00**	120.00
	Vaschetta forata	Acciaio inox / plastica	183x433x64 mm	**112.0175.520**	**111.00**	120.00
	Vaschetta forata	Acciaio inox / plastica	Dimensione esterna: 408x153x58 mm Dimensione interna: 393x150x54 mm	**112.0394.981**	**168.00**	181.00
	Vaschetta forata	Acciaio inox / plastica	156x419x53 mm	**112.0659.398**	**168.00**	181.00
	Vaschetta forata	Acciaio inox	297x187x72 mm	**112.0461.942**	**111.00**	120.00

Tutti i prezzi sono da intendersi come prezzi consigliati non vincolanti in CHF IVA esclusa / IVA inclusa, validi dal 1° marzo 2023. Restano sempre riservate possibili modifiche di modello, dei prezzi e tecniche. Le fotografie non rappresentano un riferimento per il montaggio. Si applicano le Condizioni generali di Franke Tecnica di Cucina SA. Per scaricare i disegni tecnici: www.franke.ch

TAGLIERI

	Descrizione	Materiale	Dimensioni	N° Art.	IVA Escl.	IVA Incl.
	Tagliere	Legno	442x230x20 mm	**112.0654.748**	**104.00**	113.00
	Tagliere	Plastica	200x510x16 mm	**112.0520.471**	**67.00**	73.00
	Tagliere	Plastica	429x180x24 mm	**112.0539.120**	**157.00**	170.00
	Tagliere	Paperstone®	180x412x13 mm	**112.0591.082**	**157.00**	170.00
	Tagliere	Vetro, nero	278x434x15 mm	**112.0355.965**	**134.00**	145.00
	Soft Pad	Plastica	250x367x3 mm	**112.0342.598**	**47.00**	51.00

Tutti i prezzi sono da intendersi come prezzi consigliati non vincolanti in CHF IVA esclusa / IVA inclusa, validi dal 1° marzo 2023. Restano sempre riservate possibili modifiche di modello, dei prezzi e tecniche. Le fotografie non rappresentano un riferimento per il montaggio. Si applicano le Condizioni generali di Franke Tecnica di Cucina SA. Per scaricare i disegni tecnici: www.franke.ch

SCOLATOI MOBILI / ADATTATORE GASTRONORM

	Descrizione	Materiale	Dimensioni	N° Art.	IVA Escl.	IVA Incl.
	Scolatoio mobile	Acciaio inox / plastica	342x430x22 mm	**112.0188.651**	**157.00**	170.00
	Scolatoio mobile	Acciaio inox / plastica	333x417x22 mm	**112.0188.653**	**157.00**	170.00
	Scolatoio mobile	Acciaio inox / plastica	326x440x22 mm	**112.0204.360**	**157.00**	170.00
	Scolatoio mobile	Acciaio inox / plastica	298x412x17 mm	**112.0602.288**	**157.00**	170.00
	Adattatore gastronorm	Plastica	423x345.5 mm	**112.0357.743**	**89.00**	96.00



DIVERSI

	Descrizione	Materiale	Dimensioni	N° Art.	IVA Escl.	IVA Incl.
	Coperchio dello scarico Acciaio inox	Acciaio inox	100x60x60 mm	**112.0532.169**	**57.00**	62.00
	Coperchio dello scarico Black Matt	Plastica	100x60x60 mm	**112.0657.146**	**31.00**	34.00
	Staffa in acciaio inox per pomolo a pressione (Ø 35 mm)	Acciaio inox	100x60x60 mm	**112.0366.355**	**33.00**	36.00
	Staffa in acciaio inox per pomolo girevole (Ø 18 mm)	Acciaio inox	100x60x60 mm	**112.0276.820**	**33.00**	36.00
	Fresa per Fragranite (Ø 35 mm)			**112.0473.656**	**20.00**	22.00



Comando del lavello nel mobile sottostante.

Un piano di lavoro in ordine e la massima funzionalità. Il pomolo a pressione o girevole per l'utilizzo della piletta è disposto sotto al mobile del lavello (fare attenzione alla lunghezza del cavo Bowden).

DETERGENTI PER LA PULIZIA

	Articolo	Descrizione	N° Art.	IVA Escl.	IVA Incl.
	**Twister**				
	1 x 125 ml	• Pietra di pulizia solubile in acqua • Per la pulizia di base dell'acciaio inox • Spugna di pulizia inclusa	**112.0039.141**	**12.00**	13.00
	**Panno in microfibra**				
	1 pezzo	• Panno in microfibra per tutti i prodotti Franke	**112.0530.324**	**14.00**	16.00
	**Set di spugne per la pulizia**				
	Set con 3 pezzi	• Spugna in melamina • Per pulire il fragranite	**112.0304.193**	**8.00**	9.00
	**Detergente per acciaio inossidabile**				
	1 x 200 ml	• Prodotto per la pulizia e la cura dei lavelli in acciaio inossidabile Franke	**112.0530.237**	**21.00**	23.00
	**Detergente per bacini colorati**				
	1 x 250 ml	• Prodotto per la pulizia e la cura dei bacini Fragranit e Fraceram Franke	**112.0530.238**	**21.00**	23.00
	**Detergente per rubinetti**				
	1 x 250 ml	• Prodotto per la pulizia e la cura di tutta la rubinetteria Franke	**112.0530.239**	**21.00**	23.00

Tutti i prezzi sono da intendersi come prezzi consigliati non vincolanti in CHF IVA esclusa / IVA inclusa, validi dal 1° marzo 2023. Restano sempre riservate possibili modifiche di modello, dei prezzi e tecniche. Le fotografie non rappresentano un riferimento per il montaggio. Si applicano le Condizioni generali di Franke Tecnica di Cucina SA. Per scaricare i disegni tecnici: www.franke.ch

Rubinetti

Rubinetti funzionali

208 Vital Semi-Pro
209 Vital Braccio Girevole
210 Vital Standalone

Rubinetti

239 Active J
242 Active L
248 Active L Twist
234 Active Semi-Pro
222 Atlas Neo
220 Atlas Neo Sensor
212 Centinox
255 Centro
214 Eos Neo
231 Fox Pro
238 Icon
229 Icon Semi-Pro
216 Kubus
252 Lina
235 Lina Semi-Pro
261 Lugana
250 Maris
217 Mythos
258 Orbit
213 Pescara L
237 Pescara Slide-In
236 Pescara Up&Down
213 Pescara XL
230 Pescara 360°
260 Smart
225 Tango Neo
227 Taros Neo
240 Urban

Rubinetti della finestra

264 Active L Window
262 Atlas Neo Window
265 Centro Window
263 Taros Neo Window
266 Luna

Distributore di sapone

267 Active
267 Atlas
267 Centinox
267 Novita
267 Tango Neo




FRANKE

Rubinetti funzionali



Vital
Semi-Pro
P. 208



Vital
Braccio Girevole
P. 209



Vital Standalone
Braccio Girevole
P. 210

Acciaio inox massiccio



Centinox
Semi-Pro
P. 212



Centinox
Braccio Girevole
P. 212



Pescara XL
Semi-Pro
P. 213



Pescara L
Semi-Pro
P. 213



Eos Neo
Braccio Girevole
Doccia estraibile
P. 214 / 215



Kubus
Braccio Girevole
Doccia estraibile
P. 216



Mythos
Boccaglio estraibile
Braccio Girevole
P. 217



Atlas Neo Sensor
Boccaglio estraibile
Braccio Girevole
Doccia estraibile
P. 220 / 221



Atlas Neo
Boccaglio estraibile
Braccio Girevole
Doccia estraibile
P. 222 / 224



Tango Neo
Boccaglio estraibile
Braccio Girevole
Doccia estraibile
P. 225 / 226



Taros Neo
Boccaglio estraibile
Braccio Girevole
Doccia estraibile
P. 227 / 228

Raccordi in acciaio inox / cromo / colore / bicolore



Icon Semi-Pro
Semi-Pro
P. 229



Pescara 360°
Semi-Pro
P. 230



Fox Pro
Semi-Pro
P. 231



Active Semi-Pro
Semi-Pro
P. 234



Lina Semi-Pro
Semi-Pro
P. 235

Raccordi in acciaio inox / cromo / colore / bicolore



Pescara Up&Down
Braccio Girevole Up&Down
P. 236



Pescara Slide-In
Doccia estraibile
P. 237



Icon
Doccia estraibile
P. 238



Icon
Braccio Girevole
P. 238



Active J
Braccio Girevole
Doccia estraibile
P. 239



Urban
Boccaglio estraibile
Braccio Girevole
P. 240 / 241



Active L
Braccio Girevole
Doccia estraibile
P. 242 / 243



Active L Twist
Braccio Girevole
Doccia estraibile
P. 248 / 249



Maris
Braccio Girevole
Doccia estraibile
P. 250 / 251



Lina
Boccaglio estraibile
P. 252



Lina
Braccio Girevole
P. 253



Centro
Boccaglio estraibile
Braccio Girevole
Doccia estraibile
P. 255 - 257



Orbit
Boccaglio estraibile
Braccio Girevole
P. 258



Orbit
Boccaglio estraibile
Braccio Girevole
P. 259



Smart
Braccio Girevole
Doccia estraibile
P. 260



Lugana
Braccio Girevole
Doccia estraibile
P. 261

Rubinetti della finestra



Atlas Neo Window
Boccaglio estraibile
Braccio Girevole
P. 262



Taros Neo Window
Boccaglio estraibile
Braccio Girevole
P. 263



Active L Window
Braccio Girevole
Doccia estraibile
P. 264



Centro Window
Boccaglio estraibile
Braccio Girevole
P. 265



Luna
Boccaglio estraibile
P. 266



Luna
Braccio Girevole
P. 266

In sintesi: come può essere un rubinetto?

I pittogrammi forniscono un rapido riepilogo delle caratteristiche tecniche di ciascun rubinetto.



Braccio Girevole: il rubinetto ha un braccio girevole orientabile.



Boccaglio estraibile: il rubinetto permette di estrarre il boccaglio con getto normale per una maggiore flessibilità e per raggiungere anche punti più distanti.



Semiprofessionale: grazie al suo boccaglio flessibile è possibile raggiungere anche i punti più lontani.



Eco: i rubinetti eco consumano meno acqua. Alcuni modelli sono dotati anche di una soglia volumetrica, che però può essere aumentata.



Rubinetto filtrante: filtra l'acqua da residui e impurità indesiderati. Per maggiori dettagli, consultare la pagina dedicata al prodotto.



Easy Installation: grazie al manicotto di fissaggio e ai tubi premontati è possibile garantire un'installazione rapida e sicura.



Montaggio davanti alla finestra: perfetto per l'installazione davanti a una finestra. Alcuni modelli possono essere semplicemente alzati o piegati in base alle necessità, altri invece scompaiono all'interno del piano di lavoro o del lavello.



Braccio Girevole Up&Down: tirando verso il basso il boccaglio il getto d'acqua passa da normale a doccia.



Doccia estraibile: i rubinetti con doccia estraibile, oltre a offrire i vantaggi di un rubinetto con boccaglio estraibile, permettono anche di scegliere tra getti di tipo diverso con un'intensità maggiore o minore.



Doccia semiprofessionale: oltre ai vantaggi offerti da un rubinetto semiprofessionale, in questo caso è possibile modificare anche il tipo di getto (normale/doccia).



Silenzioso: utilizzando tubi in tessuto si riduce notevolmente il rumore provocato quando si estrae il boccaglio.



Regolatore del getto orientabile: grazie al regolatore del getto orientabile è possibile raggiungere punti più lontani anche con un rubinetto a braccio girevole.



Getto laminare: il getto d'acqua cristallino riduce gli schizzi ed è molto comodo.



Snodo girevole: lo snodo girevole impedisce la torsione del tubo e garantisce un passaggio fluido tra tubo e boccaglio estraibile. Per un utilizzo ancora più semplice e flessibile.

Pittogrammi di progettazione:



Area di rotazione: descrive l'area di rotazione massima del rubinetto.



Lunghezza del tubo: lunghezze disponibili del tubo dal bordo inferiore del rubinetto ai raccordi.

Comando del rubinetto:



Leva da entrambi i lati: il rubinetto può essere comandato da entrambi i lati.



Leva a destra: il rubinetto può essere comandato soltanto da destra. Non reversibile.



Leva centrale: la leva si trova sopra il rubinetto.



Leva separata: il rubinetto è dotato di una leva di comando separata da installare a parte.



Leva a sinistra: il rubinetto può essere comandato soltanto da sinistra. Non reversibile.



Acqua fredda in posizione centrale: quando la leva di comando del rubinetto si trova al centro viene erogata acqua fredda. In questa posizione non viene miscelata acqua calda.

Rubinetti funzionali	Acciaio inox (solido)	Black	Cromo	Colore						
Vital Semi-Pro		PVD	•	•						•
Vital Braccio Girevole		PVD	•	•	•					
Vital Standalone		PVD	•	•	•					
Rubinetti										
Active J		•	•		•			•		
Active L		•	•	•	•			•		
Active L Twist		•			•			•		
Active Semi-Pro		•	•							•
Atlas Neo	•	PVD		PVD	•		•	•		
Atlas Neo Sensor	•	PVD			•		•	•		
Centinox	•				•					•
Centro		•	•		•		•	•		
Eos Neo	•	PVD		PVD	•			•		
Fox Pro			•							•
Icon		•	•		•			•		
Icon Semi-Pro		•								•
Kubus	•				•			•		
Lina boccaglio estraibile		•	•	•	•		•			
Lina Semi-Pro		•	•	•						•
Lina braccio girevole		•	•	•	•					
Lugana			•		•			•		
Maris			•	•	•			•		
Mythos	•				•		•			
Orbit	•	•	•		•		•			
Pescara L	•		•							•
Pescara Slide-In		•	•					•		
Pescara Up&Down		•	•			•				
Pescara XL	•		•							•
Pescara 360°		•	•							•
Smart			•		•			•		
Tango Neo	•				•		•	•		
Taros Neo	•				•		•	•		
Urban		•	•		•		•			
Rubinetti della finestra										
Active L Window			•		•			•		
Atlas Neo Window	•				•		•			
Centro Window			•		•		•			
Taros Neo Window	•				•		•			
Luna	•		•		•		•			
Distributore di sapone										
Active		•		•						
Atlas		•		•						
Centinox	•									
Novita	•		•							
Tango Neo	•									

Vital

Rubinetto filtrante

Filtro piccolo, grandi vantaggi.





Cosa rende il sistema Vital davvero straordinario?
È il filtro, piccolo ma potente.

Il nostro filtro per l'acqua non è soltanto il più piccolo, ma anche il primo che combina i carboni attivi con una membrana brevettata e in questo modo filtra e purifica l'acqua. È disponibile in due versioni, **High Flow** e **High Performance**, per soddisfare le vostre esigenze di utilizzo e adattarsi al vostro stile di vita.

- Godetevi tutto il piacere dell'acqua pura e deliziosa direttamente dal rubinetto.
- Il design compatto sopra il lavello non occupa spazio prezioso nel mobile sottostante.
- Rimuove le impurità e preserva i minerali vitali.
- Un LED indica quando è necessario sostituire il filtro.
- Il filtro è facile e veloce da sostituire.

Risparmiare denaro ed evitare rifiuti in plastica

Il sistema Vital riduce l'impatto ambientale eliminando fino al 99%[1] le bottiglie in plastica da smaltire e consentendo così alle famiglie di risparmiare denaro.

Parametri per i valori del filtro

Volume: 3,5 l/min. con 3 bar
Intervallo di temperatura: 1 - 38 °C
Intervallo di pressione: 1,0 - 6,8 bar
Capacità: fino a 500 litri, a seconda della qualità e della pressione dell'acqua

[1] Base di calcolo: peso della capsula filtrante Vital = 33,5 g, peso medio di una bottiglia in PET da 1 litro = 35,0 g, una capsula filtrante Vital sostituisce fino a 500 bottiglie in PET, quindi 33,5 g diviso 500 x 35,0 g = 0,2%

Vital
Rubinetto filtrante

Un filtro ad alte prestazioni per acqua pura e con un buon sapore

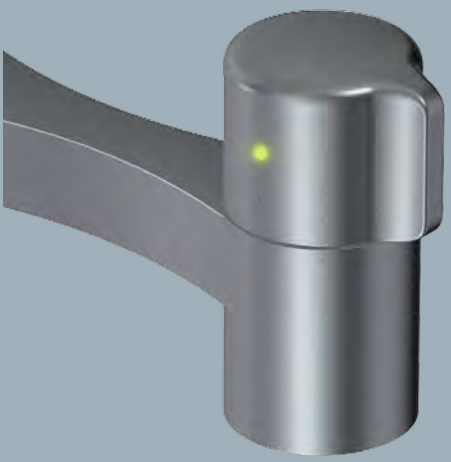

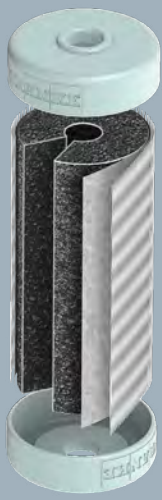



Il filtro non è solo il più piccolo, ma anche il primo a combinare i carboni attivi con una membrana brevettata.

Prefiltro

Nella prima fase, il prefiltro elimina le impurità più grossolane.
Le particelle più grandi vengono filtrate ed estratte, ad esempio la ruggine.

Membrana*

La membrana high-tech è ultrafine, in grado di trattenere anche le microplastiche e di eliminare i germi nocivi.

Filtro a carboni attivi

Con la sua efficacia naturale comprovata da decenni, il filtro a carboni attivi può rimuovere contaminanti come cloro, pesticidi e ormoni, ed eliminare sapori e odori sgradevoli.

Flusso d'acqua

Dopo aver attraversato i diversi strati, l'acqua che finisce nel bicchiere è di certo completamente priva di impurità.

Due filtri per tutte le esigenze

Il sistema filtrante Vital è progettato su misura per la qualità dell'acqua del vostro luogo di residenza ed è disponibile con due diversi tipi di filtro: il filtro High Performance o la versione High Flow.

*Solo filtro High Performance



Filtro High Performance

Il filtro High Performance eroga fino a 500 litri d'acqua potabile fresca direttamente dal rubinetto ed è particolarmente adatto agli ambiti di impiego in cui la qualità dell'acqua rientra nei valori limite indicati nella tabella seguente. Se tali valori vengono superati, è opportuno scegliere il filtro High Flow, che aumenta il flusso d'acqua.

Membrana

Con una maglia 20 volte più fitta di quella dei normali filtri dell'acqua per uso domestico, la membrana è estremamente efficace nel catturare ruggine, sporco e altri depositi, e garantisce un'acqua molto più pulita.

Carboni attivi

I carboni attivi riducono il cloro, i sapori e gli odori sgradevoli, così come altre impurità. Questo strato, realizzato con gusci di noce di cocco, ha pori ancora più piccoli rispetto ad altri tipi di filtri a carboni attivi, garantendo così un'acqua sicura e buona da bere.

Portate standard

A seconda della pressione dell'acqua disponibile, il filtro High Performance offre le seguenti portate:

Pressione	Portata
1,0 bar	**2,0 L/min**
2,0 bar	**3,0 L/min**
3,0 bar	**3,5 L/min**

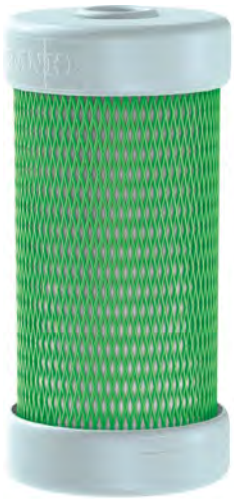

Filtro High Flow

Il nostro filtro High Flow fornisce acqua di rubinetto pura, sicura e con un buon sapore, oltre a una portata senza precedenti in ambiti in cui potrebbe essere necessario aumentarla. Dotato di un corpo ai carboni attivi e di un alloggiamento per il prefiltro, è la soluzione ideale per gli ambiti di impiego in cui il nostro filtro High Performance può risentire di concentrazioni di sedimenti superiori alla media.

Portata standard

A seconda della pressione dell'acqua disponibile, la capsula filtrante High Flow fornisce le seguenti portate.

Pressione	Portata
0,5 bar	**1,5 L/min**
1,0 bar	**2,5 L/min**
1,5 bar	**3,0 L/min**
2,0 bar	**3,5 L/min**
3,0 bar	**3,5 L/min**

Indicatori di qualità dell'acqua

Il filtro High Flow è progettato per essere utilizzato nelle condizioni di qualità dell'acqua elencate di seguito.

Indicatore	Valore
Torbidità[1]	**< 1 NTU**
TOC[2]	**< 2 mg/L**

[1] La torbidità è un parametro valido per la misurazione della qualità dell'acqua. OMS (2017). Linee guida per la qualità dell'acqua potabile, 4a edizione.
[2] Il carbonio organico totale (TOC) è un indicatore del livello di contaminazione biologica dell'acqua potabile.

VITAL

- Dotato di un filtro maneggevole e altamente efficiente con una capacità di fino a 500 litri
- È in grado di filtrare ormoni, microplastiche, cloro, odori, ruggine, pesticidi e il 99 % di batteri e virus
- Aiuta l'ambiente riducendo il consumo di bottiglie in PET e riducendo al minimo la parte di rifiuto riciclabile





reddot design award
winner 2019



N° Art.		Colore	IVA Escl. IVA Incl.
120.0621.230		Cromo / Gun Metal	**1'375.00** 1'481.00
120.0621.313		Industrial Black / Aspetto acciaio inox (rivestito PVD)	**1'719.00** 1'852.00

Vital Semi-Pro

Alta pressione

Suggerimenti di progettazione

- Portata d'acqua con getto normale: 8 l/min. (3 bar)
- Portata d'acqua filtrata: 3,5 l/min. (3 bar)
- Timer con luce di controllo integrato sull'uscita del filtro
- Tubi flessibili di collegamento lunghi 450 mm e dado da 3/8'' per un montaggio agevole e sicuro
- I filtri Vital si possono sostituire in un istante
- In dotazione due cartucce filtro Vital
- **ATTENZIONE:** al momento dell'installazione, risciacquare il rubinetto prima di inserire il filtro.
- Vicino al luogo di installazione non devono essere presenti fonti di calore.



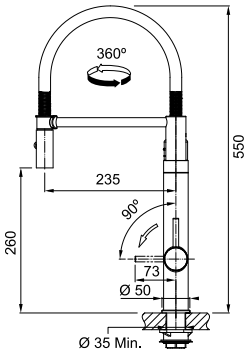

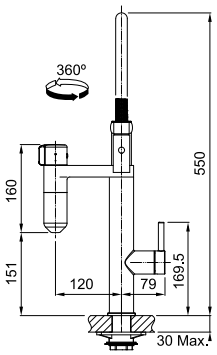

Accessori

Acquisto filtro



www.franke.ch/shop
Filtro Vital

Tutti i prezzi sono da intendersi come prezzi consigliati non vincolanti in CHF IVA esclusa / IVA inclusa, validi dal 1° marzo 2023. Restano sempre riservate possibili modifiche di modello, dei prezzi e tecniche. Le fotografie non rappresentano un riferimento per il montaggio. Si applicano le Condizioni generali di Franke Tecnica di Cucina SA. Per scaricare i disegni tecnici: www.franke.ch

VITAL

- Dotato di un filtro maneggevole e altamente efficiente con una capacità di fino a 500 litri
- È in grado di filtrare ormoni, microplastiche, cloro, odori, ruggine, pesticidi e il 99 % di batteri e virus
- Aiuta l'ambiente riducendo il consumo di bottiglie in PET e riducendo al minimo la parte di rifiuto riciclabile



reddot design award winner 2019



N° Art.		Colore	IVA Escl. IVA Incl.
120.0621.229		Cromo / Gun Metal	**990.00** 1'067.00
120.0621.312		Industrial Black / Aspetto acciaio inox (rivestito PVD)	**1'238.00** 1'334.00

Vital Braccio Girevole

Alta pressione

Suggerimenti di progettazione

360° 45cm

- Portata d'acqua con getto normale: 10,3 l/min. (3 bar)
- Portata d'acqua filtrata: 3,5 l/min. (3 bar)
- Timer con luce di controllo integrato sull'uscita del filtro
- Tubi flessibili di collegamento lunghi 450 mm e dado da 3/8'' per un montaggio agevole e sicuro
- I filtri Vital si possono sostituire in un istante
- In dotazione due cartucce filtro Vital
- **ATTENZIONE:** al momento dell'installazione, risciacquare il rubinetto prima di inserire il filtro
- Vicino al luogo di installazione non devono essere presenti fonti di calore.

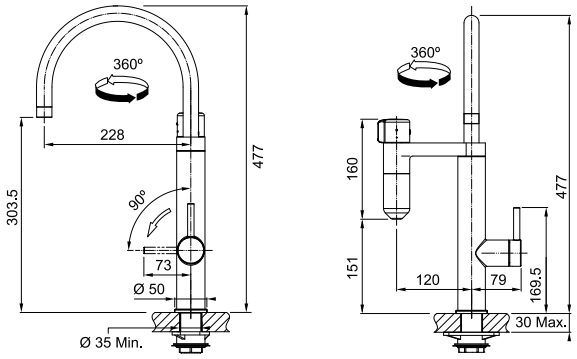

Accessori

Acquisto filtro



www.franke.ch/shop
Filtro Vital

Tutti i prezzi sono da intendersi come prezzi consigliati non vincolanti in CHF IVA esclusa / IVA inclusa, validi dal 1° marzo 2023. Restano sempre riservate possibili modifiche di modello, dei prezzi e tecniche. Le fotografie non rappresentano un riferimento per il montaggio. Si applicano le Condizioni generali di Franke Tecnica di Cucina SA. Per scaricare i disegni tecnici: www.franke.ch

VITAL

- Dotato di un filtro maneggevole e altamente efficiente con una capacità di fino a 500 litri
- È in grado di filtrare ormoni, microplastiche, cloro, odori, ruggine, pesticidi e il 99 % di batteri e virus
- Aiuta l'ambiente riducendo il consumo di bottiglie in PET e riducendo al minimo la parte di rifiuto riciclabile





reddot design award
winner 2019



Vital Standalone

Alta pressione

N° Art.		Colore	IVA Escl. IVA Incl.
120.0621.228		Cromo / Gun Metal	**708.00** 763.00
120.0621.311		Industrial Black / Aspetto acciaio inox (rivestito PVD)	**885.00** 954.00

Suggerimenti di progettazione

360° 45cm

- Portata d'acqua filtrata: 3,5 l/min. (3 bar)
- Timer con luce di controllo integrato sull'uscita del filtro
- Tubo flessibile di collegamento lungo 450 mm e dado da 3/8'' per
- un montaggio agevole e sicuro
- I filtri Vital si possono sostituire in un istante
- In dotazione due cartucce filtro Vital
- **ATTENZIONE:** al momento dell'installazione, risciacquare il rubinetto prima di inserire il filtro
- Vicino al luogo di installazione non devono essere presenti fonti di calore.

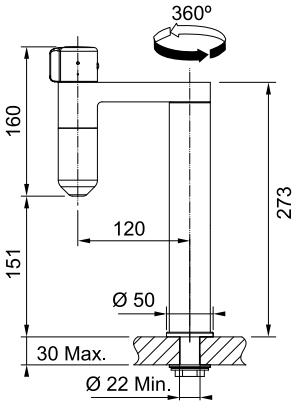

Accessori

Acquisto filtro



www.franke.ch/shop
Filtro Vital

Tutti i prezzi sono da intendersi come prezzi consigliati non vincolanti in CHF IVA esclusa / IVA inclusa, validi dal 1° marzo 2023. Restano sempre riservate possibili modifiche di modello, dei prezzi e tecniche. Le fotografie non rappresentano un riferimento per il montaggio. Si applicano le Condizioni generali di Franke Tecnica di Cucina SA. Per scaricare i disegni tecnici: www.franke.ch



CENTINOX

- Rubinetto in acciaio inox massiccio
- Ampio raggio di utilizzo grazie al braccio alto e all'area di rotazione illimitata della doccia estraibile di alta qualità in acciaio inox
- La variante con braccio girevole è dotata di un aeratore per il getto laminare per un getto d'acqua cristallino





DVGW CERT





Centinox Semi-Pro

Alta pressione

A

Classe di rumore I

N° Art.	Colore	IVA Escl. IVA Incl.
115.0547.855	Acciaio inox (solido)	**1'072.00** 1'155.00

Suggerimenti di progettazione

360° 45cm

- Testa della doccia in acciaio inox massiccio
- Distanza della parete di almeno 60 mm dal centro della foratura
- Portata con getto normale: 8,5 l/min. (3 bar)
- Tubi flessibili di collegamento lunghi 450 mm e dado girevole da 3/8''
- Blocco aggiuntivo del rubinetto per stabilità in caso di montaggio su lavelli in acciaio inox e piani di lavoro
- Certificazione DVGW

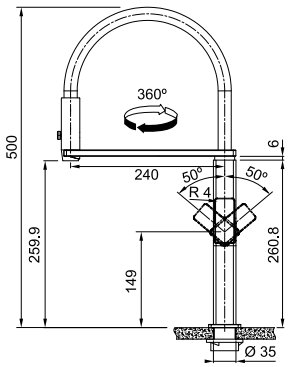

Centinox Braccio Girevole

Alta pressione

B

Classe di rumore II

N° Art.	Colore	IVA Escl. IVA Incl.
115.0547.854	Acciaio inox (solido)	**993.00** 1'070.00

Suggerimenti di progettazione

360° 45cm

- Distanza della parete di almeno 60 mm dal centro della foratura
- Portata con getto normale: 10,5 l/min. (3 bar)
- Tubi flessibili di collegamento lunghi 450 mm e dado da 3/8'' per un montaggio agevole e sicuro
- Blocco aggiuntivo del rubinetto per maggiore stabilità in caso di montaggio su lavelli in acciaio inox e piani di lavoro
- Certificazione DVGW

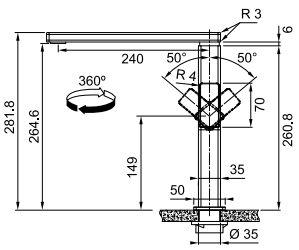

Tutti i prezzi sono da intendersi come prezzi consigliati non vincolanti in CHF IVA esclusa / IVA inclusa, validi dal 1° marzo 2023. Restano sempre riservate possibili modifiche di modello, dei prezzi e tecniche. Le fotografie non rappresentano un riferimento per il montaggio. Si applicano le Condizioni generali di Franke Tecnica di Cucina SA. Per scaricare i disegni tecnici: www.franke.ch

PESCARA

- Perfetta tenuta della doccia con supporto magnetico
- Pratico comando sulla testa della doccia per passare dal getto d'acqua normale a quello a doccia
- Cartuccia a risparmio idrico con soglia volumetrica







reddot award 2017 winner

DVGW CERT



Pescara XL Semi-Pro

Alta pressione

B

Classe di rumore II

N° Art.	Colore	IVA Escl. IVA Incl.
115.0472.959	Acciaio inossidabile	**981.00** 1'057.00
115.0393.974	Cromo	**812.00** 875.00

Suggerimenti di progettazione

360° 42cm

- Tubo flessibile della doccia rivestito con molla in metallo stabile
- Portata
  Getto normale: 9 l/min.
  Getto a doccia: 8,1 l/min. (3 bar)
- Tubi flessibili di collegamento lunghi 420 mm e dado girevole da 3/8"
- Blocco aggiuntivo del rubinetto per stabilità in caso di montaggio su lavelli in acciaio inox e piani di lavoro
- Cartuccia a risparmio idrico con soglia volumetrica (solo per cromo)
- Leva di comando con rotazione 0 - 90°
- Certificazione DVGW

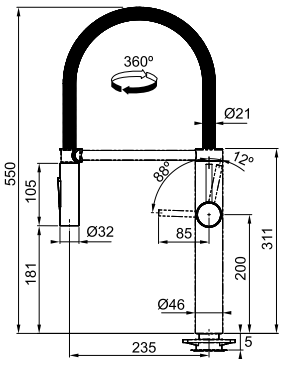



Pescara L Semi-Pro

Alta pressione

B

Classe di rumore II

N° Art.	Colore	IVA Escl. IVA Incl.
115.0472.960	Acciaio inossidabile	**856.00** 922.00
115.0393.975	Cromo	**687.00** 740.00

Suggerimenti di progettazione

360° 42cm

- Tubo flessibile della doccia rivestito con molla in metallo stabile
- Portata
  Getto normale: 9 l/min.
  Getto a doccia: 8,1 l/min. (3 bar)
- Tubi flessibili di collegamento lunghi 420 mm e dado girevole da 3/8"
- Blocco aggiuntivo del rubinetto per stabilità in caso di montaggio su lavelli in acciaio inox e piani di lavoro
- Cartuccia a risparmio idrico con soglia volumetrica (solo per cromo)
- Leva di comando con rotazione 0 - 90°
- Certificazione DVGW

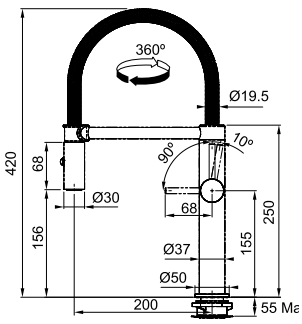

Tutti i prezzi sono da intendersi come prezzi consigliati non vincolanti in CHF IVA esclusa / IVA inclusa, validi dal 1° marzo 2023. Restano sempre riservate possibili modifiche di modello, dei prezzi e tecniche. Le fotografie non rappresentano un riferimento per il montaggio. Si applicano le Condizioni generali di Franke Tecnica di Cucina SA. Per scaricare i disegni tecnici: www.franke.ch

EOS NEO

- Rubinetto in acciaio inox massiccio spazzolato con Radial Finish e dotato di doccia estraibile
- Braccio alto, ideale per riempire pentole grandi
- Moderna gamma di colori Metallic con rivestimento PVD su acciaio inox massiccio







Eos Neo Doccia estraibile

Alta pressione

B

Classe di rumore I

N° Art.		Colore	IVA Escl. / IVA Incl.
	**115.0590.045**	Acciaio inox (solido)	**974.00** 1'049.00
	**115.0613.671**	Acciaio inox (solido) Industrial Black	
	**115.0628.254**	Acciaio inox (solido) Copper	**1'315.00** 1'417.00
	**115.0681.244**	Acciaio inox (solido) Gold	
	**115.0628.256**	Acciaio inox (solido) Anthracite	

Suggerimenti di progettazione

- Testa della doccia estraibile in acciaio inox massiccio
- Portata con getto normale: 10 l/min. (3 bar)
- Tubo flessibile in tessuto nero a scorrimento silenzioso
- Tubi flessibili di collegamento lunghi 450 mm e dado girevole da 3/8"
- Blocco aggiuntivo del rubinetto per maggiore stabilità in caso di montaggio su lavelli in acciaio inox e piani di lavoro
- Leva di comando con rotazione 0 - 90°
- Certificazione DVGW

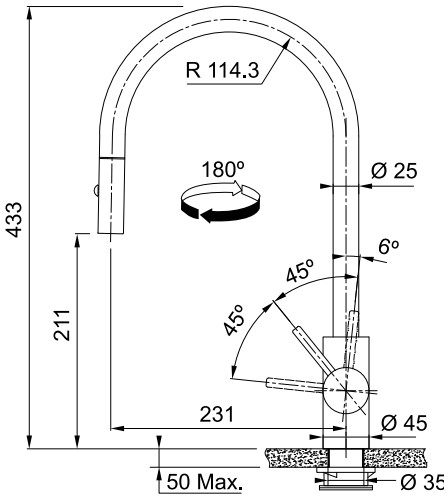

Tutti i prezzi sono da intendersi come prezzi consigliati non vincolanti in CHF IVA esclusa / IVA inclusa, validi dal 1° marzo 2023. Restano sempre riservate possibili modifiche di modello, dei prezzi e tecniche. Le fotografie non rappresentano un riferimento per il montaggio. Si applicano le Condizioni generali di Franke Tecnica di Cucina SA. Per scaricare i disegni tecnici: www.franke.ch

EOS NEO

- Rubinetto in acciaio inox massiccio spazzolato con Radial Finish
- Braccio alto, ideale per riempire pentole grandi
- Moderna gamma di colori Metallic con rivestimento PVD su acciaio inox massiccio







N° Art.		Colore	IVA Escl. / IVA Incl.
115.0590.044		Acciaio inox (solido)	**733.00** 790.00
115.0613.590		Acciaio inox (solido) Industrial Black	
115.0628.251		Acciaio inox (solido) Copper	**989.00** 1'066.00
115.0681.243		Acciaio inox (solido) Gold	
115.0628.253		Acciaio inox (solido) Anthracite	

Eos Neo Braccio Girevole

Alta pressione

C

Classe di rumore I

Suggerimenti di progettazione

- Portata con getto normale: 12 l/min. (3 bar)
- Tubi flessibili di collegamento lunghi 450 mm e dado girevole da 3/8"
- Blocco aggiuntivo del rubinetto per maggiore stabilità in caso di montaggio su lavelli in acciaio inox e piani di lavoro
- Leva di comando con rotazione 0 - 90°
- Certificazione DVGW

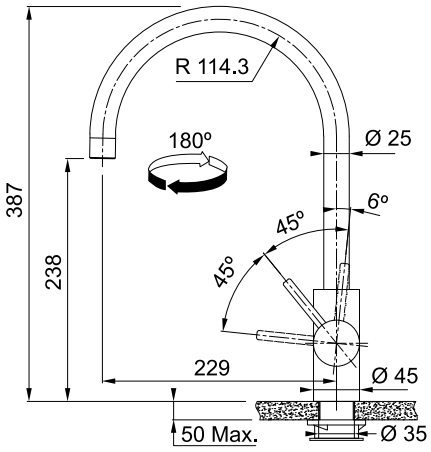

Tutti i prezzi sono da intendersi come prezzi consigliati non vincolanti in CHF IVA esclusa / IVA inclusa, validi dal 1° marzo 2023. Restano sempre riservate possibili modifiche di modello, dei prezzi e tecniche. Le fotografie non rappresentano un riferimento per il montaggio. Si applicano le Condizioni generali di Franke Tecnica di Cucina SA. Per scaricare i disegni tecnici: www.franke.ch

KUBUS

- Rubinetto in acciaio inox massiccio spazzolato con Radial Finish e dotato di doccia estraibile
- Braccio alto, ideale per riempire pentole grandi
- La variante con braccio girevole è dotata di un aeratore per il getto laminare per un getto d'acqua cristallino







DVGW CERT




Kubus Doccia estraibile

Alta pressione

A

Classe di rumore I

N° Art.	Colore	IVA Escl. / IVA Incl.
115.0529.207	Acciaio inox (solido)	**1'080.00** / 1'164.00

Suggerimenti di progettazione

180° 45cm

- Portata con getto normale: 8,5 l/min. (3 bar)
- Tubo flessibile in tessuto a scorrimento silenzioso
- Tubi flessibili di collegamento lunghi 450 mm e dado da 3/8''
- Blocco aggiuntivo del rubinetto per maggiore stabilità in caso di montaggio su lavelli in acciaio inox e piani di lavoro
- Leva di comando con rotazione 0 - 90°
- Certificazione DVGW

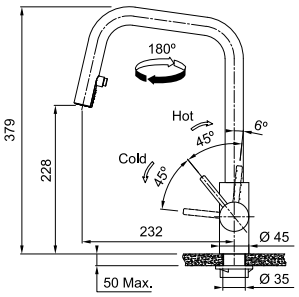

Kubus Braccio Girevole

Alta pressione

C

Classe di rumore II

N° Art.	Colore	IVA Escl. / IVA Incl.
115.0529.202	Acciaio inox (solido)	**812.00** / 875.00

Suggerimenti di progettazione

180° 45cm

- Portata con getto normale: 12,7 l/min. (3 bar)
- Tubi flessibili di collegamento lunghi 450 mm e dado da 3/8'' per un montaggio agevole e sicuro
- Blocco aggiuntivo del rubinetto per maggiore stabilità in caso di montaggio su lavelli in acciaio inox e piani di lavoro
- Leva di comando con rotazione 0 - 90°
- Certificazione DVGW

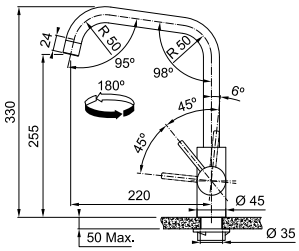

Tutti i prezzi sono da intendersi come prezzi consigliati non vincolanti in CHF IVA esclusa / IVA inclusa, validi dal 1° marzo 2023. Restano sempre riservate possibili modifiche di modello, dei prezzi e tecniche. Le fotografie non rappresentano un riferimento per il montaggio. Si applicano le Condizioni generali di Franke Tecnica di Cucina SA. Per scaricare i disegni tecnici: www.franke.ch

MYTHOS

- Rubinetto in acciaio inox massiccio con braccio alto
- Leva di comando elegantemente abbinata
- La variante con braccio girevole è dotata di un aeratore per il getto laminare per un getto d'acqua cristallino







Mythos Boccaglio estraibile

Alta pressione

B

Classe di rumore I

N° Art.	Colore	IVA Escl. IVA Incl.
115.0547.853	Acciaio inox (solido)	**1'087.00** 1'171.00

Suggerimenti di progettazione

- Testa del boccaglio estraibile in acciaio inox massiccio
- Distanza della parete di almeno 80 mm dal centro della foratura
- Portata con getto normale: 9 l/min. (3 bar)
- Tubo flessibile in tessuto a scorrimento silenzioso
- Tubi flessibili di collegamento lunghi 450 mm e dado da 3/8''
- Blocco aggiuntivo del rubinetto per maggiore stabilità in caso di montaggio su lavelli in acciaio inox e piani di lavoro
- Certificazione DVGW

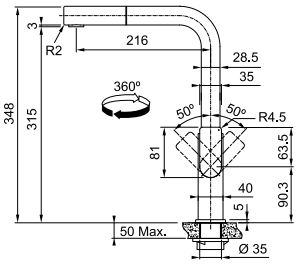



Mythos Braccio Girevole

Alta pressione

C

Classe di rumore II

N° Art.	Colore	IVA Escl. IVA Incl.
115.0547.852	Acciaio inox (solido)	**891.00** 960.00

Suggerimenti di progettazione

- Distanza della parete di almeno 80 mm dal centro della foratura
- Portata con getto normale: 13 l/min. (3 bar)
- Tubi flessibili di collegamento lunghi 450 mm e dado da 3/8'' per un montaggio agevole e sicuro
- Blocco aggiuntivo del rubinetto per maggiore stabilità in caso di montaggio su lavelli in acciaio inox e piani di lavoro
- Certificazione DVGW

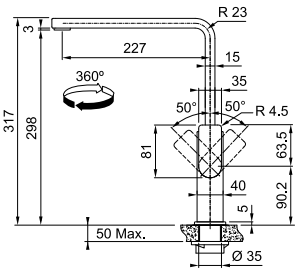

Tutti i prezzi sono da intendersi come prezzi consigliati non vincolanti in CHF IVA esclusa / IVA inclusa, validi dal 1° marzo 2023. Restano sempre riservate possibili modifiche di modello, dei prezzi e tecniche. Le fotografie non rappresentano un riferimento per il montaggio. Si applicano le Condizioni generali di Franke Tecnica di Cucina SA. Per scaricare i disegni tecnici: www.franke.ch

Atlas Neo Sensor

Tutto nelle vostre mani.





Il rubinetto Atlas Neo Sensor non richiede alcun contatto, pertanto ostacola la diffusione di germi e resta privo di macchie, impronte e sporco. Inoltre, questo rubinetto all'avanguardia altamente tecnologico consente di risparmiare acqua ed energia, arrestando automaticamente il flusso d'acqua dopo 30 secondi. Se vi state chiedendo se il nostro incredibile Atlas Neo Sensor si adatta allo stile della vostra cucina, potete stare tranquilli: è disponibile nel classico acciaio inox massiccio e nella versione Industrial Black.

Uso intuitivo

Tenendo la mano vicino al sensore, senza premere un pulsante o tirare una leva, si ottiene un flusso d'acqua perfetto per 30 secondi.



Risparmiare acqua fa bene non solo all'ambiente

Se mettete una pentola sotto il rubinetto, lo attivate e poi vi dimenticate della pentola, il flusso d'acqua si arresta automaticamente dopo mezzo minuto, consentendovi di risparmiare acqua ed energia.



Tutto secondo i vostri desideri

Impostate la temperatura ideale quando utilizzate il rubinetto; se desiderate acqua più calda o più fredda, regolatela semplicemente con la leva.

Sicurezza e salute

La cucina è una delle stanze più utilizzate in tutta la casa e l'attenzione non è mai troppa quando si tratta di igiene: mai più mani sporche o non lavate per utilizzare il rubinetto.

Stile autentico

Scegliete tra l'ultramoderno Industrial Black o il classico acciaio inox massiccio.

Prestate attenzione a ciò che fa la differenza, non alle dimensioni

La scatola di comando compatta e alimentata a batteria del rubinetto Atlas Neo Sensor è rapida e facile da installare e occupa poco spazio sotto il lavello.

ATLAS NEO SENSOR

- Rubinetto in acciaio inox massiccio spazzolato con Radial Finish con braccio alto
- Emissione d'acqua senza contatto mediante tecnologia a sensori
- Lo snodo girevole lo rende ancora più semplice e flessibile da maneggiare
- Acciaio inox massiccio







Atlas Neo Sensor Doccia estraibile

Alta pressione

A

Classe di rumore I

N° Art.	Colore	IVA Escl. IVA Incl.
115.0625.524	Acciaio inox (solido)	**941.00** 1'014.00

Suggerimenti di progettazione



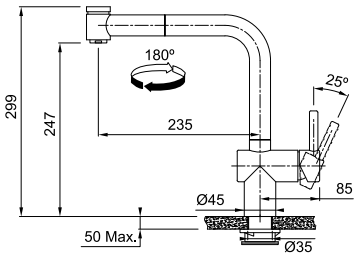

- Testa del boccaglio estraibile in acciaio inox massiccio
- Portata con getto normale: 8 l/min. (3 bar)
- Il box di controllo viene installato sotto il lavello.
- Non è necessaria alcuna presa elettrica
- L'alimentazione è fornita da 4 batterie AA da 1,5 V (in dotazione)
- Arresto automatico del flusso d'acqua dopo 30 secondi
- Tubi flessibili di collegamento lunghi 450 mm e dado da 3/8'' per un montaggio agevole e sicuro
- Blocco aggiuntivo del rubinetto per maggiore stabilità in caso di montaggio su lavelli in acciaio inox e piani di lavoro
- Leva di comando con rotazione 0 - 90°
- Certificazione DVGW

Tutti i prezzi sono da intendersi come prezzi consigliati non vincolanti in CHF IVA esclusa / IVA inclusa, validi dal 1° marzo 2023. Restano sempre riservate possibili modifiche di modello, dei prezzi e tecniche. Le fotografie non rappresentano un riferimento per il montaggio. Si applicano le Condizioni generali di Franke Tecnica di Cucina SA. Per scaricare i disegni tecnici: www.franke.ch

ATLAS NEO SENSOR

- Rubinetto in acciaio inox massiccio spazzolato con Radial Finish con braccio alto
- Emissione d'acqua senza contatto mediante tecnologia a sensori
- Lo snodo girevole lo rende ancora più semplice e flessibile da maneggiare
- Rivestimento PVD su acciaio inox massiccio







DVGW CERT





Atlas Neo Sensor Boccaglio estraibile

Alta pressione

B

Classe di rumore I

N° Art.	Colore	IVA Escl. IVA Incl.
115.0625.523	Acciaio inox (solido)	**888.00** 957.00
115.0625.527	Acciaio inox (solido) Industrial Black	**1'091.00** 1'176.00

Suggerimenti di progettazione



- Testa del boccaglio estraibile in acciaio inox massiccio
- Portata con getto normale: 9 l/min. (3 bar)
- Il box di controllo viene installato sotto il lavello.
- Non è necessaria alcuna presa elettrica
- L'alimentazione è fornita da 4 batterie AA da 1,5 V (in dotazione)
- Arresto automatico del flusso d'acqua dopo 30 secondi
- Tubi flessibili di collegamento lunghi 450 mm e dado da 3/8'' per un montaggio agevole e sicuro
- Blocco aggiuntivo del rubinetto per maggiore stabilità in caso di montaggio su lavelli in acciaio inox e piani di lavoro
- Leva di comando con rotazione 0 - 90°
- Certificazione DVGW

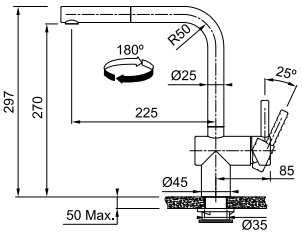

Atlas Neo Sensor Braccio Girevole

Alta pressione

C

Classe di rumore I

N° Art.	Colore	IVA Escl. IVA Incl.
115.0625.489	Acciaio inox (solido)	**784.00** 845.00
115.0625.525	Acciaio inox (solido) Industrial Black	**950.00** 1'024.00

Suggerimenti di progettazione



- Portata con getto normale: 12,2 l/min. (3 bar)
- Il box di controllo viene installato sotto il lavello.
- Non è necessaria alcuna presa elettrica
- L'alimentazione è fornita da 4 batterie.
- Arresto automatico del flusso d'acqua dopo 30 secondi
- Tubi flessibili di collegamento lunghi 450 mm e dado da 3/8'' per un montaggio agevole e sicuro
- Blocco aggiuntivo del rubinetto per maggiore stabilità in caso di montaggio su lavelli in acciaio inox e piani di lavoro
- Leva di comando con rotazione 0 - 90°
- Certificazione DVGW

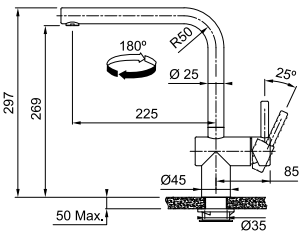

Tutti i prezzi sono da intendersi come prezzi consigliati non vincolanti in CHF IVA esclusa / IVA inclusa, validi dal 1° marzo 2023. Restano sempre riservate possibili modifiche di modello, dei prezzi e tecniche. Le fotografie non rappresentano un riferimento per il montaggio. Si applicano le Condizioni generali di Franke Tecnica di Cucina SA. Per scaricare i disegni tecnici: www.franke.ch

ATLAS NEO

- Rubinetto in acciaio inox massiccio spazzolato con Radial Finish con braccio alto
- Protezione in silicone elastica che impedisce al calcare di depositarsi
- Testa della doccia in metallo di alta qualità con pomolo bloccabile







DVGW CERT



N° Art.	Colore	IVA Escl. IVA Incl.
115.0521.441	Acciaio inox (solido)	**633.00** 682.00

Atlas Neo Doccia estraibile

Alta pressione

A

Classe di rumore I

Suggerimenti di progettazione



- Miscelatore monoleva con doccia estraibile in metallo
- Portata con getto normale: 8,6 l/min. (3 bar)
- Tubo flessibile in tessuto a scorrimento silenzioso
- Tubi flessibili di collegamento lunghi 450 mm e dado da 3/8" per un montaggio agevole e sicuro
- Blocco aggiuntivo del rubinetto per stabilità in caso di montaggio su lavelli in acciaio inox e piani di lavoro
- Leva di comando con rotazione 0 - 90°
- Certificazione DVGW

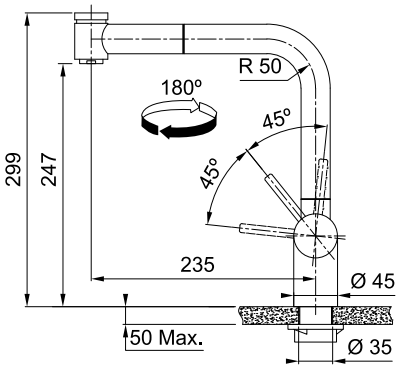

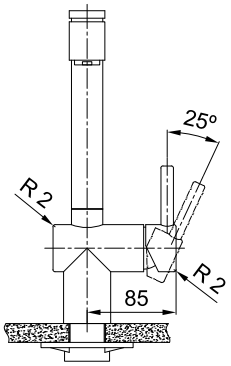

Tutti i prezzi sono da intendersi come prezzi consigliati non vincolanti in CHF IVA esclusa / IVA inclusa, validi dal 1° marzo 2023. Restano sempre riservate possibili modifiche di modello, dei prezzi e tecniche. Le fotografie non rappresentano un riferimento per il montaggio. Si applicano le Condizioni generali di Franke Tecnica di Cucina SA. Per scaricare i disegni tecnici: www.franke.ch

ATLAS NEO

- Rubinetto in acciaio inox massiccio spazzolato con Radial Finish con braccio alto
- Dotato di aeratore per il getto laminare
- Lo snodo girevole lo rende ancora più semplice e flessibile da maneggiare
- Moderna gamma di colori Metallic con rivestimento PVD su acciaio inox massiccio





Atlas Neo Boccaglio estraibile

Alta pressione

B

Classe di rumore I

N° Art.	Colore	IVA Escl. / IVA Incl.
115.0521.438	Acciaio inox (solido)	**580.00** 625.00
115.0550.427	Acciaio inox (solido) Industrial Black	
115.0628.208	Acciaio inox (solido) Copper	**783.00** 844.00
115.0681.242	Acciaio inox (solido) Gold	
115.0628.210	Acciaio inox (solido) Anthracite	

Suggerimenti di progettazione

180° 45cm

- Testa del boccaglio estraibile in acciaio inox massiccio
- Portata con getto normale: 9,7 l/min. (3 bar)
- Tubo flessibile in tessuto a scorrimento silenzioso
- Tubi flessibili di collegamento lunghi 450 mm e dado da 3/8"
- Blocco aggiuntivo del rubinetto per maggiore stabilità in caso di montaggio su lavelli in acciaio inox e piani di lavoro
- Leva di comando con rotazione 0 - 90°
- Certificazione DVGW

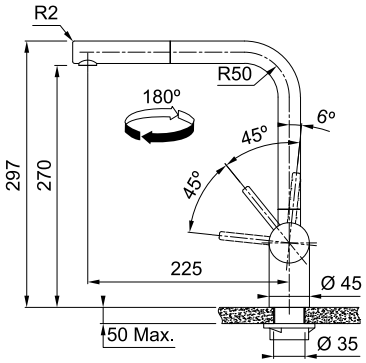

Tutti i prezzi sono da intendersi come prezzi consigliati non vincolanti in CHF IVA esclusa / IVA inclusa, validi dal 1° marzo 2023. Restano sempre riservate possibili modifiche di modello, dei prezzi e tecniche. Le fotografie non rappresentano un riferimento per il montaggio. Si applicano le Condizioni generali di Franke Tecnica di Cucina SA. Per scaricare i disegni tecnici: www.franke.ch

ATLAS NEO

- Rubinetto in acciaio inox massiccio spazzolato con Radial Finish con braccio alto
- Dotato di aeratore per il getto laminare
- Leva di comando elegantemente abbinata
- Moderna gamma di colori Metallic con rivestimento PVD su acciaio inox massiccio







Atlas Neo Braccio Girevole

Alta pressione

C

Classe di rumore I

	N° Art.	Colore	IVA Escl. IVA Incl.
	115.0521.435	Acciaio inox (solido)	**476.00** 513.00
	115.0550.424	Acciaio inox (solido) Industrial Black	
	115.0628.204	Acciaio inox (solido) Copper	**642.00** 692.00
	115.0681.241	Acciaio inox (solido) Gold	
	115.0628.207	Acciaio inox (solido) Anthracite	

Suggerimenti di progettazione

- Portata con getto normale: 12,2 l/min. (3 bar)
- Tubi flessibili di collegamento lunghi 450 mm e dado da 3/8'' per un montaggio agevole e sicuro
- Blocco aggiuntivo del rubinetto per maggiore stabilità in caso di montaggio su lavelli in acciaio inox e piani di lavoro
- Leva di comando con rotazione 0 - 90°
- Certificazione DVGW

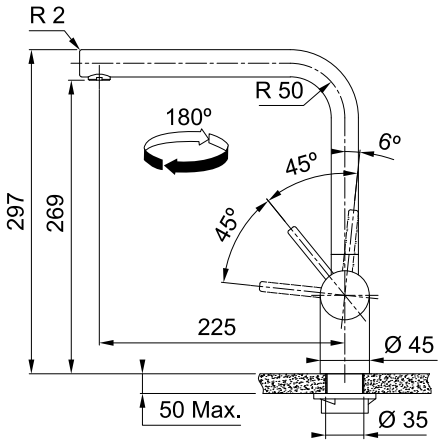

Tutti i prezzi sono da intendersi come prezzi consigliati non vincolanti in CHF IVA esclusa / IVA inclusa, validi dal 1° marzo 2023. Restano sempre riservate possibili modifiche di modello, dei prezzi e tecniche. Le fotografie non rappresentano un riferimento per il montaggio. Si applicano le Condizioni generali di Franke Tecnica di Cucina SA. Per scaricare i disegni tecnici: www.franke.ch

TANGO NEO

- Rubinetto in acciaio inox massiccio dal design lineare con doccia estraibile in metallo di alta qualità
- La struttura del rubinetto, priva di fughe, lo rende particolarmente semplice da pulire
- Cartuccia a risparmio idrico con soglia volumetrica







DVGW CERT



N° Art.	Colore	IVA Escl. IVA Incl.
115.0596.389	Acciaio inox (solido)	**1'125.00** 1'212.00

Tango Neo Doccia estraibile

Alta pressione

B

Classe di rumore I

Suggerimenti di progettazione



- Doccia estraibile in acciaio inox massiccio
- Portata con getto normale: 9 l/min. (3 bar)
- Tubo flessibile in tessuto nero a scorrimento silenzioso
- Tubi flessibili di collegamento lunghi 450 mm e dado da 3/8" per un montaggio agevole e sicuro
- Cartuccia a risparmio idrico con soglia volumetrica
- Certificazione DVGW

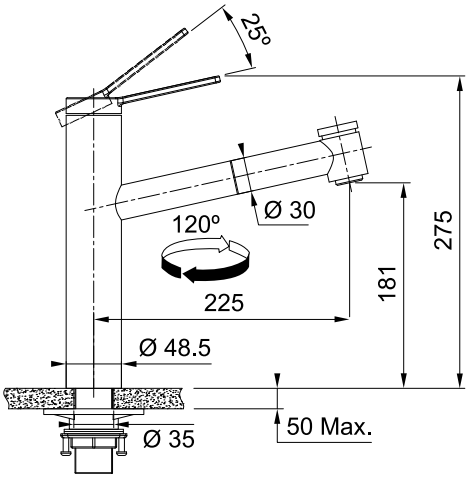

Tutti i prezzi sono da intendersi come prezzi consigliati non vincolanti in CHF IVA esclusa / IVA inclusa, validi dal 1° marzo 2023. Restano sempre riservate possibili modifiche di modello, dei prezzi e tecniche. Le fotografie non rappresentano un riferimento per il montaggio. Si applicano le Condizioni generali di Franke Tecnica di Cucina SA. Per scaricare i disegni tecnici: www.franke.ch

TANGO NEO

- Lo snodo girevole lo rende ancora più semplice e flessibile da maneggiare
- La struttura del rubinetto, priva di fughe, lo rende particolarmente semplice da pulire
- Cartuccia a risparmio idrico con soglia volumetrica








Tango Neo Boccaglio estraibile

Alta pressione

B

Classe di rumore I

N° Art.	Colore	IVA Escl. IVA Incl.
115.0596.388	Acciaio inox (solido)	**1'032.00** 1'112.00

Suggerimenti di progettazione

120° 45cm

- Testa del boccaglio estraibile in acciaio inox massiccio
- Portata con getto normale: 9 l/min. (3 bar)
- Tubo flessibile in tessuto nero a scorrimento silenzioso
- Tubi flessibili di collegamento lunghi 450 mm e dado da 3/8'' per un montaggio agevole e sicuro
- Cartuccia a risparmio idrico con soglia volumetrica
- Certificazione DVGW

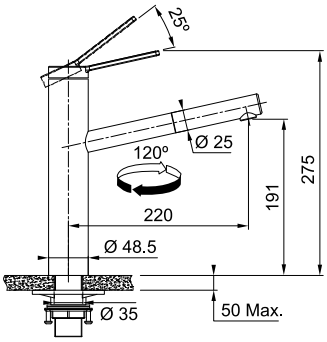

Tango Neo Braccio Girevole

Alta pressione

D

Classe di rumore I

N° Art.	Colore	IVA Escl. IVA Incl.
115.0596.387	Acciaio inox (solido)	**846.00** 912.00

Suggerimenti di progettazione

150° 45cm

- Portata con getto normale: 15,6 l/min. (3 bar)
- Tubi flessibili di collegamento lunghi 450 mm e dado da 3/8'' per un montaggio agevole e sicuro
- Cartuccia a risparmio idrico con soglia volumetrica
- Certificazione DVGW

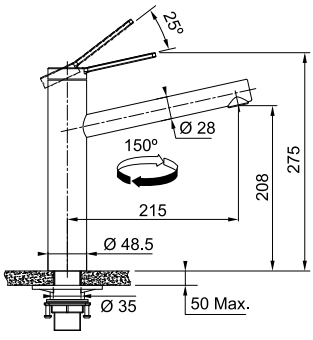

Tutti i prezzi sono da intendersi come prezzi consigliati non vincolanti in CHF IVA esclusa / IVA inclusa, validi dal 1° marzo 2023. Restano sempre riservate possibili modifiche di modello, dei prezzi e tecniche. Le fotografie non rappresentano un riferimento per il montaggio. Si applicano le Condizioni generali di Franke Tecnica di Cucina SA. Per scaricare i disegni tecnici: www.franke.ch

TAROS NEO

- Rubinetto in acciaio inox massiccio con doccia estraibile in metallo di alta qualità
- La struttura del rubinetto, priva di fughe, lo rende particolarmente semplice da pulire
- Cartuccia a risparmio idrico con soglia volumetrica







DVGW CERT



N° Art.	Colore	IVA Escl. IVA Incl.
115.0596.386	Acciaio inox (solido)	**914.00** 985.00

Taros Neo Doccia estraibile

Alta pressione

A

Classe di rumore I

Suggerimenti di progettazione



- Doccia estraibile in acciaio inox massiccio
- Portata con getto normale: 8 l/min. (3 bar)
- Tubo flessibile in tessuto a scorrimento silenzioso
- Tubi flessibili di collegamento lunghi 450 mm e dado da 3/8" per un montaggio agevole e sicuro
- Cartuccia a risparmio idrico con soglia volumetrica
- Certificazione DVGW

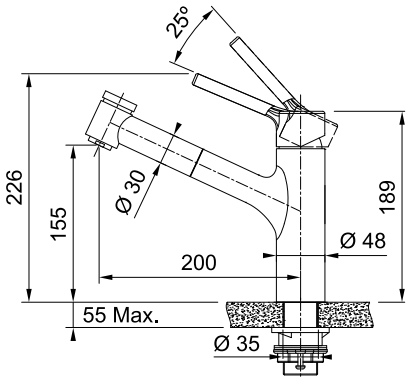

Tutti i prezzi sono da intendersi come prezzi consigliati non vincolanti in CHF IVA esclusa / IVA inclusa, validi dal 1° marzo 2023. Restano sempre riservate possibili modifiche di modello, dei prezzi e tecniche. Le fotografie non rappresentano un riferimento per il montaggio. Si applicano le Condizioni generali di Franke Tecnica di Cucina SA. Per scaricare i disegni tecnici: www.franke.ch

TAROS NEO

- Lo snodo girevole lo rende ancora più semplice e flessibile da maneggiare
- La struttura del rubinetto, priva di fughe, lo rende particolarmente semplice da pulire
- Cartuccia a risparmio idrico con soglia volumetrica







DVGW CERT





Taros Neo Boccaglio estraibile

Alta pressione

A

Classe di rumore I

N° Art.	Colore	IVA Escl. / IVA Incl.
115.0596.383	Acciaio inox (solido)	**838.00** / 903.00

Suggerimenti di progettazione

120° 45cm

- Testa del boccaglio estraibile in acciaio inox massiccio
- Portata con getto normale: 8 l/min. (3 bar)
- Tubo flessibile in tessuto a scorrimento silenzioso
- Tubi flessibili di collegamento lunghi 450 mm e dado da 3/8'' per un montaggio agevole e sicuro
- Cartuccia a risparmio idrico con soglia volumetrica
- Certificazione DVGW

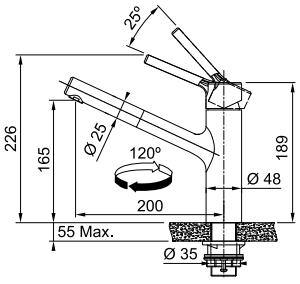

Taros Neo Braccio Girevole

Alta pressione

C

Classe di rumore I

N° Art.	Colore	IVA Escl. / IVA Incl.
115.0596.320	Acciaio inox (solido)	**687.00** / 740.00

Suggerimenti di progettazione

120° 45cm

- Portata con getto normale: 12 l/min. (3 bar)
- Tubi flessibili di collegamento lunghi 450 mm e dado da 3/8'' per un montaggio agevole e sicuro
- Cartuccia a risparmio idrico con soglia volumetrica
- Certificazione DVGW

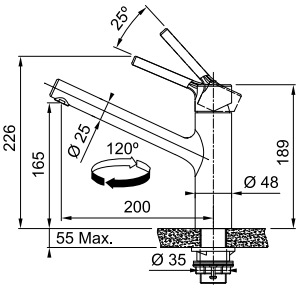

Tutti i prezzi sono da intendersi come prezzi consigliati non vincolanti in CHF IVA esclusa / IVA inclusa, validi dal 1° marzo 2023. Restano sempre riservate possibili modifiche di modello, dei prezzi e tecniche. Le fotografie non rappresentano un riferimento per il montaggio. Si applicano le Condizioni generali di Franke Tecnica di Cucina SA. Per scaricare i disegni tecnici: www.franke.ch

Famiglia di prodotti
Mythos

NEW ICON SEMI-PRO

- Due boccagli diversi in un unico rubinetto
- Design unico
- Disponibile nell'esclusiva versione Black Matt









N° Art.	Colore	IVA Escl. IVA Incl.
115.0690.598	Black Matt	**1'120.00** 1'207.00

Icon Semi-Pro

Alta pressione

A

Suggerimenti di progettazione



- Portata con getto normale: 8 l/min. (3 bar)
- Tubo flessibile in tessuto a scorrimento silenzioso
- Tubi flessibili di collegamento lunghi 450 mm e dado da 3/8'' per un montaggio agevole e sicuro

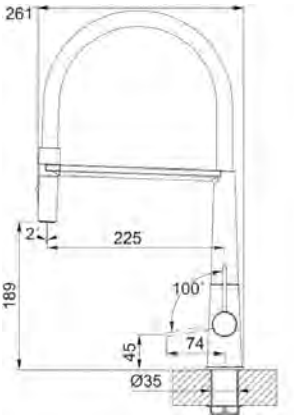

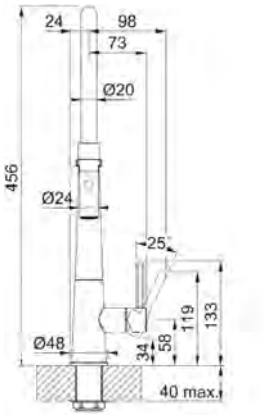

Tutti i prezzi sono da intendersi come prezzi consigliati non vincolanti in CHF IVA esclusa / IVA inclusa, validi dal 1° marzo 2023. Restano sempre riservate possibili modifiche di modello, dei prezzi e tecniche. Le fotografie non rappresentano un riferimento per il montaggio. Si applicano le Condizioni generali di Franke Tecnica di Cucina SA. Per scaricare i disegni tecnici: www.franke.ch

PESCARA

- Raggio d'azione enorme grazie alla testa della doccia girevole a 360°
- Due boccagli diversi in un unico rubinetto
- Cartuccia a risparmio idrico con soglia volumetrica







DVGW CERT



N° Art.		Colore	IVA Escl. IVA Incl.
	115.0393.976	Cromo	**891.00** 960.00
	115.0545.136	Black Matt	**1'114.00** 1'200.00

Pescara 360°

Alta pressione

B

Classe di rumore I



Suggerimenti di progettazione



- Tubo flessibile della doccia rivestito con molla in metallo stabile
- Portata con getto normale: 9 l/min.
- Getto a doccia: 8,1 l/min. (3 bar)
- Tubi flessibili di collegamento lunghi 450 mm e dado girevole da 3/8''
- Blocco aggiuntivo del rubinetto per stabilità in caso di montaggio su lavelli in acciaio inox e piani di lavoro
- Cartuccia a risparmio idrico con soglia volumetrica
- Leva di comando con rotazione 0 - 90°
- Certificazione DVGW

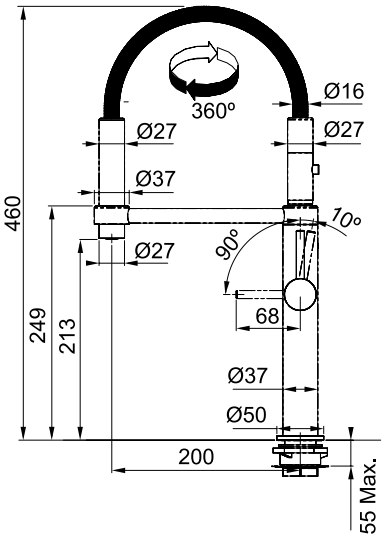

Tutti i prezzi sono da intendersi come prezzi consigliati non vincolanti in CHF IVA esclusa / IVA inclusa, validi dal 1° marzo 2023. Restano sempre riservate possibili modifiche di modello, dei prezzi e tecniche. Le fotografie non rappresentano un riferimento per il montaggio. Si applicano le Condizioni generali di Franke Tecnica di Cucina SA. Per scaricare i disegni tecnici: www.franke.ch

Famiglia di prodotti
Maris

NEW FOX PRO

- Design raffinato
- Doccia estraibile con supporto magnetico per un pratico utilizzo
- Rubinetto con cartuccia a risparmio idrico









N° Art.	Colore	IVA Escl. IVA Incl.
115.0486.993	Cromo	**879.00** 947.00

Fox Pro

Alta pressione

B

Suggerimenti di progettazione



- Portata con getto normale: 10 l/min. (3 bar)
- Tubi flessibili di collegamento lunghi 420 mm e dado da 3/8" per un montaggio agevole e sicuro
- Cartuccia a risparmio idrico con soglia volumetrica

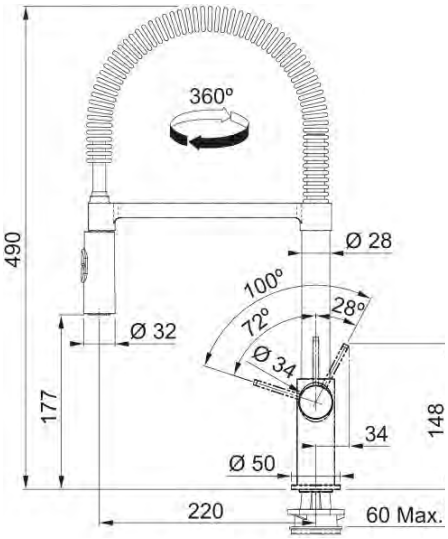

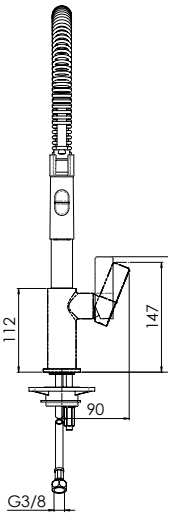

Tutti i prezzi sono da intendersi come prezzi consigliati non vincolanti in CHF IVA esclusa / IVA inclusa, validi dal 1° marzo 2023. Restano sempre riservate possibili modifiche di modello, dei prezzi e tecniche. Le fotografie non rappresentano un riferimento per il montaggio. Si applicano le Condizioni generali di Franke Tecnica di Cucina SA. Per scaricare i disegni tecnici: www.franke.ch

Active

Linea di rubinetti

Un design unico, dentro e fuori.
La linea di rubinetti con un’anima sostenibile.



Stile e sostenibilità



La cartuccia ecologica consente un risparmio d'acqua del 50%

I nostri rubinetti Active offrono il meglio di due mondi: design e sostenibilità. Con tre opzioni di design, ciascuna disponibile in una gamma di splendide finiture moderne, il fascino si nota. Grazie a una soglia volumetrica, la leva di comando si blocca facilmente in posizione in presenza di un flusso d'acqua ridotto. In questo modo è possibile consumare fino al 50% di acqua in meno e risparmiare anche energia, riducendo i costi e proteggendo l'ambiente.

Active Semi-Pro

NEW



- Cromo
- Black Matt

Active J



- Cromo
- Black Matt

Active L



- Cromo
- Black Matt
- Stein-grau
- Glacier
- White Matt
- Cashmere
- Onyx



Pressione dell'acqua sufficiente con solo il 50% di apertura

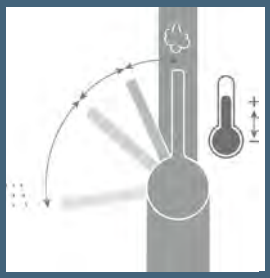

Rimuovere la leva e ruotare la ghiera verso l'interno per limitare la temperatura di mandata*

***Fare sempre riferimento alle istruzioni di installazione**

NEW ACTIVE SEMI-PRO

- Due boccagli diversi in un unico rubinetto
- Design unico del corpo rubinetto
- Boccaglio posizionato in alto, indicato per riempire rapidamente anche pentole o recipienti alti
- Pratico supporto doccia magnetico







N° Art.		Colore	IVA Escl. / IVA Incl.
	115.0653.407	Cromo	**740.00** / 797.00
	115.0653.409	Black Matt	**925.00** / 997.00

Active Semi-Pro

Alta pressione

A

Classe di rumore I

Suggerimenti di progettazione

- Portata con getto normale: 7,5 l/min. (3 bar)
- Tubi flessibili di collegamento lunghi 450 mm e dado da 3/8'' per un montaggio agevole e sicuro
- Cartuccia a risparmio idrico con soglia volumetrica
- Certificazione SVGW

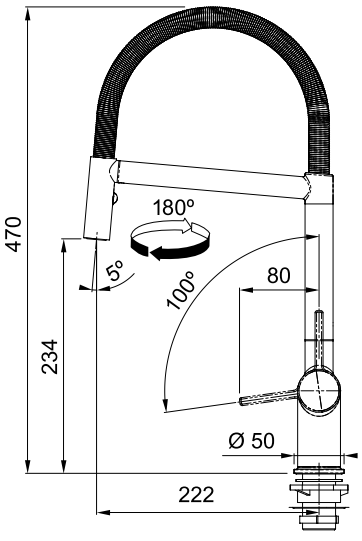

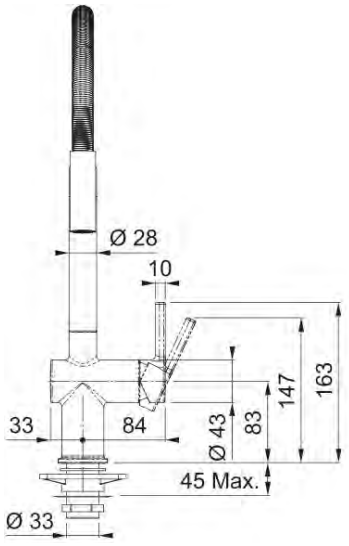

Tutti i prezzi sono da intendersi come prezzi consigliati non vincolanti in CHF IVA esclusa / IVA inclusa, validi dal 1° marzo 2023. Restano sempre riservate possibili modifiche di modello, dei prezzi e tecniche. Le fotografie non rappresentano un riferimento per il montaggio. Si applicano le Condizioni generali di Franke Tecnica di Cucina SA. Per scaricare i disegni tecnici: www.franke.ch

Famiglia di prodotti
Maris

NEW LINA

- Pratico comando sulla testa della doccia per passare dal getto d'acqua normale a quello a doccia
- Tubo flessibile disponibile in due colori opachi
- Le dimensioni compatte rendono questo modello Semi-Pro realizzabile anche nelle cucine a parete







N° Art.		Colore	IVA Escl. IVA Incl.
115.0626.085		Cromo / Black Matt	**529.00** 570.00
115.0626.088		Cromo / White Matt	**529.00** 570.00

Lina Semi-Pro

Alta pressione

B

Classe di rumore I

Suggerimenti di progettazione

- Portata con getto normale: 9 l/min. (3 bar)
- Tubi flessibili di collegamento lunghi 450 mm e dado da 3/8'' per un montaggio agevole e sicuro
- Leva di comando con rotazione 0 - 90°
- Certificazione DVGW

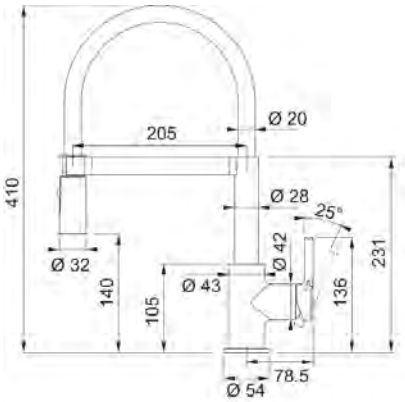

Tutti i prezzi sono da intendersi come prezzi consigliati non vincolanti in CHF IVA esclusa / IVA inclusa, validi dal 1° marzo 2023. Restano sempre riservate possibili modifiche di modello, dei prezzi e tecniche. Le fotografie non rappresentano un riferimento per il montaggio. Si applicano le Condizioni generali di Franke Tecnica di Cucina SA. Per scaricare i disegni tecnici: www.franke.ch

PESCARA

- Boccaglio sottile con la nuova ed esclusiva tecnologia “Up & Down” che consente di trasformare il getto d’acqua da normale a doccia direttamente dal boccaglio
- Cartuccia a risparmio idrico con soglia volumetrica
- Disponibile anche nell’esclusiva versione Black Matt







N° Art.		Colore	IVA Escl. IVA Incl.
115.0523.286		Cromo	**686.00** 739.00
115.0545.135		Black Matt	**857.00** 923.00

Pescara Up & Down

Alta pressione

B

Suggerimenti di progettazione

- Portata con getto normale: 9 l/min. (3 bar)
- Tubi flessibili di collegamento lunghi 450 mm e dado girevole da 3/8“
- Blocco aggiuntivo del rubinetto per stabilità in caso di montaggio su lavelli in acciaio inox e piani di lavoro
- Cartuccia a risparmio idrico con soglia volumetrica
- Leva di comando con rotazione 0 - 90°
- Certificazione DVGW

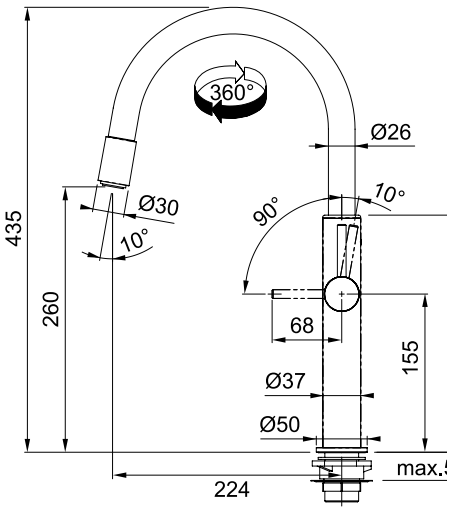

Tutti i prezzi sono da intendersi come prezzi consigliati non vincolanti in CHF IVA esclusa / IVA inclusa, validi dal 1° marzo 2023. Restano sempre riservate possibili modifiche di modello, dei prezzi e tecniche. Le fotografie non rappresentano un riferimento per il montaggio. Si applicano le Condizioni generali di Franke Tecnica di Cucina SA. Per scaricare i disegni tecnici: www.franke.ch

Famiglia di prodotti
Mythos

NEW PESCARA

- Pratico comando sulla testa della doccia per passare dal getto d'acqua normale a quello a doccia
- Grazie alla tecnologia magnetica, la testa della doccia si regola da sola nella posizione corretta







N° Art.		Colore	IVA Escl. IVA Incl.
115.0538.940		Cromo	**676.00** 729.00
115.0575.968		Black Matt	**846.00** 912.00

Pescara Slide-In

Alta pressione

A

Classe di rumore I

Suggerimenti di progettazione

- Portata con getto normale: 7,5 l/min. Getto a doccia: 6,7 l/min. (3 bar)
- Tubi flessibili di collegamento lunghi 450 mm e dado girevole da 3/8"
- Blocco aggiuntivo del rubinetto per stabilità in caso di montaggio su lavelli in acciaio inox e piani di lavoro
- Leva di comando con rotazione 0 - 90°
- Certificazione DVGW

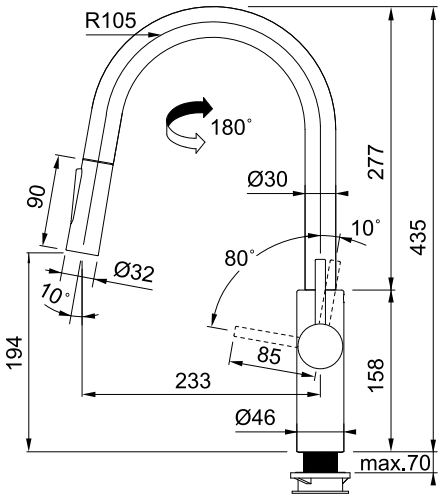

Tutti i prezzi sono da intendersi come prezzi consigliati non vincolanti in CHF IVA esclusa / IVA inclusa, validi dal 1° marzo 2023. Restano sempre riservate possibili modifiche di modello, dei prezzi e tecniche. Le fotografie non rappresentano un riferimento per il montaggio. Si applicano le Condizioni generali di Franke Tecnica di Cucina SA. Per scaricare i disegni tecnici: www.franke.ch

ICON

- Doccia estraibile ergonomica con conformazione ottimale
- Versione compatta con braccio girevole e leva posizionata centralmente direttamente sopra il boccaglio
- Disponibile anche nell'esclusiva versione Black Matt









Icon Doccia estraibile

Alta pressione

A

Classe di rumore I

	N° Art.	Colore	IVA Escl. IVA Incl.
	115.0625.188	Cromo	**842.00** 907.00
	115.0625.190	Black Matt	**1'053.00** 1'135.00

Suggerimenti di progettazione

- Doccia estraibile con ergonomia maneggevole
- Portata con getto normale: 7,5 l/min. (3 bar)
- Tubo flessibile in tessuto nero a scorrimento silenzioso
- Tubi flessibili di collegamento lunghi 450 mm e dado girevole da 3/8''
- Certificazione DVGW

360° 45cm

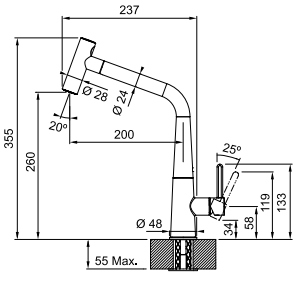

Icon Braccio Girevole

Alta pressione

B

Classe di rumore I

	N° Art.	Colore	IVA Escl. IVA Incl.
	115.0625.185	Cromo	**633.00** 682.00
	115.0625.187	Black Matt	**791.00** 852.00

Suggerimenti di progettazione

- Posizionamento centrale della leva direttamente sopra il boccaglio per risparmiare spazio
- Portata con getto normale: 11,4 l/min. (3 bar)
- Tubi flessibili di collegamento lunghi 450 mm e dado girevole da 3/8''
- Certificazione DVGW

120° 45cm

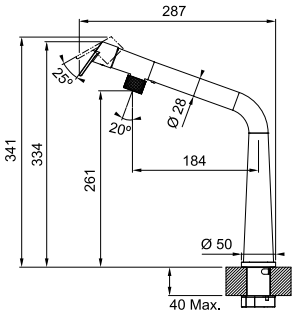

Tutti i prezzi sono da intendersi come prezzi consigliati non vincolanti in CHF IVA esclusa / IVA inclusa, validi dal 1° marzo 2023. Restano sempre riservate possibili modifiche di modello, dei prezzi e tecniche. Le fotografie non rappresentano un riferimento per il montaggio. Si applicano le Condizioni generali di Franke Tecnica di Cucina SA. Per scaricare i disegni tecnici: www.franke.ch

ACTIVE J

- Un design elegante e classico con braccio alto ad arco
- Convertitore del getto con getto a doccia
- Ideale per riempire con facilità le pentole alte







Active J Doccia estraibile

Alta pressione

A — Classe di rumore I

N° Art.		Colore	IVA Escl. IVA Incl.
115.0653.401		Cromo	**520.00** 561.00
115.0653.404		Black Matt	**650.00** 701.00

Suggerimenti di progettazione

- Miscelatore monoleva con doccia estraibile in metallo
- Distanza della parete di almeno 60 mm dal centro della foratura
- Portata con getto normale: 8,5 l/min. (3 bar)
- Tubi flessibili di collegamento lunghi 550 mm e dado da 3/8'' per un montaggio agevole e sicuro
- Cartuccia a risparmio idrico con soglia volumetrica
- Leva di comando con rotazione 0 - 90°
- Certificazione SVGW

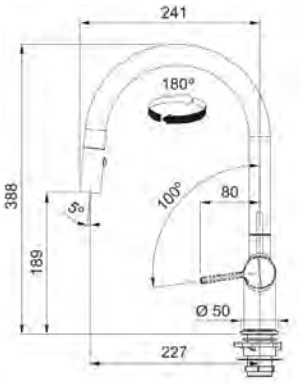

Active J Braccio Girevole

Alta pressione

C — Classe di rumore I

N° Art.		Colore	IVA Escl. IVA Incl.
115.0653.395		Cromo	**391.00** 422.00
115.0653.398		Black Matt	**489.00** 527.00

Suggerimenti di progettazione

- Miscelatore monoleva con braccio girevole
- Distanza della parete di almeno 60 mm dal centro della foratura
- Portata con getto normale: 13,5 l/min. (3 bar)
- Tubi flessibili di collegamento lunghi 550 mm e dado da 3/8'' per un montaggio agevole e sicuro
- Cartuccia a risparmio idrico con soglia volumetrica
- Leva di comando con rotazione 0 - 90°
- Certificazione SVGW

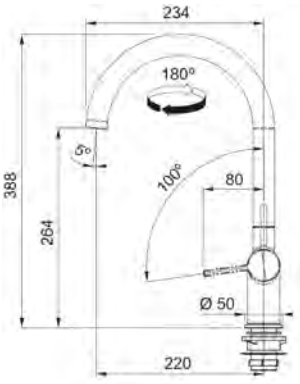

Tutti i prezzi sono da intendersi come prezzi consigliati non vincolanti in CHF IVA esclusa / IVA inclusa, validi dal 1° marzo 2023. Restano sempre riservate possibili modifiche di modello, dei prezzi e tecniche. Le fotografie non rappresentano un riferimento per il montaggio. Si applicano le Condizioni generali di Franke Tecnica di Cucina SA. Per scaricare i disegni tecnici: www.franke.ch

URBAN

- Braccio alto, ideale per riempire con facilità le pentole
- Leva di comando dal design elegante
- Disponibile anche nell'esclusiva versione Black Matt







N° Art.		Colore	IVA Escl. IVA Incl.
	115.0595.083	Cromo	**450.00** 485.00
	115.0627.523	Black Matt	**563.00** 607.00

Urban Boccaglio estraibile

Alta pressione

B

Suggerimenti di progettazione

- Variante del boccaglio estraibile a L
- Portata con getto normale: 9 l/min. (3,0 bar)
- Tubo flessibile in tessuto a scorrimento silenzioso
- Tubi flessibili di collegamento lunghi 450 mm e dado da 3/8'' per un montaggio agevole e sicuro
- Leva di comando con rotazione 0 - 90°
- È prevista la certificazione DVGW



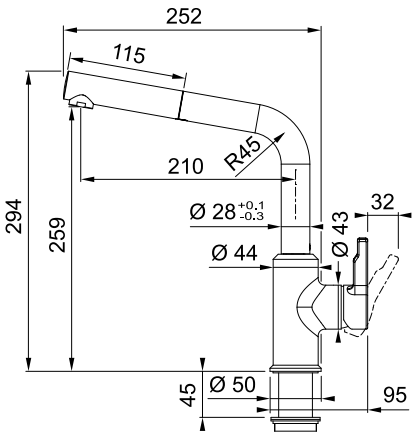

Tutti i prezzi sono da intendersi come prezzi consigliati non vincolanti in CHF IVA esclusa / IVA inclusa, validi dal 1° marzo 2023. Restano sempre riservate possibili modifiche di modello, dei prezzi e tecniche. Le fotografie non rappresentano un riferimento per il montaggio. Si applicano le Condizioni generali di Franke Tecnica di Cucina SA. Per scaricare i disegni tecnici: www.franke.ch

Famiglia di prodotti
Maris

URBAN

- Braccio alto, ideale per riempire con facilità le pentole
- Leva di comando dal design elegante
- Disponibile anche nell'esclusiva versione Black Matt







N° Art.		Colore	IVA Escl. IVA Incl.
	115.0595.062	Cromo	**369.00** 398.00
	115.0627.524	Black Matt	**461.00** 497.00

Urban Braccio Girevole

Alta pressione

C

Suggerimenti di progettazione



- Variante con braccio girevole a U
- Portata con getto normale: 12 l/min. (3,0 bar)
- Tubi flessibili di collegamento lunghi 450 mm e dado da 3/8'' per un montaggio agevole e sicuro
- Leva di comando con rotazione 0 - 90°
- È prevista la certificazione DVGW

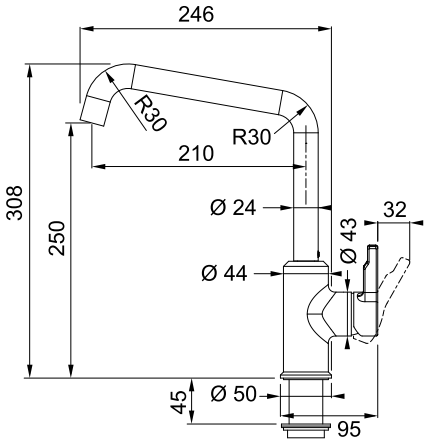

Tutti i prezzi sono da intendersi come prezzi consigliati non vincolanti in CHF IVA esclusa / IVA inclusa, validi dal 1° marzo 2023. Restano sempre riservate possibili modifiche di modello, dei prezzi e tecniche. Le fotografie non rappresentano un riferimento per il montaggio. Si applicano le Condizioni generali di Franke Tecnica di Cucina SA. Per scaricare i disegni tecnici: www.franke.ch

ACTIVE L

- Colori moderni
- Braccio alto per riempire pentole grandi
- Cartuccia a risparmio idrico con soglia volumetrica







Active L Doccia estraibile

Alta pressione

B

Classe di rumore I

Suggerimenti di progettazione

- Portata con getto normale: 9,7 l/min. (3 bar)
- Tubo flessibile in tessuto a scorrimento silenzioso
- Tubi flessibili di collegamento lunghi 450 mm e dado da 3/8'' per un montaggio agevole e sicuro
- Blocco aggiuntivo del rubinetto per maggiore stabilità in caso di montaggio su lavelli in acciaio inox e piani di lavoro
- Cartuccia a risparmio idrico con soglia volumetrica
- Leva di comando con rotazione 0 - 90°
- Certificazione SVGW

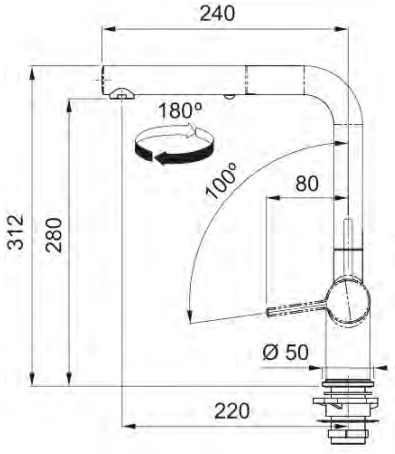

N° Art.		Colore	IVA Escl. / IVA Incl.
115.0653.379		Cromo	**520.00** 561.00
115.0653.382		Black Matt	
115.0653.383		White Matt	
115.0653.384		Onyx	**650.00** 701.00
115.0653.385		Steingrau	
115.0653.387		Glacier	
115.0653.389		Cashmere	

Tutti i prezzi sono da intendersi come prezzi consigliati non vincolanti in CHF IVA esclusa / IVA inclusa, validi dal 1° marzo 2023. Restano sempre riservate possibili modifiche di modello, dei prezzi e tecniche. Le fotografie non rappresentano un riferimento per il montaggio. Si applicano le Condizioni generali di Franke Tecnica di Cucina SA. Per scaricare i disegni tecnici: www.franke.ch

ACTIVE L

- Colori moderni
- Braccio alto per riempire pentole grandi
- Cartuccia a risparmio idrico con soglia volumetrica







Active L Braccio Girevole

Alta pressione

C

Classe di rumore I

180° 45cm

Suggerimenti di progettazione

- Portata con getto normale: 12,2 l/min. (3 bar)
- Tubi flessibili di collegamento lunghi 450 mm e dado da 3/8" per un montaggio agevole e sicuro
- Braccio girevole con regolatore del getto orientabile
- Blocco aggiuntivo del rubinetto per maggiore stabilità in caso di montaggio su lavelli in acciaio inox e piani di lavoro
- Cartuccia a risparmio idrico con soglia volumetrica
- Leva di comando con rotazione 0 - 90°
- Certificazione SVGW

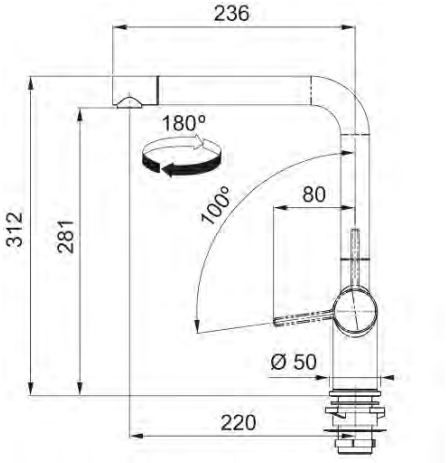

N° Art.	Colore	IVA Escl. / IVA Incl.
115.0653.298	Cromo	**391.00** 422.00
115.0653.371	Black Matt	
115.0653.372	White Matt	
115.0653.373	Onyx	**489.00** 527.00
115.0653.374	Steingrau	
115.0653.376	Glacier	
115.0653.378	Cashmere	

Tutti i prezzi sono da intendersi come prezzi consigliati non vincolanti in CHF IVA esclusa / IVA inclusa, validi dal 1° marzo 2023. Restano sempre riservate possibili modifiche di modello, dei prezzi e tecniche. Le fotografie non rappresentano un riferimento per il montaggio. Si applicano le Condizioni generali di Franke Tecnica di Cucina SA. Per scaricare i disegni tecnici: www.franke.ch

Active L Twist

Pensate di conoscere già tutti i rubinetti?
Active L Twist cambia la vostra prospettiva sui rubinetti da cucina.



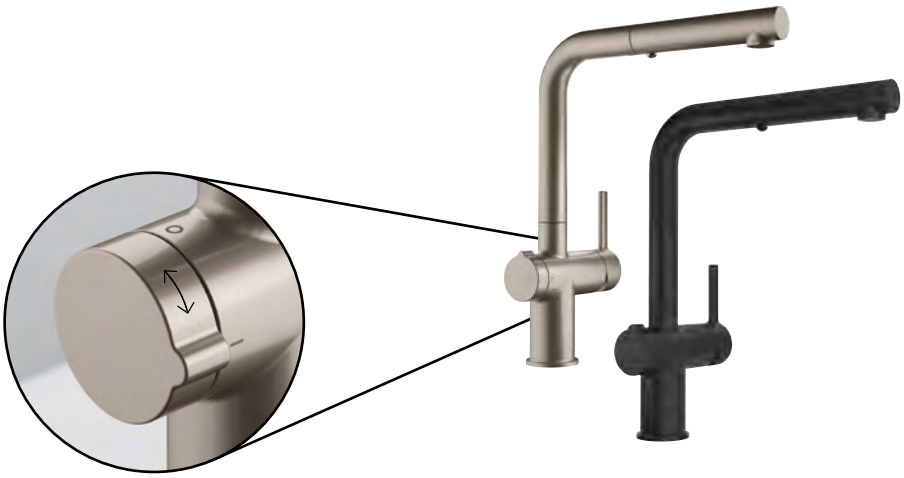

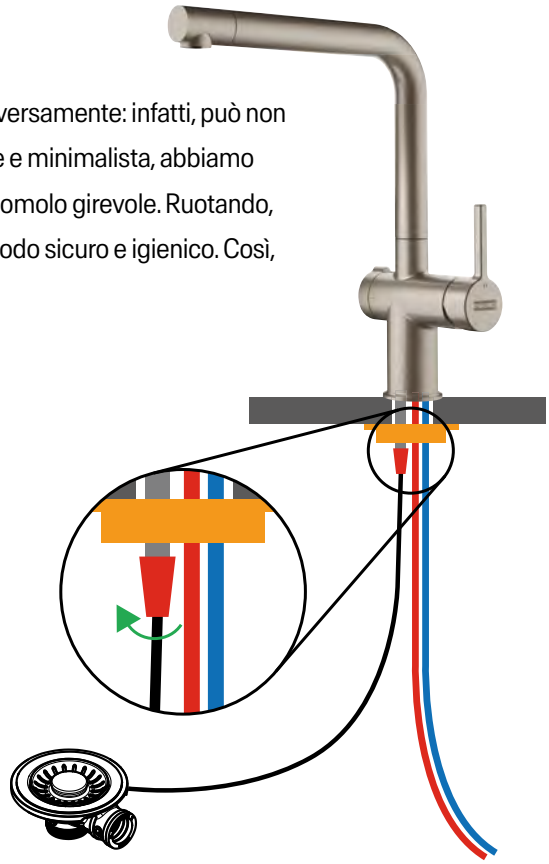

Con Active L Twist abbiamo creato un modello di rubinetto che funziona diversamente: infatti, può non solo riempire, ma anche svuotare il lavello. Accanto al suo aspetto elegante e minimalista, abbiamo integrato una caratteristica innovativa che abbina rubinetto e lavello a un pomolo girevole. Ruotando, il pomolo aziona lo scarico e consente all'acqua di defluire facilmente, in modo sicuro e igienico. Così, non è più necessario alcun foro aggiuntivo per l'azionamento della piletta.

Caratteristiche e vantaggi

Innovativo comando a rotazione integrato

Il design all-in-one include uno speciale pomolo girevole che ruotando aziona lo scarico e consente all'acqua di defluire facilmente, in modo sicuro e igienico. Il tutto senza fori aggiuntivi.

Cartuccia ecologica a risparmio idrico

La cartuccia ecologica a risparmio idrico con soglia volumetrica è stata progettata per limitare la portata e la temperatura, contribuendo così a risparmiare acqua ed energia. Con l'ausilio della leva regolabile è possibile ridurre il consumo d'acqua fino al 50%.

Funzione con getto a doccia

La funzione con getto a doccia fornisce un getto potente e facilita il risciacquo di frutta e verdura nonché la rimozione dello sporco ostinato dai piatti. Inoltre, raggiunge ogni angolo del lavello, rendendo così più facile la pulizia.



Getto laminare

Il getto laminare nel boccaglio garantisce che il rubinetto Active L Twist fornisca un getto d'acqua cristallino e silenzioso.



Design semplice e pulito

Il design fluido e moderno e i bordi arrotondati del rubinetto facilitano la pulizia.

Suggerimenti di progettazione

I nostri rubinetti Active L Twist sono compatibili con il rispettivo comando di scarico a distanza dei modelli di lavelli e bacini elencati. I rubinetti Active L Twist possono quindi essere abbinati a piacere con i modelli di lavelli e bacini.

Attenzione: dato che per l'utilizzo del rubinetto Active L Twist è necessaria una coppa piletta con cavo, deve essere presente una piletta con comando di scarico a distanza (non con azionamento manuale).



Braccio Girevole
Aspetto acciaio inox
115.0653.504



Doccia estraibile
Aspetto acciaio inox
115.0563.505



Braccio Girevole
Black Matt
115.0669.768



Doccia estraibile
Black Matt
115.0669.769

Modelli di lavabi e bacini compatibili

I modelli di lavabi e bacini compatibili con Active L Twist sono contrassegnati con questa icona.

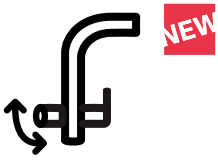





Famiglia di prodotti
Mythos

NEW ACTIVE L TWIST

- Un'innovazione straordinaria: comando della piletta sul rubinetto
- Nessun foro aggiuntivo necessario per l'azionamento della piletta
- Disponibile anche nell'esclusiva versione Black Matt







N° Art.	Colore	IVA Escl. IVA Incl.
115.0653.504	Aspetto acciaio inox	**595.00** 641.00
115.0669.768	Black Matt	

Active L Twist Braccio Girevole

Alta pressione

A

Classe di rumore I

Suggerimenti di progettazione

- Portata con getto normale: 8,3 l/min. (3 bar)
- Tubi flessibili di collegamento lunghi 450 mm e dado da 3/8'' con cavo Bowden per un montaggio agevole e sicuro
- Cartuccia a risparmio idrico con soglia volumetrica
- Leva di comando con rotazione 0 - 90°
- Certificazione SVGW

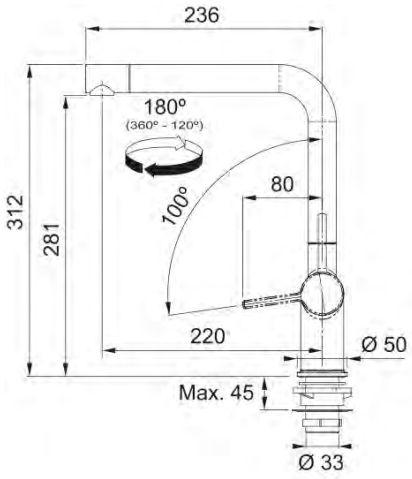

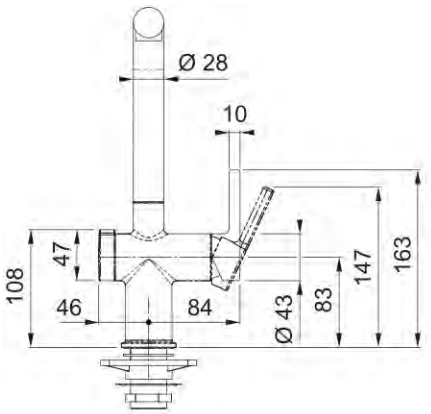

Tutti i prezzi sono da intendersi come prezzi consigliati non vincolanti in CHF IVA esclusa / IVA inclusa, validi dal 1° marzo 2023. Restano sempre riservate possibili modifiche di modello, dei prezzi e tecniche. Le fotografie non rappresentano un riferimento per il montaggio. Si applicano le Condizioni generali di Franke Tecnica di Cucina SA. Per scaricare i disegni tecnici: www.franke.ch

NEW ACTIVE L TWIST

- Un'innovazione straordinaria: comando della piletta sul rubinetto
- Nessun foro aggiuntivo necessario per l'azionamento della piletta
- Disponibile anche nell'esclusiva versione Black Matt
- Funzione di passaggio dal getto d'acqua normale a quello a doccia







N° Art.	Colore	IVA Escl. IVA Incl.
115.0653.505	Aspetto acciaio inox	**791.00** 852.00
115.0669.769	Black Matt	

Active L Twist Doccia estraibile

Alta pressione

A

Classe di rumore I

Suggerimenti di progettazione

- Portata con getto normale: 7,5 l/min. (3 bar)
- Tubi flessibili di collegamento lunghi 450 mm e dado da 3/8'' con cavo Bowden per un montaggio agevole e sicuro
- Cartuccia a risparmio idrico con soglia volumetrica
- Leva di comando con rotazione 0 - 90°
- Certificazione SVGW

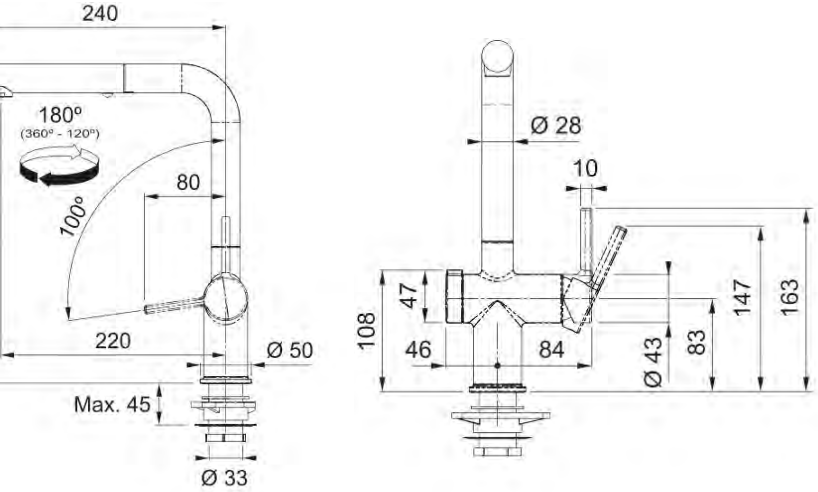

Tutti i prezzi sono da intendersi come prezzi consigliati non vincolanti in CHF IVA esclusa / IVA inclusa, validi dal 1° marzo 2023. Restano sempre riservate possibili modifiche di modello, dei prezzi e tecniche. Le fotografie non rappresentano un riferimento per il montaggio. Si applicano le Condizioni generali di Franke Tecnica di Cucina SA. Per scaricare i disegni tecnici: www.franke.ch

MARIS

- Braccio alto per riempire pentole grandi
- Dotato di aeratore per il getto laminare
- Disponibile in quattro moderne varianti di colore







N° Art.		Colore	IVA Escl. IVA Incl.
	115.0392.332	Cromo	**461.00** 497.00
	115.0392.356	Chrom-Onyx	
	115.0392.352	Chrom-Steingrau	**576.00** 621.00
	115.0392.340	Chrom-Glacier	
	115.0392.337	Chrom-Cashmere	

Maris Braccio Girevole

Alta pressione

B

Classe di rumore II

360° 45cm

Suggerimenti di progettazione

- Portata con getto normale: 10 l/min. (3 bar)
- Tubi flessibili di collegamento lunghi 450 mm e dado girevole da 3/8'' per un montaggio particolarmente agevole e sicuro
- Blocco aggiuntivo del rubinetto per maggiore stabilità in caso di montaggio su lavelli in acciaio inox e piani di lavoro
- Leva di comando con rotazione 0 - 90°
- È prevista la certificazione DVGW

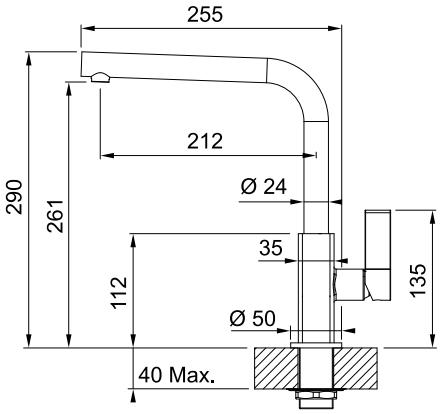

Tutti i prezzi sono da intendersi come prezzi consigliati non vincolanti in CHF IVA esclusa / IVA inclusa, validi dal 1° marzo 2023. Restano sempre riservate possibili modifiche di modello, dei prezzi e tecniche. Le fotografie non rappresentano un riferimento per il montaggio. Si applicano le Condizioni generali di Franke Tecnica di Cucina SA. Per scaricare i disegni tecnici: www.franke.ch

NEW MARIS

- Braccio alto per riempire pentole grandi
- Pratico comando sulla testa della doccia per la variante con boccaglio estraibile per passare dal getto d'acqua normale a quello a doccia
- Disponibile in quattro moderne varianti di colore







N° Art.		Colore	IVA Escl. / IVA Incl.
115.0392.357		Cromo	**613.00** / 661.00
115.0392.382		Chrom-Onyx	
115.0392.369		Chrom-Steingrau	**766.00** / 825.00
115.0392.368		Chrom-Glacier	
115.0392.362		Chrom-Cashmere	

Maris Doccia estraibile

Alta pressione

B

Classe di rumore II

Suggerimenti di progettazione

- Doccia estraibile in materiale sintetico di alta qualità con interruttore a levetta integrato
- Portata con getto normale: 10,0 l/min. (3 bar) Doccia estraibile: 5,2 l/min. (3 bar)
- Tubo flessibile in tessuto a scorrimento silenzioso
- Tubi flessibili di collegamento lunghi 440 mm e dado girevole da 3/8'' per un montaggio particolarmente agevole e sicuro
- Blocco aggiuntivo del rubinetto per stabilità in caso di montaggio su lavelli in acciaio inox e piani di lavoro
- Leva di comando con rotazione 0 - 90°
- È prevista la certificazione DVGW

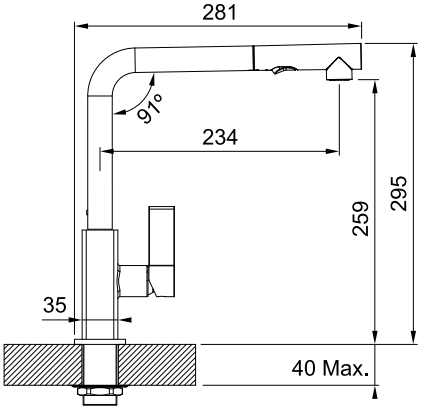

Famiglia di prodotti
Smart

NEW

LINA

- Braccio alto per riempire pentole grandi
- Disponibile in cinque colori moderni
- Ampio raggio di utilizzo grazie alla funzione di estrazione







Lina Boccaglio estraibile

Alta pressione

B

Classe di rumore I

Suggerimenti di progettazione

- Portata con getto normale: 9,3 l/min. (3 bar)
- Tubi flessibili di collegamento lunghi 450 mm e dado girevole da 3/8'' per un montaggio agevole e sicuro
- Tubo flessibile in tessuto a scorrimento silenzioso
- Leva di comando con rotazione 0 - 90°
- È prevista la certificazione DVGW per la versione cromo, i restanti colori dei rubinetti sono certificati

150° 45cm

N° Art.		Colore	IVA Escl. / IVA Incl.
115.0693.229		Cromo	**450.00** 485.00
115.0626.053		Black Matt	**563.00** 607.00
115.0626.055		Onyx	
115.0626.057		Steingrau	**563.00** 607.00
115.0626.081		Glacier	
115.0626.084		Cashmere	

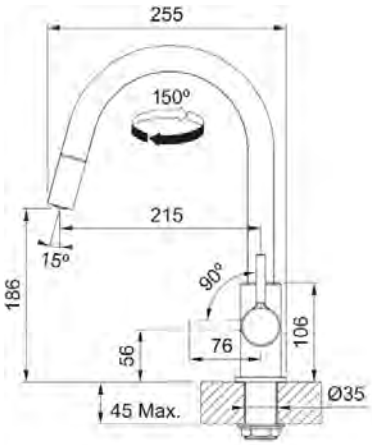

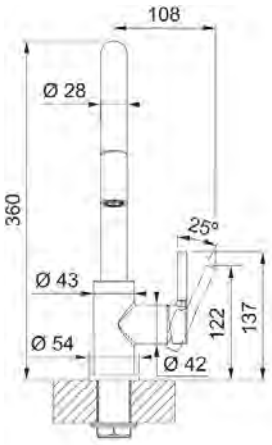

Tutti i prezzi sono da intendersi come prezzi consigliati non vincolanti in CHF IVA esclusa / IVA inclusa, validi dal 1° marzo 2023. Restano sempre riservate possibili modifiche di modello, dei prezzi e tecniche. Le fotografie non rappresentano un riferimento per il montaggio. Si applicano le Condizioni generali di Franke Tecnica di Cucina SA. Per scaricare i disegni tecnici: www.franke.ch

Famiglia di prodotti
Smart

NEW LINA

- Braccio alto, ideale per riempire pentole alte
- Disponibile in cinque colori moderni







Lina Braccio Girevole

Alta pressione

C

Classe di rumore II

N° Art.		Colore	IVA Escl. / IVA Incl.
115.0693.228		Cromo	**369.00** 398.00
115.0626.019		Black Matt	**461.00** 497.00
115.0626.020		Onyx	
115.0626.022		Steingrau	**461.00** 497.00
115.0626.024		Glacier	
115.0626.028		Cashmere	

Suggerimenti di progettazione

- Portata con getto normale: 14 l/min. (3 bar)
- Tubi flessibili di collegamento lunghi 450 mm e dado girevole da 3/8''
- Leva di comando con rotazione 0 - 90°
- È prevista la certificazione DVGW per la versione cromo, i restanti colori dei rubinetti sono certificati

360° 45cm

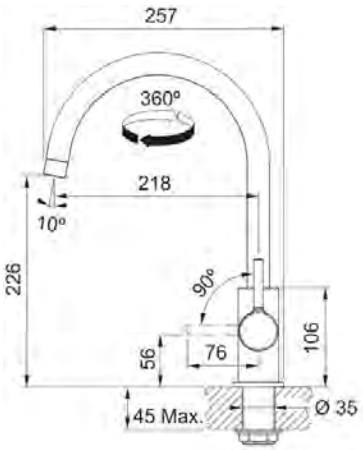

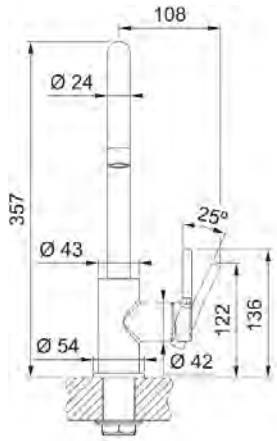

Tutti i prezzi sono da intendersi come prezzi consigliati non vincolanti in CHF IVA esclusa / IVA inclusa, validi dal 1° marzo 2023. Restano sempre riservate possibili modifiche di modello, dei prezzi e tecniche. Le fotografie non rappresentano un riferimento per il montaggio. Si applicano le Condizioni generali di Franke Tecnica di Cucina SA. Per scaricare i disegni tecnici: www.franke.ch



CENTRO

- Pratico comando sulla testa della doccia per la variante con boccaglio estraibile per passare dal getto d'acqua normale a quello a doccia
- La struttura del rubinetto, priva di fughe, lo rende particolarmente semplice da pulire
- Cartuccia a risparmio idrico con soglia volumetrica







N° Art.	Colore	IVA Escl. IVA Incl.
115.0600.131	Cromo	**492.00** 530.00

Centro Doccia estraibile

Alta pressione

B

Suggerimenti di progettazione

- Miscelatore monoleva con doccia estraibile
- Portata con getto normale: 9 l/min. (3 bar)
- Tubo flessibile in tessuto a scorrimento silenzioso
- Tubi flessibili di collegamento lunghi 450 mm e dado da 3/8" per un montaggio agevole e sicuro
- Cartuccia a risparmio idrico con soglia volumetrica
- È prevista la certificazione DVGW



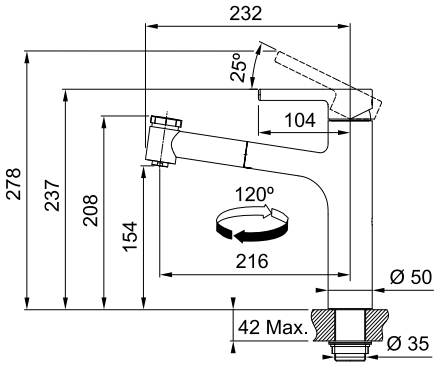

Tutti i prezzi sono da intendersi come prezzi consigliati non vincolanti in CHF IVA esclusa / IVA inclusa, validi dal 1° marzo 2023. Restano sempre riservate possibili modifiche di modello, dei prezzi e tecniche. Le fotografie non rappresentano un riferimento per il montaggio. Si applicano le Condizioni generali di Franke Tecnica di Cucina SA. Per scaricare i disegni tecnici: www.franke.ch

CENTRO

- La struttura del rubinetto, priva di fughe, lo rende particolarmente semplice da pulire
- Cartuccia a risparmio idrico con soglia volumetrica
- Disponibile anche nell'esclusiva versione Black Matt







N° Art.		Colore	IVA Escl. IVA Incl.
	115.0600.098	Cromo	**451.00** 486.00
	115.0621.592	Black Matt	**564.00** 608.00

Centro Boccaglio estraibile

Alta pressione

B

Suggerimenti di progettazione

- Miscelatore monoleva con boccaglio estraibile
- Tubo flessibile in tessuto a scorrimento silenzioso
- Portata con getto normale: 9 l/min. (3 bar)
- Tubi flessibili di collegamento lunghi 450 mm e dado da 3/8'' per un montaggio agevole e sicuro
- Cartuccia a risparmio idrico con soglia volumetrica
- È prevista la certificazione DVGW



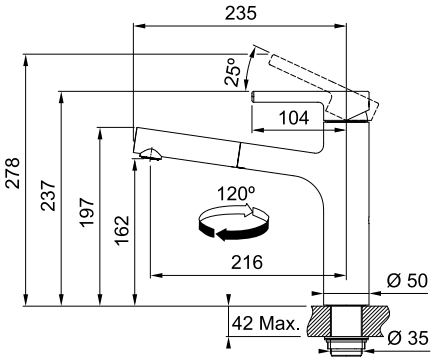

Tutti i prezzi sono da intendersi come prezzi consigliati non vincolanti in CHF IVA esclusa / IVA inclusa, validi dal 1° marzo 2023. Restano sempre riservate possibili modifiche di modello, dei prezzi e tecniche. Le fotografie non rappresentano un riferimento per il montaggio. Si applicano le Condizioni generali di Franke Tecnica di Cucina SA. Per scaricare i disegni tecnici: www.franke.ch

CENTRO

- La struttura del rubinetto, priva di fughe, lo rende particolarmente semplice da pulire
- Cartuccia a risparmio idrico con soglia volumetrica
- Disponibile anche nell'esclusiva versione Black Matt







N° Art.		Colore	IVA Escl. IVA Incl.
	115.0600.095	Cromo	**370.00** 399.00
	115.0621.613	Black Matt	**462.00** 498.00

Centro Braccio Girevole

Alta pressione

C

Suggerimenti di progettazione

- Miscelatore monoleva con braccio girevole
- Portata con getto normale: 12 l/min. (3 bar)
- Tubi flessibili di collegamento lunghi 450 mm e dado da 3/8'' per un montaggio agevole e sicuro
- Cartuccia a risparmio idrico con soglia volumetrica
- È prevista la certificazione DVGW



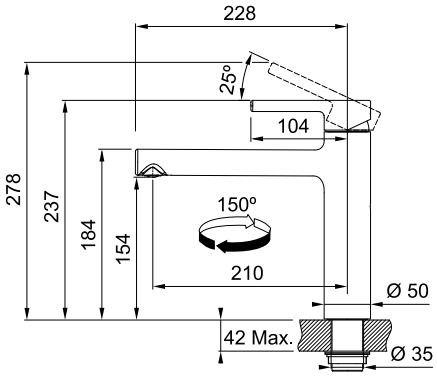

Tutti i prezzi sono da intendersi come prezzi consigliati non vincolanti in CHF IVA esclusa / IVA inclusa, validi dal 1° marzo 2023. Restano sempre riservate possibili modifiche di modello, dei prezzi e tecniche. Le fotografie non rappresentano un riferimento per il montaggio. Si applicano le Condizioni generali di Franke Tecnica di Cucina SA. Per scaricare i disegni tecnici: www.franke.ch

ORBIT

- Rubinetto in acciaio inox massiccio
- Design classico compatto
- La struttura del rubinetto, priva di fughe, lo rende particolarmente semplice da pulire





DVGW CERT




Orbit Boccaglio estraibile

Alta pressione

A

Classe di rumore I

N° Art.	Colore	IVA Escl. IVA Incl.
115.0569.461	Acciaio inossidabile	**619.00** 667.00

Suggerimenti di progettazione

120° 45cm

- Miscelatore monoleva con boccaglio estraibile
- Portata con getto normale: 8,5 l/min. (3 bar)
- Tubi flessibili di collegamento lunghi 450 mm e dado da 3/8'' per un montaggio agevole e sicuro
- Certificazione DVGW

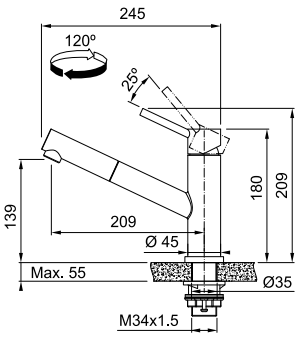

Orbit Braccio Girevole

Alta pressione

B

Classe di rumore II

N° Art.	Colore	IVA Escl. IVA Incl.
115.0569.290	Acciaio inossidabile	**507.00** 547.00

Suggerimenti di progettazione

360° 45cm

- Miscelatore monoleva con braccio girevole
- Portata con getto normale: 13 l/min. (3 bar)
- Tubi flessibili di collegamento lunghi 450 mm e dado da 3/8'' per un montaggio agevole e sicuro
- Certificazione DVGW

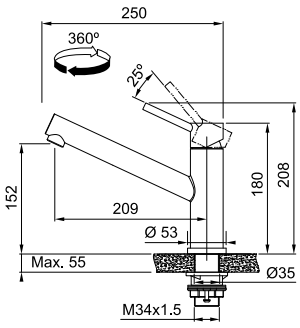

Tutti i prezzi sono da intendersi come prezzi consigliati non vincolanti in CHF IVA esclusa / IVA inclusa, validi dal 1° marzo 2023. Restano sempre riservate possibili modifiche di modello, dei prezzi e tecniche. Le fotografie non rappresentano un riferimento per il montaggio. Si applicano le Condizioni generali di Franke Tecnica di Cucina SA. Per scaricare i disegni tecnici: www.franke.ch

ORBIT

- Design classico compatto
- Leva di comando arrotondata abbinata al boccaglio
- La struttura del rubinetto, priva di fughe, lo rende particolarmente semplice da pulire







DVGW CERT





Orbit Boccaglio estraibile

Alta pressione

A

N° Art.	Colore	IVA Escl. IVA Incl.
115.0623.055	Cromo	**361.00** 389.00
115.0659.965	Cromo-Black Matt	**451.00** 486.00

Suggerimenti di progettazione



- Miscelatore monoleva con boccaglio estraibile
- Portata con getto normale: 9,9 l/min. (3 bar)
- Tubi flessibili di collegamento lunghi 450 mm e dado da 3/8'' per un montaggio agevole e sicuro
- Certificazione DVGW

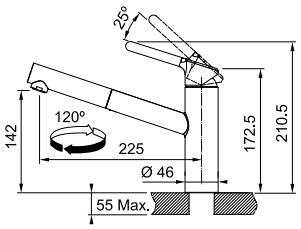

Orbit Braccio Girevole

Alta pressione

A

N° Art.	Colore	IVA Escl. IVA Incl.
115.0623.054	Cromo	**296.00** 319.00
115.0659.964	Cromo-Black Matt	**370.00** 399.00

Suggerimenti di progettazione



- Miscelatore monoleva con braccio girevole
- Portata con getto normale: 11,9 l/min. (3 bar)
- Tubi flessibili di collegamento lunghi 450 mm e dado da 3/8'' per un montaggio agevole e sicuro
- Certificazione DVGW

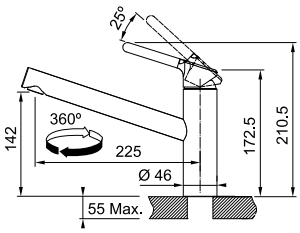

Tutti i prezzi sono da intendersi come prezzi consigliati non vincolanti in CHF IVA esclusa / IVA inclusa, validi dal 1° marzo 2023. Restano sempre riservate possibili modifiche di modello, dei prezzi e tecniche. Le fotografie non rappresentano un riferimento per il montaggio. Si applicano le Condizioni generali di Franke Tecnica di Cucina SA. Per scaricare i disegni tecnici: www.franke.ch

SMART

- Struttura alta e slanciata
- Doccia estraibile con tubo in tessuto a scorrimento silenzioso
- Nella versione con braccio girevole, l'aeratore zigrinato favorisce una sostituzione semplice








Smart Doccia estraibile

Alta pressione

B

Classe di rumore I

N° Art.	Colore	IVA Escl. IVA Incl.
115.0391.482	Cromo	**329.00** 355.00

Suggerimenti di progettazione

110° 42cm

- Miscelatore monoleva con doccia estraibile
- Tubo flessibile in tessuto a scorrimento silenzioso
- Portata con getto normale: 9,0 l/min. (3 bar)
- Portata con doccia estraibile: 8,3 l/min. (3 bar)
- Tubi flessibili di collegamento lunghi 420 mm e dado da 3/8'' per un montaggio agevole e sicuro
- Certificazione DVGW

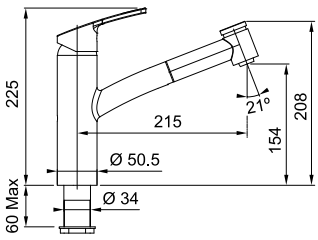

Smart Braccio Girevole

Alta pressione

C

Classe di rumore I

N° Art.	Colore	IVA Escl. IVA Incl.
115.0391.460	Cromo	**247.00** 267.00

Suggerimenti di progettazione

360° 51cm

- Miscelatore monoleva con braccio girevole
- Portata con getto normale: 12,1 l/min. (3 bar)
- Cartuccia con dischi di tenuta in ceramica
- Tubi flessibili di collegamento lunghi 510 mm e dado da 3/8'' per un montaggio agevole e sicuro
- Certificazione DVGW

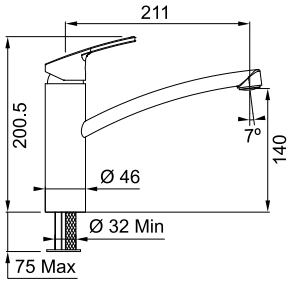

Tutti i prezzi sono da intendersi come prezzi consigliati non vincolanti in CHF IVA esclusa / IVA inclusa, validi dal 1° marzo 2023. Restano sempre riservate possibili modifiche di modello, dei prezzi e tecniche. Le fotografie non rappresentano un riferimento per il montaggio. Si applicano le Condizioni generali di Franke Tecnica di Cucina SA. Per scaricare i disegni tecnici: www.franke.ch

LUGANA

- Rubinetto classico con leva di comando dall'alto
- Doccia estraibile con tubo in tessuto a scorrimento silenzioso
- Posizione della leva per l'acqua fredda al centroe







DVGW CERT





Lugana Doccia estraibile

Alta pressione

A

N° Art.	Colore	IVA Escl. IVA Incl.
115.0583.188	Cromo	**245.00** 264.00

Suggerimenti di progettazione



- Miscelatore monoleva con doccia estraibile
- Tubo flessibile in tessuto a scorrimento silenzioso
- Portata: 9,0 l/min. (3 bar)
- Tubi flessibili di collegamento lunghi 450 mm e dado da 3/8'' per un montaggio agevole e sicuro
- Posizione della leva per l'acqua fredda al centro
- Certificazione SVGW

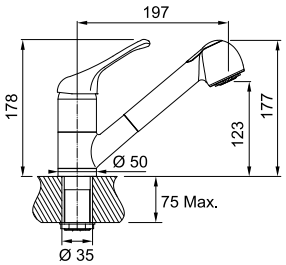

Lugana Braccio Girevole

Alta pressione

A

N° Art.	Colore	IVA Escl. IVA Incl.
115.0583.187	Cromo	**225.00** 243.00

Suggerimenti di progettazione



- Miscelatore monoleva con braccio girevole
- Portata con getto normale: 11,0 l/min. (3 bar)
- Tubi flessibili di collegamento lunghi 450 mm e dado da 3/8'' per un montaggio agevole e sicuro
- Posizione della leva per l'acqua fredda al centro
- Certificazione SVGW

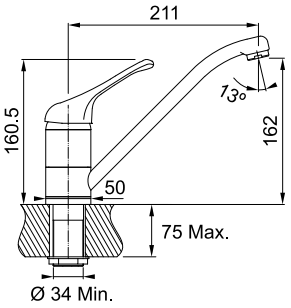

Tutti i prezzi sono da intendersi come prezzi consigliati non vincolanti in CHF IVA esclusa / IVA inclusa, validi dal 1° marzo 2023. Restano sempre riservate possibili modifiche di modello, dei prezzi e tecniche. Le fotografie non rappresentano un riferimento per il montaggio. Si applicano le Condizioni generali di Franke Tecnica di Cucina SA. Per scaricare i disegni tecnici: www.franke.ch

NEW ATLAS NEO WINDOW

- Rubinetto pieghevole in acciaio inox massiccio spazzolato con Radial Finish con braccio alto
- Dotato di aeratore per il getto laminare
- Lo snodo girevole lo rende ancora più semplice e flessibile da maneggiare





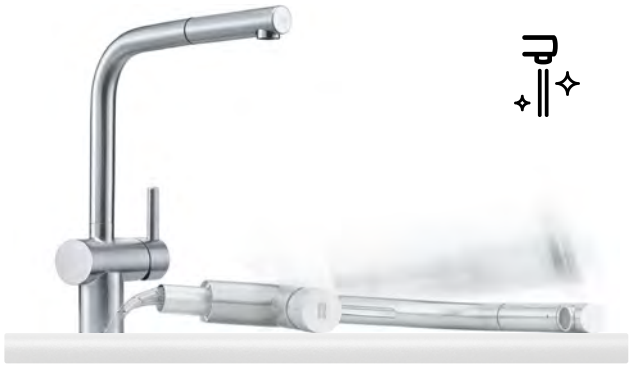



Atlas Neo Window Boccaglio estraibile

Alta pressione

B

Classe di rumore I

N° Art.	Colore	IVA Escl. / IVA Incl.
115.0521.439	Acciaio inox (solido)	**720.00** / 776.00

Suggerimenti di progettazione

180° 80cm

- Testa del boccaglio estraibile in acciaio inox massiccio
- Portata con getto normale: 8,2 l/min. (3 bar)
- Tubo flessibile in tessuto a scorrimento silenzioso
- Tubi flessibili di collegamento lunghi 800 mm e dado da 3/8'' per un montaggio agevole e sicuro
- Leva di comando con rotazione 0 - 90°
- Certificazione DVGW

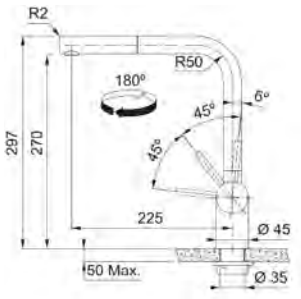

Atlas Neo Window Braccio Girevole

Alta pressione

B

Classe di rumore I

N° Art.	Colore	IVA Escl. / IVA Incl.
115.0521.436	Acciaio inox (solido)	**590.00** / 636.00

Suggerimenti di progettazione

180° 80cm

- Miscelatore monoleva con braccio girevole
- Portata con getto normale: 11,7 l/min. (3 bar)
- Tubi flessibili di collegamento lunghi 800 mm e dado da 3/8'' per un montaggio agevole e sicuro
- Leva di comando con rotazione 0 - 90°
- Certificazione DVGW

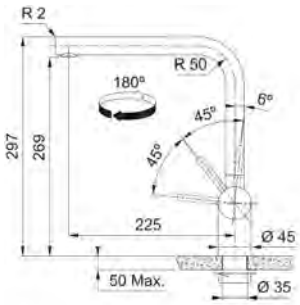

Tutti i prezzi sono da intendersi come prezzi consigliati non vincolanti in CHF IVA esclusa / IVA inclusa, validi dal 1° marzo 2023. Restano sempre riservate possibili modifiche di modello, dei prezzi e tecniche. Le fotografie non rappresentano un riferimento per il montaggio. Si applicano le Condizioni generali di Franke Tecnica di Cucina SA. Per scaricare i disegni tecnici: www.franke.ch

TAROS NEO WINDOW

- Rubinetto pieghevole in acciaio inox massiccio
- Dotato di aeratore per il getto laminare
- La struttura del rubinetto, priva di fughe, lo rende particolarmente semplice da pulire
- Cartuccia a risparmio idrico con soglia volumetrica








Taros Neo Window Boccaglio estraibile

Alta pressione

A

Classe di rumore I

N° Art.	Colore	IVA Escl. IVA Incl.
115.0596.384	Acciaio inox (solido)	**1'039.00** 1'120.00

Suggerimenti di progettazione

120° 75cm

- Testa del boccaglio estraibile in acciaio inox massiccio
- Portata con getto normale: 8 l/min. (3 bar)
- Tubo flessibile in tessuto a scorrimento silenzioso
- Tubi flessibili di collegamento lunghi 750 mm e dado da 3/8'' per un montaggio agevole e sicuro
- Cartuccia a risparmio idrico con soglia volumetrica
- Certificazione DVGW

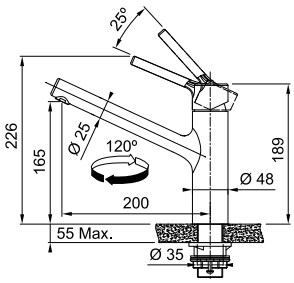

Taros Neo Window Braccio Girevole

Alta pressione

C

Classe di rumore I

N° Art.	Colore	IVA Escl. IVA Incl.
115.0596.381	Acciaio inox (solido)	**852.00** 918.00

Suggerimenti di progettazione

120° 75cm

- Portata con getto normale: 12 l/min. (3 bar)
- Tubi flessibili di collegamento lunghi 750 mm e dado da 3/8'' per un montaggio agevole e sicuro
- Cartuccia a risparmio idrico con soglia volumetrica
- Certificazione DVGW

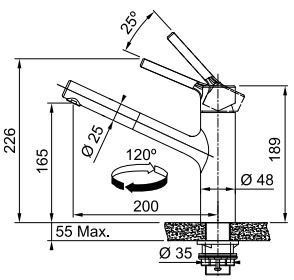

Tutti i prezzi sono da intendersi come prezzi consigliati non vincolanti in CHF IVA esclusa / IVA inclusa, validi dal 1° marzo 2023. Restano sempre riservate possibili modifiche di modello, dei prezzi e tecniche. Le fotografie non rappresentano un riferimento per il montaggio. Si applicano le Condizioni generali di Franke Tecnica di Cucina SA. Per scaricare i disegni tecnici: www.franke.ch

NEW ACTIVE L WINDOW

- Rubinetto pieghevole
- Braccio alto per riempire pentole grandi
- Cartuccia a risparmio idrico con soglia volumetrica







DVGW CERT

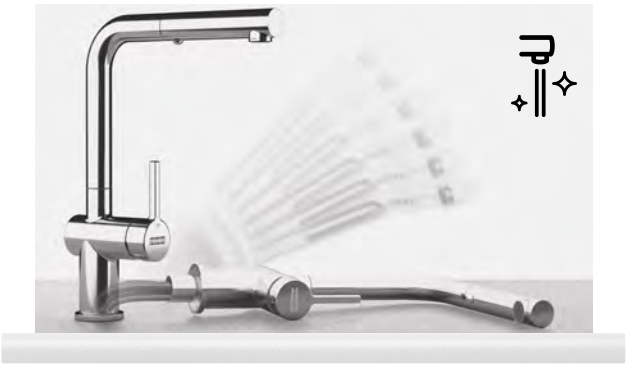

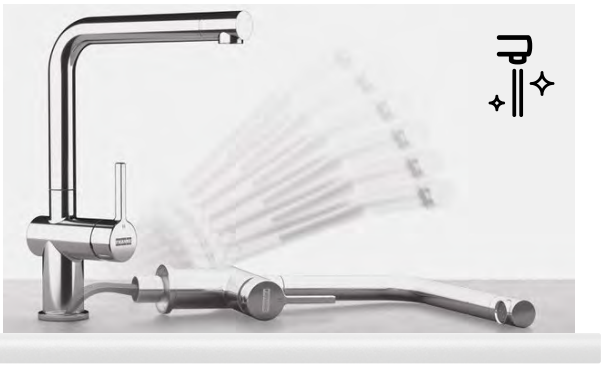

Active L Window Doccia estraibile

Alta pressione

B

Classe di rumore I

N° Art.	Colore	IVA Escl. IVA Incl.
115.0653.391	Cromo	**645.00** 695.00

Suggerimenti di progettazione



- Testa del boccaglio estraibile in materiale sintetico
- Tubo flessibile in tessuto a scorrimento silenzioso
- Portata con getto normale: 10,5 l/min. (3 bar)
- Tubi flessibili di collegamento lunghi 800 mm e dado da 3/8'' per un montaggio agevole e sicuro
- Leva di comando con rotazione 0 - 90°
- Cartuccia a risparmio idrico con soglia volumetrica
- Certificazione SVGW

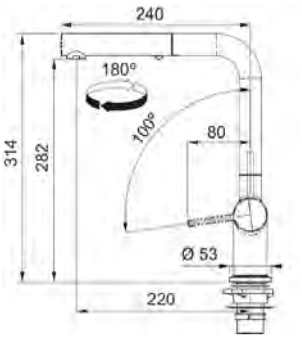

Active L Window Braccio Girevole

Alta pressione

C

Classe di rumore I

N° Art.	Colore	IVA Escl. IVA Incl.
115.0653.390	Cromo	**485.00** 523.00

Suggerimenti di progettazione



- Portata con getto normale: 13,5 l/min. (3 bar)
- Tubi flessibili di collegamento lunghi 800 mm e dado da 3/8'' per un montaggio agevole e sicuro
- Leva di comando con rotazione 0 - 90°
- Cartuccia a risparmio idrico con soglia volumetrica
- Certificazione SVGW

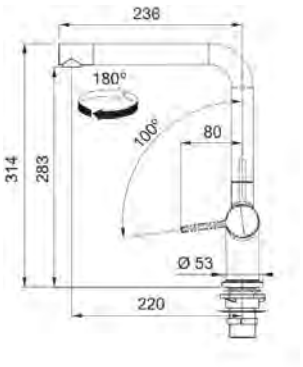

Tutti i prezzi sono da intendersi come prezzi consigliati non vincolanti in CHF IVA esclusa / IVA inclusa, validi dal 1° marzo 2023. Restano sempre riservate possibili modifiche di modello, dei prezzi e tecniche. Le fotografie non rappresentano un riferimento per il montaggio. Si applicano le Condizioni generali di Franke Tecnica di Cucina SA. Per scaricare i disegni tecnici: www.franke.ch

CENTRO WINDOW

- Rubinetto pieghevole
- La struttura del rubinetto, priva di fughe, lo rende particolarmente semplice da pulire
- Cartuccia a risparmio idrico con soglia volumetrica







Centro Window Boccaglio estraibile

Alta pressione

B

N° Art.	Colore	IVA Escl. IVA Incl.
115.0600.138	Cromo	**560.00** 604.00

Suggerimenti di progettazione

120° 75cm

- Miscelatore monoleva con boccaglio estraibile
- Portata con getto normale: 9 l/min. (3 bar)
- Tubo flessibile in tessuto a scorrimento silenzioso
- Tubi flessibili di collegamento lunghi 750 mm e dado da 3/8'' per un montaggio agevole e sicuro
- Cartuccia a risparmio idrico con soglia volumetrica
- È prevista la certificazione DVGW

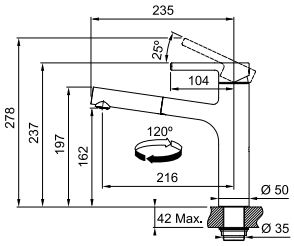

Centro Window Braccio Girevole

Alta pressione

C

N° Art.	Colore	IVA Escl. IVA Incl.
115.0600.137	Cromo	**459.00** 495.00

Suggerimenti di progettazione

150° 75cm

- Miscelatore monoleva con braccio girevole
- Portata con getto normale: 12 l/min. (3 bar)
- Tubi flessibili di collegamento lunghi 750 mm e dado da 3/8'' per un montaggio agevole e sicuro
- Cartuccia a risparmio idrico con soglia volumetrica
- È prevista la certificazione DVGW

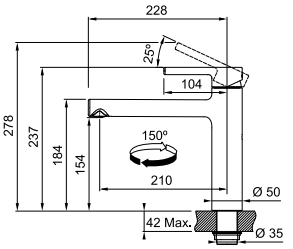

LUNA

- Rubinetto retrattile per il montaggio davanti alla finestra
- La struttura del rubinetto, priva di fughe, lo rende particolarmente semplice da pulire
- Comando separato








Luna Boccaglio estraibile

Alta pressione

B

N° Art.		Colore	IVA Escl. / IVA Incl.
115.0486.978		Cromo	**1'211.00** 1'305.00
115.0043.429		Acciaio inossidabile	**1'184.00** 1'276.00

Suggerimenti di progettazione

- Portata con getto normale: 9 l/min. (3 bar)
- Tubi flessibili di collegamento lunghi 750 mm e dado da 3/8'' per un montaggio agevole e sicuro

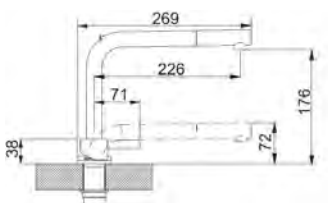

Acciaio inossidabile

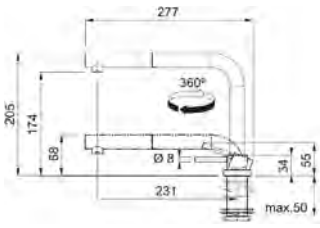

Cromo

Luna Braccio Girevole

Alta pressione

B

N° Art.		Colore	IVA Escl. / IVA Incl.
115.0486.980		Cromo	**993.00** 1'070.00

Suggerimenti di progettazione

- Portata con getto normale: 9 l/min. (3 bar)
- Tubi flessibili di collegamento lunghi 750 mm e dado da 3/8'' per un montaggio agevole e sicuro

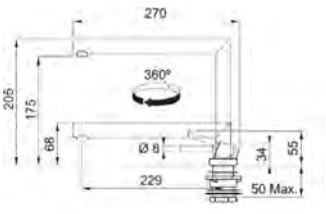

Cromo

Tutti i prezzi sono da intendersi come prezzi consigliati non vincolanti in CHF IVA esclusa / IVA inclusa, validi dal 1° marzo 2023. Restano sempre riservate possibili modifiche di modello, dei prezzi e tecniche. Le fotografie non rappresentano un riferimento per il montaggio. Si applicano le Condizioni generali di Franke Tecnica di Cucina SA. Per scaricare i disegni tecnici: www.franke.ch

DISTRIBUTORE DI SAPONE

		Suggerimenti di progettazione	N° Art.	IVA Escl. IVA Incl.
Centinox	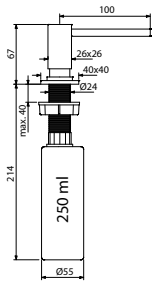	• Dispenser di sapone da 250 ml, ricaricabile dall'alto • Design moderno • Rosetta Ø 40 mm • Con anello di copertura per foro Ø 25 mm (montaggio su pietra e lavello)	**119.0176.059** Acciaio inossidabile	**609.00** 656.00
Novita	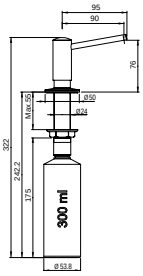	• Dispenser di sapone da 300 ml, ricaricabile dall'alto • Design classico • Rosetta Ø 50 mm • Foro su lavello in acciaio inox Ø 19 mm • Foro su pietra Ø 25 - 35 mm	**119.0541.525** Aspetto acciaio inox (rivestito PVD)	**349.00** 376.00
			119.0541.524 Cromo	**179.00** 193.00
Tango Neo	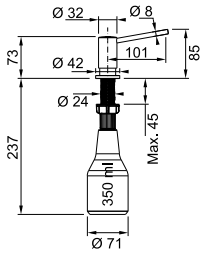	• Dispenser di sapone da 300 ml, ricaricabile dall'alto • Design classico • Rosetta Ø 50 mm • Foro su lavello in acciaio inox Ø 19 mm • Foro su pietra Ø 25 - 35 mm	**119.0307.938** Acciaio inossidabile	**360.00** 388.00
Active	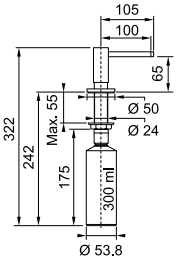	• Dispenser di sapone da 300 ml, ricaricabile dall'alto • Moderna gamma di colori • Rosetta Ø 50 mm • Con anello di copertura per foro Ø 25 mm (montaggio su pietra e lavello)	**119.0547.906** Black Matt	**247.00** 267.00
			119.0547.905 White Matt	
Atlas	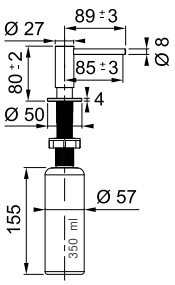	• Dispenser di sapone da 350 ml, ricaricabile dall'alto • Rosetta Ø 50 mm • Con anello di copertura per foro Ø 25 mm (montaggio su pietra e lavello) • Moderna gamma di colori (rivestimento PVD su acciaio inox massiccio)	**112.0625.483** Acciaio inossidabile	**196.00** 212.00
			112.0625.484 Industrial Black	
			112.0625.485 Anthracite	**245.00** 264.00
			112.0625.486 Copper	
			112.0681.200 Gold	

Tutti i prezzi sono da intendersi come prezzi consigliati non vincolanti in CHF IVA esclusa / IVA inclusa, validi dal 1° marzo 2023. Restano sempre riservate possibili modifiche di modello, dei prezzi e tecniche. Le fotografie non rappresentano un riferimento per il montaggio. Si applicano le Condizioni generali di Franke Tecnica di Cucina SA. Per scaricare i disegni tecnici: www.franke.ch

Rubinetti

Dimensioni

Tipo	Dimensioni di installazione				Massa funzionale				
	Altezza (mm) Braccio Girevole	Altezza (mm) Boccaglio estraibile /Doccia estraibile	Distanza dalla parete min. in mm	Foro del rubinetto ø in mm	Lunghezza del becco (mm) Braccio Girevole	Lunghezza del becco (mm) Boccaglio estraibile /Doccia estraibile	Tubi di collegamento Lunghezza in mm	Gamma girevole Braccio Girevole	Gamma girevole Boccaglio estraibile /Doccia estraibile
Active J	388	388	–	35	220	227	550	180°	180°
Active L	312	312	–	35	220	220	450	180°	180°
Active L Twist	312	312	–	35	220	220	450	180°	180°
Active L Window	314	314	–	35	220	220	800	180°	180°
Active Semi-Pro	–	470	–	35	–	222	450	–	180°
Atlas Neo	297	297	–	35	225	225	450	180°	180°
Atlas Neo Sensor	297	297	–	35	225	225	450	180°	180°
Atlas Neo Window	269	269	–	35	225	225	800	180°	180°
Centinox	282	500	60	35	240	240	450	360°	360°
Centro	237	237	–	35	210	216	450	150°	120°
Centro Window	237	237	–	35	210	216	750	150°	120°
Eos Neo	387	433	–	35	229	231	450	180°	180°
Fox Pro	–	490	–	35	–	220	450	–	360°
Icon	334	355	–	35	184	200	450	120°	360°
Icon Semi-Pro	–	456	–	35	–	225	450	–	360°
Kubus	330	379	–	35	220	232	450	180°	180°
Lina Semi-Pro	–	410	–	35	–	205	450	–	150°
Lina	357	360	–	35	218	215	450	360°	150°
Lugana	162	178	–	35	211	197	450	160°	140°
Luna Cromo	205	205	–	35	270	277	800	360°	360°
Luna Acciaio inossidabile	–	–	–	35	–	269	750	360°	360°
Maris	290	295	50	35	212	234	450/ 440	360°	360°
Mythos	317	348	80	35	227	216	450	360°	360°
Orbit	211	211	–	35	225	225	450	360°	120°
Pescara L	–	420	–	35	–	200	420	–	360°
Pescara XL	–	550	–	35	–	235	420	–	360°
Pescara 360°	–	460	–	35	–	200	450	–	360°
Pescara Slide-In	–	435	–	35	–	233	450	–	180°
Pescara Up&Down	–	435	–	35	–	224	450	–	360°
Smart	201	225	–	35	211	215	510/ 420	360°	110°
Tango Neo	275	275	–	35	215	220	450	150°	120°
Taros Neo	226	226	–	35	200	200	450	120°	120°
Taros Neo Window	226	226	–	35	200	200	750	120°	120°
Urban	308	294	–	35	210	210	450	150°	150°
Vital Standalone	311	–	–	35	120	–	450	360°	–
Vital Braccio Girevole	477	–	–	35	228	–	450	360°	–
Vital Semi-Pro	–	550	–	35	–	235	450	–	360°

Rubinetti

Caratteristiche del prodotto

	Operazione		Funzionalità		
Tipo	Operazione laterale	Top operato	Retrattile o reversibile	Posizione della leva 0 - 90°	Cartuccia a risparmio idrico
Active J	•	–	–	•	•
Active L	•	–	–	•	•
Active L Twist	•	–	–	•	•
Active L Window	•	–	•	•	•
Active Semi-Pro	•	–	–	•	•
Atlas Neo	•	–	–	•	–
Atlas Neo Sensor	•	–	–	•	–
Atlas Neo Window	•	–	•	•	–
Centinox	•	–	–	–	–
Centro	–	•	–	–	•
Centro Window	–	•	•	–	•
Eos Neo	•	–	–	•	–
Fox Pro	•	–	–	•	•
Icon	•	–	–	–	–
Icon Semi-Pro	•	–	–	•	–
Kubus	•	–	–	•	–
Lina Semi-Pro	•	–	–	•	–
Lina	•	–	–	•	–
Lugana	–	•	–	•	•
Luna Cromo	–	•*	•	–	–
Luna Acciaio inossidabile	–	•*	•	–	–
Maris	•	–	–	•	–
Mythos	•	–	–	–	–
Orbit	–	•	–	•	–
Pescara L	•	–	–	•	•
Pescara XL	•	–	–	•	•
Pescara 360°	•	–	–	•	•
Pescara Slide-In	•	–	–	•	•
Pescara Up&Down	•	–	–	•	•
Smart	–	•	–	–	–
Tango Neo	–	•	–	–	•
Taros Neo	–	•	–	–	•
Taros Neo Window	–	•	•	–	•
Urban	•	–	–	•	–
Vital Standalone	–	•	–	–	•
Vital Braccio Girevole	•	•	–	•	•
Vital Semi-Pro	•	•	–	•	•

* comando separato

Sistemi di Raccolta rifiuti



Serie 350 H

276	**Serie 350 H**	Serie 350 H Composta 60
277		Serie 350 H Varia 60

Serie 350

278	**Serie 350**	Serie 350 Composta 55
278		Serie 350 Composta 60
279		Serie 350 Composta 90
279		Serie 350 Varia 55
280		Serie 350 Varia 60
280		Serie 350 Varia 40
281		Serie 350 Varia 45
281		Serie 350 Varia 50

Serie 300 R

282	**Serie 300 R**	Serie 300 R Composta 55
282		Serie 300 R Composta 60
283		Serie 300 R Composta 45
283		Serie 300 R Composta 50

Solo

284	**Solo**	Solo 45
284		Solo 50
285		Solo 55
285		Solo 60

Pivot

286	**Pivot**	Pivot



Serie 350 H



Serie 350 H
Serie 350 H Composta 60
P. 276



Serie 350 H
Serie 350 H Varia 60
P. 277

Serie 350



Serie 350
Serie 350 Composta 55
P. 278



Serie 350
Serie 350 Composta 60
P. 278



Serie 350
Serie 350 Composta 90
P. 279



Serie 350
Serie 350 Varia 55
P. 279



Serie 350
Serie 350 Varia 60
P. 280



Serie 350
Serie 350 Varia 40
P. 280



Serie 350
Serie 350 Varia 45
P. 281



Serie 350
Serie 350 Varia 50
P. 281

Serie 300 R



Serie 300 R
Serie 300 R Composta 55
P. 282



Serie 300 R
Serie 300 R Composta 60
P. 282



Serie 300 R
Serie 300 R Composta 45
P. 283



Serie 300 R
Serie 300 R Composta 50
P. 283

Solo



Solo
Solo 45
P. 284



Solo
Solo 50
P. 284



Solo
Solo 55
P. 285



Solo
Solo 60
P. 285

Pivot



Pivot
Pivot
P. 286



A colpo d'occhio: Cosa può fare il raccoglitore?

I pittogrammi vi danno una rapida panoramica delle caratteristiche tecniche del rispettivo sistema di raccolta rifiuti.

Collegamento anteriore: Il sistema di separazione dei rifiuti si estrae praticamente e facilmente quando si apre la porta.

Softclose: Il meccanismo ammortizzato di autochiusura chiude la porta in modo confortevole e senza rumori molesti.

Filtro ai carboni attivi: coperchio Opzionalier con filtro ai carboni attivi per prevenire gli odori sgradevoli.

Ripiano: Il robusto ripiano è ideale per riporre i prodotti e gli utensili per la pulizia.

Armadio con porta a cerniera: il sistema di separazione dei rifiuti viene estratto dopo l'apertura della porta a cerniera. Opzionali, un estrattore per l'estrazione automatica può essere montato sulla porta girevole.

Silenzioso: La guida della rotaia ammortizzata assicura un comfort silenzioso.

Installazione facile: Installazione semplice e veloce.

Le altezze di installazione sono calcolate considerando uno spessore del piano di lavoro pari a 30 mm. I dati indicati si riferiscono ai relativi dati massimi.





A ALTEZZA MOBILE	PROFONDITÀ MAX. BACINO INCASSO DALL›ALTO	PROFONDITÀ MAX. BACINO INCASSO DAL BASSO	PROFONDITÀ BACINO MTG	PROFONDITÀ BACINO KBG
SORTER 350 H CH				
762	238	208	220	–
750	226	196	208	–
720	196	166	–	–

X Larghezza mobile 550 o 600 (tenendo in considerazione il collegamento dello scarico)

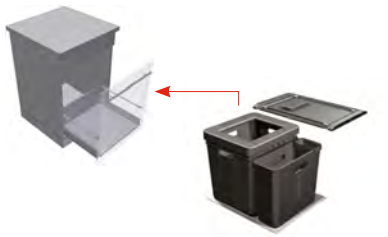

*SORTER 350 CH				
762	217	187	–	–
750	205	175	–	–
720	175	145	–	–

X Larghezza mobile 400, 450, 500, 550 o 600 (tenendo in considerazione il collegamento dello scarico)

*SORTER 350 EU				
762	240	210	220	–
750	228	198	208	–
720	198	168	–	–

X Larghezza mobile 400, 450, 500, 550 o 600 (tenendo in considerazione il collegamento dello scarico)

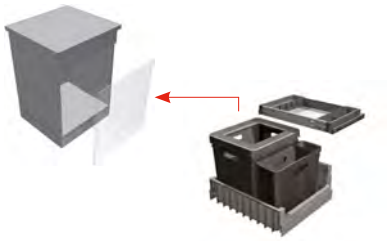

SORTER 300 R CH				
762	247	217	–	–
750	235	205	–	–
720	205	175	–	–

X Larghezza mobile 450, 500, 550 o 600 (tenendo in considerazione il collegamento dello scarico)

SORTER 300 R EU				
762	270	240	250	220
750	258	228	238	208
720	228	198	208	–

X Larghezza mobile 450, 500, 550 o 600 (tenendo in considerazione il collegamento dello scarico)



SORTER SOLO				
762	245	215	230	200
750	233	203	218	–
720	203	173	–	–

X Larghezza mobile da 450 (tenendo in considerazione il collegamento dello scarico)



SORTER PIVOT				
762	275	245	255	225
750	263	233	243	213
720	233	203	213	–

X Larghezza mobile da 400 (tenendo in considerazione il collegamento dello scarico)

Esempio di installazione

Base dell'esempio di installazione:

– Incasso dal basso bacino (BXX 210/110-50)

– Sistema di raccolta rifiuti Sorter 350 EU

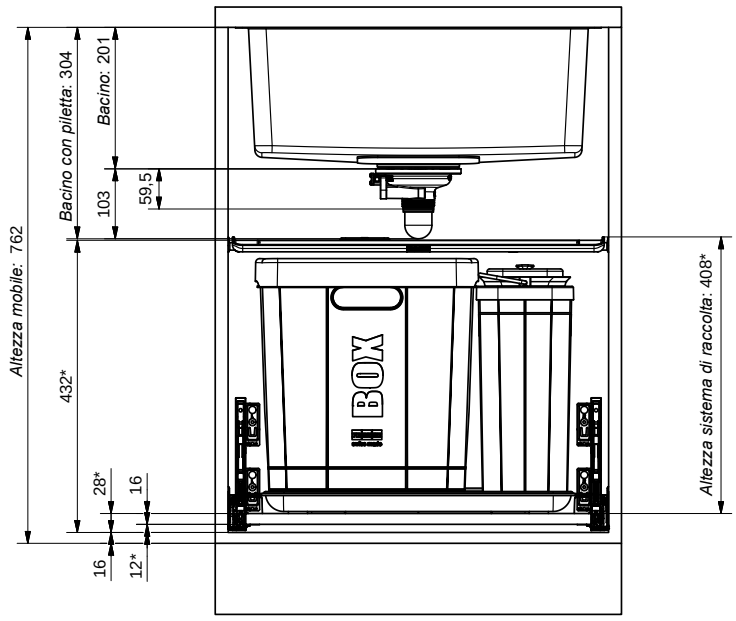

*variabile in base al sistema di estrazione



Famiglia di prodotti
Mythos

SERIE 350 H

- Sistema a libera installazione scorrevole
- Pratico utilizzo con chiusura automatica smorzata
- Possibilità di appoggio stabile in plastica



N° Art.		IVA Escl. IVA Incl.
121.0307.561	Estrazione frontale Coperchio	**238.00** 257.00
121.0307.562	Estrazione frontale Cassetto	**341.00** 368.00

Serie 350 H Composta 60

Descrizione

Contenitore da 40 l per sacchi da 35 l,
contenitore da 5.5 l per rifiuti ecologici,
contenitore da 2.1 l, con filtro al carbone attivo

Suggerimenti di progettazione

- Sporgenza per il montaggio sul lato anteriore del mobile
- Montaggio delle guide sulla parete laterale
- Movimento: chiusura automatica smorzata
- Schema di montaggio incluso
- Telaio per la protezione del sacchetto e per un aspetto ordinato
- Cassetto separatore o coperchio incluso filtro acarboni attivi
- Adattatore di compensazione incluso per pareti di 16 e 19 mm di spessore

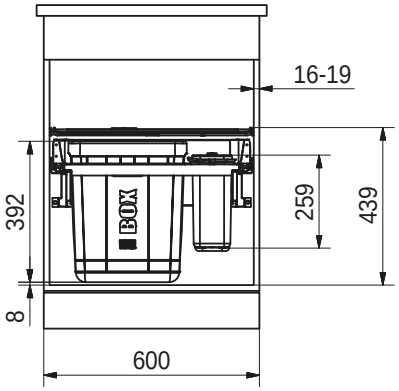

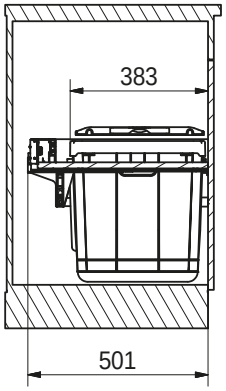

Accessori

In dotazione	In dotazione	Opzionale	Opzionale	Opzionale
				
Set portarifiuti estraibile Blum sospeso 600/16 mm **112.0204.031** **247.00/**267.00	Set portarifiuti estraibile Blum sospeso 600/19 mm **112.0204.034** **247.00/**267.00	Blum ServoDrive-Set sospesso 600 mm **112.0204.036** **442.00/**477.00	Filtro al carbone attivo (Set di 6t) **133.0038.254** **17.00/**19.00	Set angolare **133.0279.125** **42.00/**46.00

Tutti i prezzi sono da intendersi come prezzi consigliati non vincolanti in CHF IVA esclusa / IVA inclusa, validi dal 1° marzo 2023. Restano sempre riservate possibili modifiche di modello, dei prezzi e tecniche. Le fotografie non rappresentano un riferimento per il montaggio. Si applicano le Condizioni generali di Franke Tecnica di Cucina SA. Per scaricare i disegni tecnici: www.franke.ch

Famiglia di prodotti
Mythos

SERIE 350 H

- Sistema a libera installazione scorrevole
- Pratico utilizzo con chiusura automatica smorzata
- Possibilità di appoggio stabile in plastica



N° Art.		IVA Escl. IVA Incl.
121.0307.559	Estrazione frontale	**238.00**
	Coperchio	257.00
121.0307.560	Estrazione frontale	**341.00**
	Cassetto	368.00

Serie 350 H Varia 60

Descrizione

Contenitore da 40 l per sacchi da 35 l,
2 contenitori da 2.1 l,
2 contenitori da 1.5 l, con filtro al carbone attivo

Suggerimenti di progettazione

- Sporgenza per il montaggio sul lato anteriore del mobile
- Montaggio delle guide sulla parete laterale
- Movimento: chiusura automatica smorzata
- Schema di montaggio incluso
- Telaio per la protezione del sacchetto e per un aspetto ordinato
- Cassetto separatore o coperchio incluso filtro a carboni attivir
- Adattatore di compensazione incluso per pareti di 16 e 19 mm di spessore

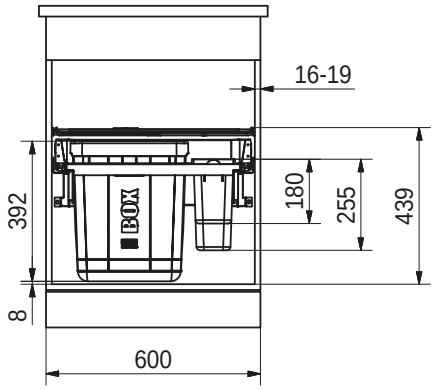

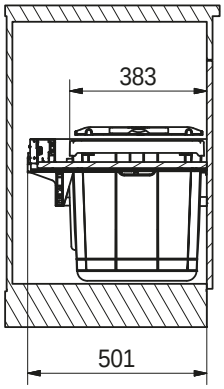

Accessori

In dotazione	In dotazione	Opzionale	Opzionale	Opzionale
				
Set portarifiuti estraibile Blum sospeso 600/16 mm **112.0204.031** **247.00/**267.00	Set portarifiuti estraibile Blum sospeso 600/19 mm **112.0204.034** **247.00/**267.00	Blum ServoDrive-Set sospesso 600 mm **112.0204.036** **442.00/**477.00	Filtro al carbone attivo (Set di 6t) **133.0038.254** **17.00/**19.00	Set angolare **133.0279.125** **42.00/**46.00

Tutti i prezzi sono da intendersi come prezzi consigliati non vincolanti in CHF IVA esclusa / IVA inclusa, validi dal 1° marzo 2023. Restano sempre riservate possibili modifiche di modello, dei prezzi e tecniche. Le fotografie non rappresentano un riferimento per il montaggio. Si applicano le Condizioni generali di Franke Tecnica di Cucina SA. Per scaricare i disegni tecnici: www.franke.ch

Famiglia di prodotti
Mythos

SERIE 350

- Pratico utilizzo con chiusura automatica smorzata
- Possibilità di appoggio stabile in plastica





Serie 350 Composta 55

N° Art.		IVA Escl. IVA Incl.
121.0307.522	Estrazione frontale Coperchio	**307.00** 331.00
121.0307.523	Estrazione frontale Cassetto	**387.00** 417.00

Descrizione

Contenitore da 40 l per sacchi da 35 l,
contenitore da 5.5 l per rifiuti ecologici, con filtro al carbone attivo

Suggerimenti di progettazione

- Montaggio semplice e rapido nel giro di pochi minuti
- Schema di montaggio incluso per coperchi/cassetti
- Per il montaggio in sporgenze esistenti. Adatto a tutti i sistemi a cassetti correnti
- Cassetto separatore o coperchio incluso filtro a carboni attivi

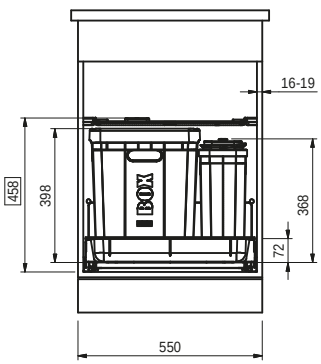

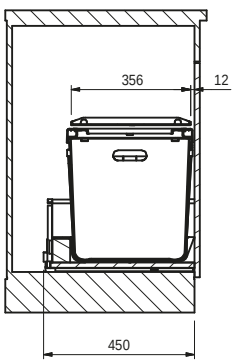

Serie 350 Composta 60

N° Art.		IVA Escl. IVA Incl.
121.0307.526	Estrazione frontale Coperchio	**307.00** 331.00
121.0307.527	Estrazione frontale Cassetto	**387.00** 417.00
121.0307.524	Estrazione frontale Coperchio EU	**307.00** 331.00
121.0307.525	Estrazione frontale Cassetto EU	**387.00** 417.00

Descrizione

Contenitore da 40 l per sacchi da 35 l,
contenitore da 5.5 l per rifiuti ecologici, con filtro al carbone attivo

Suggerimenti di progettazione

- Montaggio semplice e rapido nel giro di pochi minuti
- Schema di montaggio incluso per coperchi/cassetti
- Per il montaggio in sporgenze esistenti. Adatto a tutti i sistemi a cassetti correnti
- Cassetto separatore o coperchio incluso filtro a carboni attivi

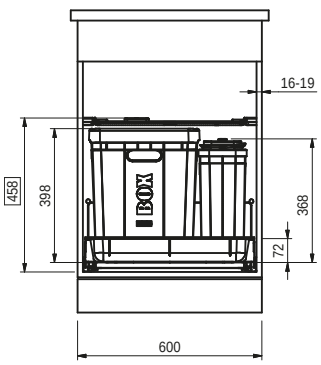

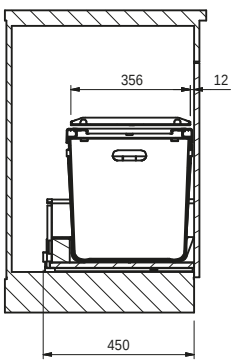

Tutti i prezzi sono da intendersi come prezzi consigliati non vincolanti in CHF IVA esclusa / IVA inclusa, validi dal 1° marzo 2023. Restano sempre riservate possibili modifiche di modello, dei prezzi e tecniche. Le fotografie non rappresentano un riferimento per il montaggio. Si applicano le Condizioni generali di Franke Tecnica di Cucina SA. Per scaricare i disegni tecnici: www.franke.ch

Famiglia di prodotti
Mythos

SERIE 350

- Pratico utilizzo con chiusura automatica smorzata
- Possibilità di appoggio stabile in plastica



Serie 350 Composta 90

N° Art.		IVA Escl. IVA Incl.
121.0307.528	Estrazione frontale Cassetto	**558.00** 601.00

Descrizione

Contenitore da 40 l per sacchi da 35 l, contenitore da 21.5 l, contenitore da 5.5 l per rifiuti ecologici, rack, tab box, contenitore posteriore, con filtro al carbone attivo, barra di posizione e ponte di posizione

Suggerimenti di progettazione

- Montaggio semplice e rapido nel giro di pochi minuti
- Schema di montaggio incluso per coperchi/cassetti
- Per il montaggio in sporgenze esistenti. Adatto a tutti i sistemi a cassetti correnti
- Cassetto separatore o coperchio incluso filtro a carboni attivi

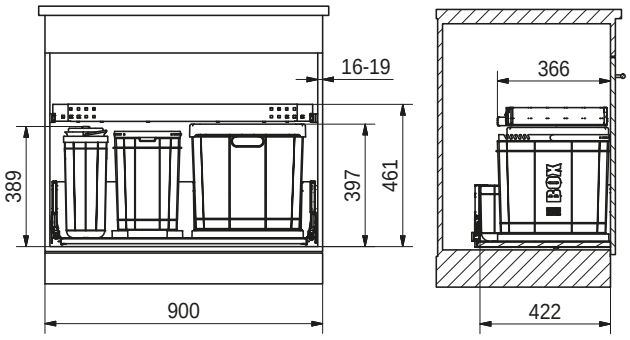



Serie 350 Varia 55

N° Art.		IVA Escl. IVA Incl.
121.0307.534	Estrazione frontale Coperchio	**296.00** 319.00
121.0307.535	Estrazione frontale Cassetto	**375.00** 404.00

Descrizione

Contenitore da 40 l per sacchi da 35 l, rack, tab box, con filtro al carbone attivo

Suggerimenti di progettazione

- Montaggio semplice e rapido nel giro di pochi minuti
- Schema di montaggio incluso per coperchi/cassetti
- Per il montaggio in sporgenze esistenti. Adatto a tutti i sistemi a cassetti correnti
- Cassetto separatore o coperchio incluso filtro a carboni attivi

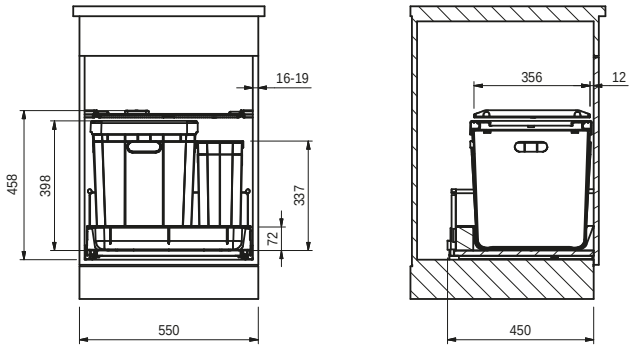

Tutti i prezzi sono da intendersi come prezzi consigliati non vincolanti in CHF IVA esclusa / IVA inclusa, validi dal 1° marzo 2023. Restano sempre riservate possibili modifiche di modello, dei prezzi e tecniche. Le fotografie non rappresentano un riferimento per il montaggio. Si applicano le Condizioni generali di Franke Tecnica di Cucina SA. Per scaricare i disegni tecnici: www.franke.ch

Famiglia di prodotti
Mythos

SERIE 350

- Pratico utilizzo con chiusura automatica smorzata
- Possibilità di appoggio stabile in plastica





Serie 350 Varia 60

N° Art.		IVA Escl. IVA Incl.
121.0307.536	Estrazione frontale Coperchio	**296.00** 319.00
121.0307.537	Estrazione frontale Cassetto	**375.00** 404.00

Descrizione

Contenitore da 40 l per sacchi da 35 l, rack, tab box,
con filtro al carbone attivo

Suggerimenti di progettazione

- Montaggio semplice e rapido nel giro di pochi minuti
- Schema di montaggio incluso per coperchi/cassetti
- Per il montaggio in sporgenze esistenti. Adatto a tutti i sistemi a cassetti correnti
- Cassetto separatore o coperchio incluso filtro a carboni attivi

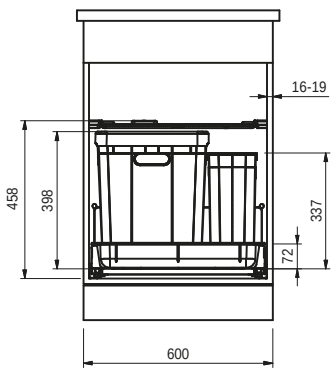

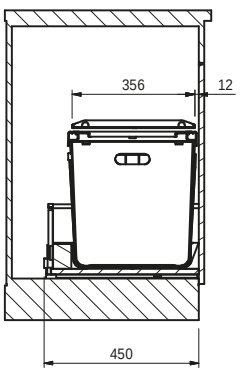

Serie 350 Varia 40

N° Art.		IVA Escl. IVA Incl.
121.0307.552	Estrazione frontale Coperchio	**227.00** 245.00

Descrizione

Contenitore da 40 l per sacchi da 35 l,
con filtro al carbone attivo

Suggerimenti di progettazione

- Montaggio semplice e rapido nel giro di pochi minuti
- Schema di montaggio incluso per coperchi/cassetti
- Per il montaggio in sporgenze esistenti. Adatto a tutti i sistemi a cassetti correnti
- Cassetto separatore o coperchio incluso filtro a carboni attivi

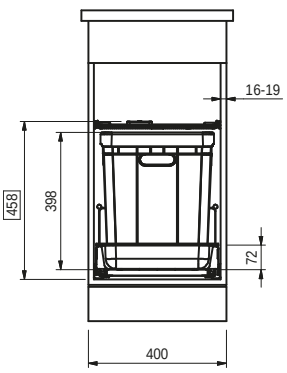

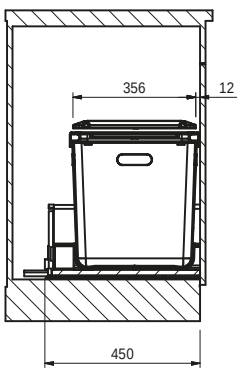

Tutti i prezzi sono da intendersi come prezzi consigliati non vincolanti in CHF IVA esclusa / IVA inclusa, validi dal 1° marzo 2023. Restano sempre riservate possibili modifiche di modello, dei prezzi e tecniche. Le fotografie non rappresentano un riferimento per il montaggio. Si applicano le Condizioni generali di Franke Tecnica di Cucina SA. Per scaricare i disegni tecnici: www.franke.ch

Famiglia di prodotti
Mythos

SERIE 350

- Pratico utilizzo con chiusura automatica smorzata
- Possibilità di appoggio stabile in plastica





Serie 350 Varia 45

N° Art.		IVA Escl. IVA Incl.
121.0307.553	Estrazione frontale Coperchio	**249.00** 269.00

Serie 350 Varia 50

N° Art.		IVA Escl. IVA Incl.
121.0307.554	Estrazione frontale Coperchio	**249.00** 269.00
121.0307.555	Estrazione frontale Cassetto	**341.00** 368.00

Descrizione

Contenitore da 40 l per sacchi da 35 l,
Contenitore posteriore con filtro al carbone attivo

Suggerimenti di progettazione

- Montaggio semplice e rapido nel giro di pochi minuti
- Schema di montaggio incluso per coperchi/cassetti
- Per il montaggio in sporgenze esistenti. Adatto a tutti i sistemi a cassetti correnti
- Cassetto separatore o coperchio incluso filtro a carboni attivi

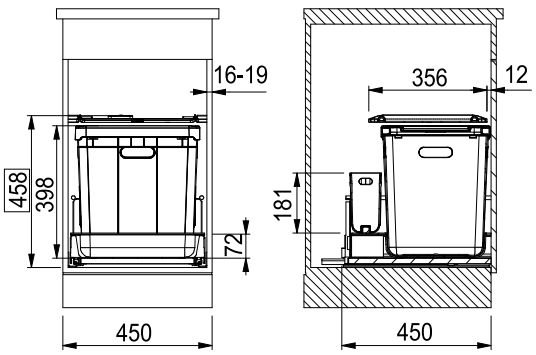

Descrizione

Contenitore da 40 l per sacchi da 35 l, contenitore laterale, con filtro al carbone attivo

Suggerimenti di progettazione

- Montaggio semplice e rapido nel giro di pochi minuti
- Schema di montaggio incluso per coperchi/cassetti
- Per il montaggio in sporgenze esistenti. Adatto a tutti i sistemi a cassetti correnti
- Cassetto separatore o coperchio incluso filtro a carboni attivi

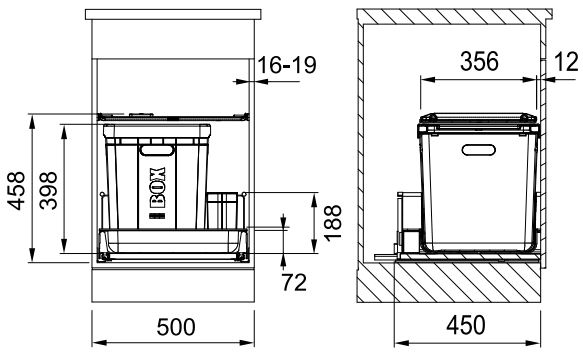

Tutti i prezzi sono da intendersi come prezzi consigliati non vincolanti in CHF IVA esclusa / IVA inclusa, validi dal 1° marzo 2023. Restano sempre riservate possibili modifiche di modello, dei prezzi e tecniche. Le fotografie non rappresentano un riferimento per il montaggio. Si applicano le Condizioni generali di Franke Tecnica di Cucina SA. Per scaricare i disegni tecnici: www.franke.ch

Famiglia di prodotti
Mythos

SERIE 300 R

- Sistema da appoggio scorrevole
- Pratico utilizzo con chiusura automatica smorzata
- Possibilità di appoggio stabile in plastica





Serie 300 R Composta 55

N° Art.		IVA Escl. IVA Incl.
121.0307.497	Estrazione frontale Coperchio	**398.00** 429.00
121.0307.499	Estrazione frontale Cassetto	**488.00** 526.00

Descrizione

Contenitore da 40 l per sacchi da 35 l, contenitore da 5.5 l per rifiuti ecologici, con filtro al carbone attivo

Suggerimenti di progettazione

- Montaggio sul lato anteriore della cucina
- Stabilizzazione del lato frontale mediante un punto di fissaggio alto in corrispondenza del cassetto e barra di sostegno
- Schema di montaggio incluso per un montaggio semplice
- Montaggio delle guide sul fondo del mobile incluso adattatore di compensazione per pareti di 16 e 19 mm di spessore

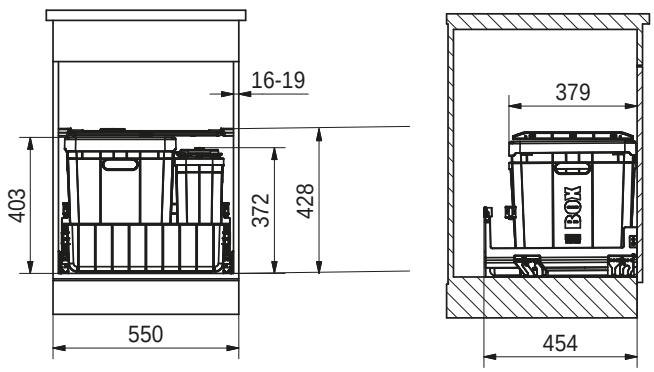

Serie 300 R Composta 60

N° Art.		IVA Escl. IVA Incl.
121.0307.501	Estrazione frontale Coperchio	**398.00** 429.00
121.0307.502	Estrazione frontale Cassetto	**488.00** 526.00
121.0307.503	Estrazione frontale Coperchio EU	**398.00** 429.00
121.0307.504	Estrazione frontale Cassetto EU	**488.00** 526.00

Descrizione

Contenitore da 40 l per sacchi da 35 l, contenitore da 5.5 l per rifiuti ecologici, con filtro al carbone attivo

Suggerimenti di progettazione

- Montaggio sul lato anteriore della cucina
- Stabilizzazione del lato frontale mediante un punto di fissaggio alto in corrispondenza del cassetto e barra di sostegno
- Schema di montaggio incluso per un montaggio semplice
- Montaggio delle guide sul fondo del mobile incluso adattatore di compensazione per pareti di 16 e 19 mm di spessore

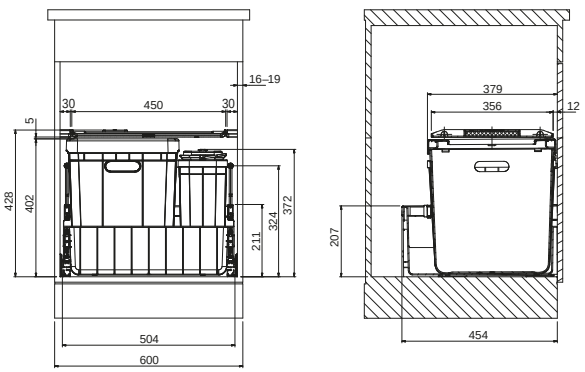

Tutti i prezzi sono da intendersi come prezzi consigliati non vincolanti in CHF IVA esclusa / IVA inclusa, validi dal 1° marzo 2023. Restano sempre riservate possibili modifiche di modello, dei prezzi e tecniche. Le fotografie non rappresentano un riferimento per il montaggio. Si applicano le Condizioni generali di Franke Tecnica di Cucina SA. Per scaricare i disegni tecnici: www.franke.ch

Famiglia di prodotti
Mythos

SERIE 300 R

- Sistema da appoggio scorrevole
- Pratico utilizzo con chiusura automatica smorzata
- Possibilità di appoggio stabile in plastica





Serie 300 R Composta 45

N° Art.		IVA Escl. IVA Incl.
121.0307.488	Estrazione frontale Coperchio	**341.00** 368.00

Descrizione

Contenitore da 40 l per sacchi da 35 l
con filtro al carbone attivo

Suggerimenti di progettazione

- Montaggio sul lato anteriore della cucina
- Stabilizzazione del lato frontale mediante un punto di fissaggio alto in corrispondenza del cassetto e barra di sostegno
- Schema di montaggio incluso per un montaggio semplice
- Montaggio delle guide sul fondo del mobile incluso adattatore di compensazione per pareti di 16 e 19 mm di spessore

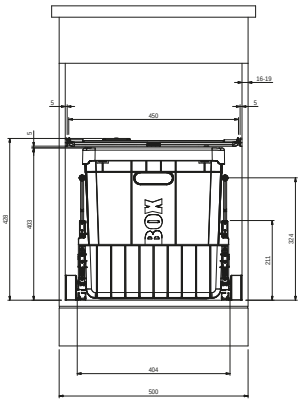

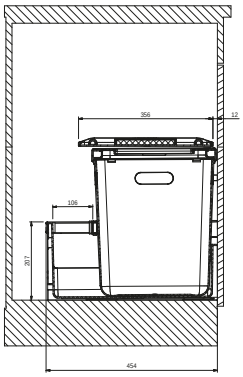

Serie 300 R Composta 50

N° Art.		IVA Escl. IVA Incl.
121.0307.493	Estrazione frontale Coperchio	**352.00** 380.00
121.0307.495	Estrazione frontale Cassetto	**432.00** 466.00

Descrizione

Contenitore da 40 l per sacchi da 35 l
con filtro al carbone attivo

Suggerimenti di progettazione

- Montaggio sul lato anteriore della cucina
- Stabilizzazione del lato frontale mediante un punto di fissaggio alto in corrispondenza del cassetto e barra di sostegno
- Schema di montaggio incluso per un montaggio semplice
- Montaggio delle guide sul fondo del mobile incluso adattatore di compensazione per pareti di 16 e 19 mm di spessore

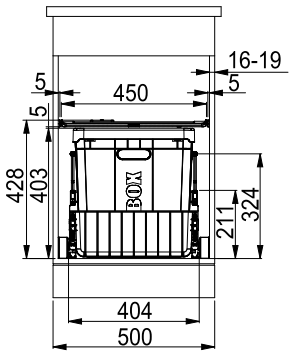

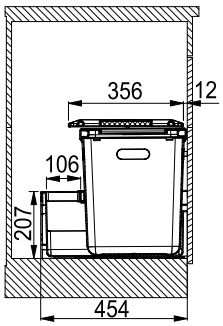

Tutti i prezzi sono da intendersi come prezzi consigliati non vincolanti in CHF IVA esclusa / IVA inclusa, validi dal 1° marzo 2023. Restano sempre riservate possibili modifiche di modello, dei prezzi e tecniche. Le fotografie non rappresentano un riferimento per il montaggio. Si applicano le Condizioni generali di Franke Tecnica di Cucina SA. Per scaricare i disegni tecnici: www.franke.ch

Famiglia di prodotti
Maris

SOLO

- Raccoglitore di rifiuti compatto
- Montaggio semplice
- Coperchio in plastica stabile con possibilità di appoggio





Solo 45

N° Art.		IVA Escl. IVA Incl.
121.0307.565	Porta girevole Coperchio	**148.00** 160.00

Descrizione

Contenitore da 40 l per sacchi da 35 l
con filtro al carbone attivo

Suggerimenti di progettazione

- Raccoglitore di rifiuti per porta a battente
- Plastica
- Telaio nero
- Montaggio su parete laterale sinistra/destra

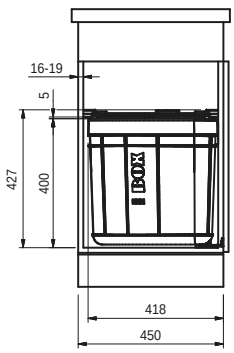

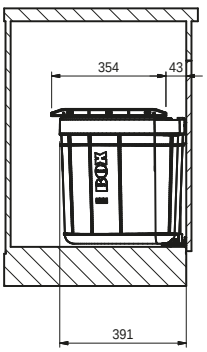

Solo 50

N° Art.		IVA Escl. IVA Incl.
121.0307.568	Porta girevole Coperchio	**158.00** 171.00
121.0307.569	Porta girevole Cassetto	**238.00** 257.00

Descrizione

Contenitore da 40 l per sacchi da 35 l
con filtro al carbone attivo

Suggerimenti di progettazione

- Raccoglitore di rifiuti per porta a battente
- Plastica
- Telaio nero
- Montaggio su parete laterale sinistra/destra

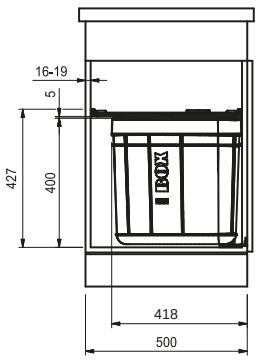

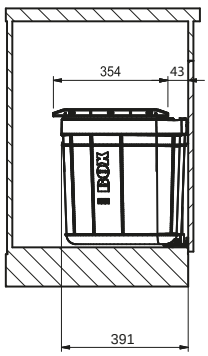

Tutti i prezzi sono da intendersi come prezzi consigliati non vincolanti in CHF IVA esclusa / IVA inclusa, validi dal 1° marzo 2023. Restano sempre riservate possibili modifiche di modello, dei prezzi e tecniche. Le fotografie non rappresentano un riferimento per il montaggio. Si applicano le Condizioni generali di Franke Tecnica di Cucina SA. Per scaricare i disegni tecnici: www.franke.ch

Famiglia di prodotti
Maris

SOLO

- Raccoglitore di rifiuti compatto
- Montaggio semplice
- Coperchio in plastica stabile con possibilità di appoggio





Solo 55

N° Art.		IVA Escl. IVA Incl.
121.0307.570	Porta girevole Coperchio	**170.00** 184.00
121.0307.571	Porta girevole Cassetto	**249.00** 269.00

Solo 60

N° Art.		IVA Escl. IVA Incl.
121.0307.572	Porta girevole Coperchio	**170.00** 184.00
121.0307.573	Porta girevole Cassetto	**261.00** 282.00

Descrizione

Contenitore da 40 l per sacchi da 35 l
con filtro al carbone attivo

Suggerimenti di progettazione

- Raccoglitore di rifiuti per porta a battente
- Plastica
- Telaio nero
- Montaggio su parete laterale sinistra/destra

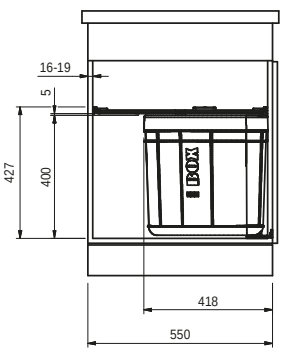

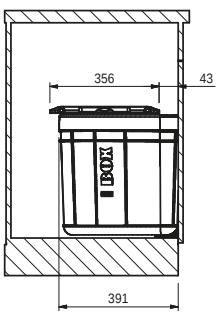

Descrizione

Contenitore da 40 l per sacchi da 35 l
con filtro al carbone attivo

Suggerimenti di progettazione

- Raccoglitore di rifiuti per porta a battente
- Plastica
- Telaio nero
- Montaggio su parete laterale sinistra/destra

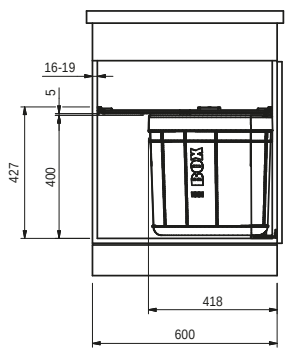

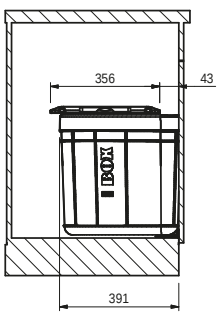

Tutti i prezzi sono da intendersi come prezzi consigliati non vincolanti in CHF IVA esclusa / IVA inclusa, validi dal 1° marzo 2023. Restano sempre riservate possibili modifiche di modello, dei prezzi e tecniche. Le fotografie non rappresentano un riferimento per il montaggio. Si applicano le Condizioni generali di Franke Tecnica di Cucina SA. Per scaricare i disegni tecnici: www.franke.ch

Famiglia di prodotti
Smart

PIVOT

- Raccoglitore di rifiuti compatto
- Montaggio semplice
- Coperchio in plastica stabile con possibilità di appoggio



Pivot

N° Art.		IVA Escl. IVA Incl.
121.0307.563	Porta girevole Coperchio	**135.00** 146.00

Descrizione

Contenitore da 30 l per sacchi da 35 l
con filtro al carbone attivo

Suggerimenti di progettazione

- Raccoglitore di rifiuti per porta a battente
- Plastica
- Telaio nero
- Montaggio su parete laterale sinistra/destra

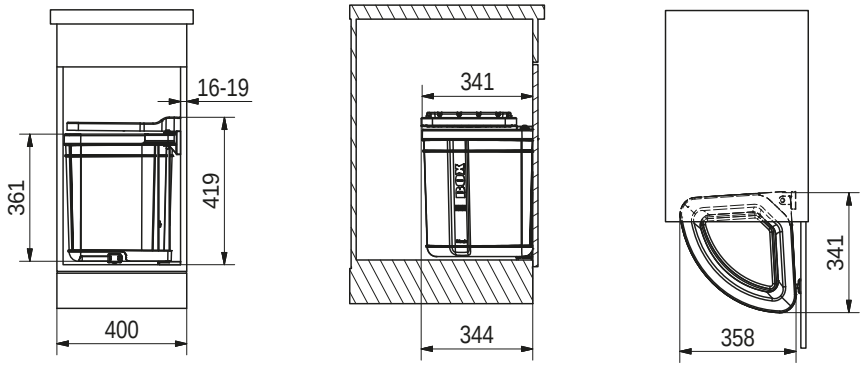

Tutti i prezzi sono da intendersi come prezzi consigliati non vincolanti in CHF IVA esclusa / IVA inclusa, validi dal 1° marzo 2023. Restano sempre riservate possibili modifiche di modello, dei prezzi e tecniche. Le fotografie non rappresentano un riferimento per il montaggio. Si applicano le Condizioni generali di Franke Tecnica di Cucina SA. Per scaricare i disegni tecnici: www.franke.ch

Cappe

Cappe a parete

294	**Mythos Air Hub**	FVMY AH 90 cm
295	**Mythos Pro**	FMY PRO 90 cm
296	**Maris Pro**	FMA 2.0 PRO 90 cm
297	**Neo**	FNO 60 / 90 cm
300	**Tale**	TALE W 60 / 90 cm

Cappe a isola

301	**Tale Insel**	TALE / 90 cm

Cappe a incasso

302	**Omnia**	FTCO 60 cm





CAPPE

Cappe a parete



Mythos Air Hub
FVMY AH 90 cm
P. 294



Mythos Pro
FMY PRO 90 cm
P. 295



Maris Pro
FMA 2.0 PRO 80 I 90 cm
P. 296



Neo
FNO 60 I 90 cm
P. 297

Cappe a isola



Tale
TALE W 60 I 90 cm
P. 300



Tale Insel
TALE I 90 cm
P. 301

Cappe a incasso



Omnia
FTCO 60 cm
P. 302

In sintesi: come può essere una cappa?

I pittogrammi forniscono un rapido riepilogo delle caratteristiche tecniche di ciascuna cappa.

Ricircolo dell'aria: l'aria viene aspirata, pulita attraverso il filtro antigrasso, quindi immessa nuovamente nell'aria ambiente attraverso un filtro a carboni attivi che cattura gli odori.

Espulsione dell'aria: l'aria viene aspirata, pulita attraverso un filtro antigrasso quindi trasportata all'esterno.

Motore girevole: mediante la rotazione del motore, l'aria può essere espulsa direttamente per la via più breve attraverso la parete posteriore della cappa, con risultati notevolmente più efficaci.***

Comando Touch Control: i tasti di comando integrati nel vetro facilitano la pulizia. Basta toccare leggermente i tasti sensore per impostare le funzioni e i livelli di potenza.

Telecomando opzionale: è possibile ordinare come optional il telecomando a infrarossi della cappa. Così, è possibile accendere e impostare la cappa con semplicità stando seduti a tavola.

Aspirazione perimetrale: un sistema di aspirazione potente e dall'estetica elegante lungo i bordi della cappa.

Silent Eco Comfort: la funzione comfort, grazie all'efficiente circolazione dell'aria e al potente motore, riduce al massimo la rumorosità e il consumo di energia.

Post-funzionamento automatico: durante il post-funzionamento automatico, la funzione garantisce la rimozione di fumi e vapori residui in modo affidabile. Allo scadere del tempo, aspiratori e luci si spengono automaticamente.

Ventilazione automatica a intervalli: la ventilazione a intervalli garantisce un ricambio d'aria costante. Si accende automaticamente al livello di potenza 1 per 10 min/ora. La funzione si attiva premendo un tasto.

Filtro a carboni attivi easy handling: il supporto per il filtro è montato di serie sul motore. Il filtro a carboni attivi si posiziona facilmente e senza l'uso di attrezzi e si fissa al supporto mediante un meccanismo a clic.

Indicatore di saturazione del filtro in metallo/a carboni attivi: l'indicatore segnala quando è il momento di sostituire il filtro. Il filtro in metallo si satura dopo 100 ore di esercizio mentre quello a carboni attivi dopo 200, a quel punto si accende l'indicatore di saturazione.

Easy Installation: i materiali di montaggio e fissaggio sono già preinstallati e forniti in dotazione con la cappa. Le viti regolabili permettono di posizionare e orientare con semplicità la cappa di aspirazione.

Classe di efficienza energetica (ai sensi del Regolamento UE 65/2014)

Grado di separazione del grasso: il valore indica la percentuale del grasso contenuto nei fumi trattenuto dal filtro antigrasso.

Efficienza di aspirazione: indicazione dell'efficienza energetica delle ventole utilizzate per convogliare l'aria attraverso i vari filtri.

Efficienza di illuminazione: confronta la potenza dell'unità luminosa con la luce prodotta in media.

Rumorosità: rumorosità misurata al massimo livello di potenza. Grazie a un perfezionamento incessante dal 2017 la rumorosità delle cappe è stata notevolmente ridotta.

***Estrazione attraverso la parete!

Quando si progetta una cucina, ci sono dettagli che possono fare davvero la differenza a livello estetico. Franke è fornitore esclusivo di cappe di aspirazione con espulsione dell'aria che non richiedono un apposito vano. Infatti, queste cappe possono espellere l'aria direttamente attraverso la parete posteriore. Questo è possibile grazie a un motore girevole che riesce a convogliare l'aria da espellere all'esterno attraverso la via più breve. In questo modo la cappa ha una potenza di gran lunga superiore rispetto alla soluzione con tubature standard.

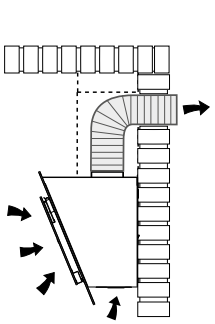

Espulsione dell'aria attraverso la parte al di sopra della cappa mediante un tubo di espulsione interno all'apposito vano

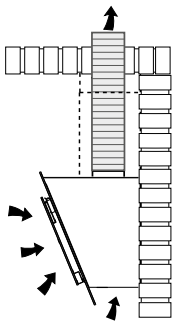

Espulsione dell'aria attraverso il soffitto mediante un tubo di espulsione interno all'apposito vano

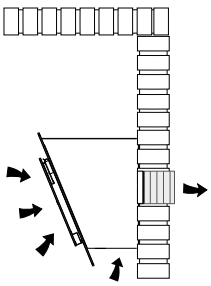

Espulsione dell'aria direttamente attraverso la parete posteriore, senza vano

Mythos Air Hub

Aria pulita per la vostra casa.



Se pensiamo alla qualità dell'aria in cucina, la associamo quasi sempre agli odori e raramente alle sostanze nocive. La nostra nuova linea Air Hub, che unisce cappe aspiranti e sistema di disinfezione dell'aria, offre la soluzione perfetta in tal senso. Grazie a due flussi d'aria separati e a due speciali lampade UVC, le cappe Air Hub rimuovono il 99,99% di virus e batteri dalla vostra cucina, così l'aria torna ad avere un buon profumo e può essere respirata in tutta tranquillità.

Le nostre cappe Air Hub assicurano aria pulita



Massima potenza ed efficienza energetica

Grazie al funzionamento a risparmio energetico, le nostre cappe aspiranti proteggono l'ambiente e il vostro portafoglio, senza rinunciare all'efficienza assicurata da una potente ventola.

Nessuna formazione di ozono

I laboratori dell'Università di Siena* hanno confermato che, unitamente alla luce UVC, la nostra linea Air Hub rimuove fino al 99,99% di virus e batteri in modo sicuro e senza formazione di ozono.



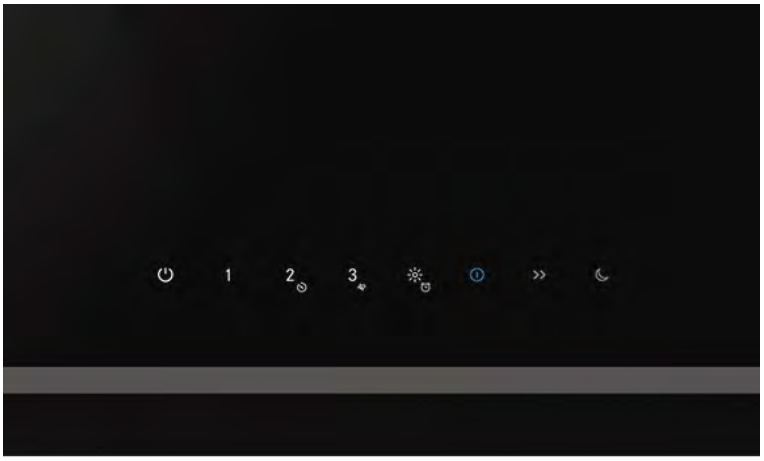

Funzione di disinfezione dell'aria

MANUALE

L'avvio della disinfezione dell'aria è manuale. Anche lo spegnimento del dispositivo può avvenire manualmente oppure in modo automatico dopo 24 ore.

INTENSIVO

Disinfezione a velocità massima in un tempo minimo. Questa funzione si spegne automaticamente.

NOTTURNO

Ciclo prolungato per una disinfezione completa con rumorosità minima; si riaccende automaticamente ogni notte.

*Test di laboratorio con escherichia coli e stafilococco aureo condotti dall'Università di Siena.

NEW MYTHOS AIR HUB

- Moderna cappa che garantisce libertà di movimento con sistema di disinfezione dell'aria integrato
- Rimuove il 99,99 % di virus e batteri presenti nell'aria
- Comandi touch facilmente utilizzabili da tutti, grazie al posizionamento ideale

A+

44 kWh/anno

A A B 57 dB

3 livelli + intensivo

Intensivo 800 m³/ h



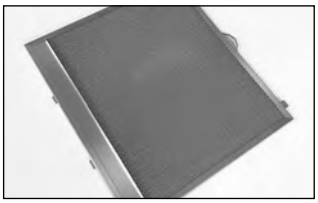





Suggerimenti di progettazione

- Potenza allacciata: 272W
- Illuminazione: LED Spot, 2x1W, 4.000 K, bianco neutro
- Colore delle indicazioni: bianco (sistema di disinfezione dell'aria: blu)
- Filtro per il grasso in metallo lavabile in lavastoviglie
- Fornitura completa di filtro a carboni attivi: 112.0016.755
- Distanza di sicurezza dal piano cottura: almeno 45 cm

Tipo/Colore	Larghezza	N° Art.	IVA Escl. TVA Incl.
FVMY AH BK F90 Nero	90 cm	**330.0694.073**	**1'948.00** 2'098.00

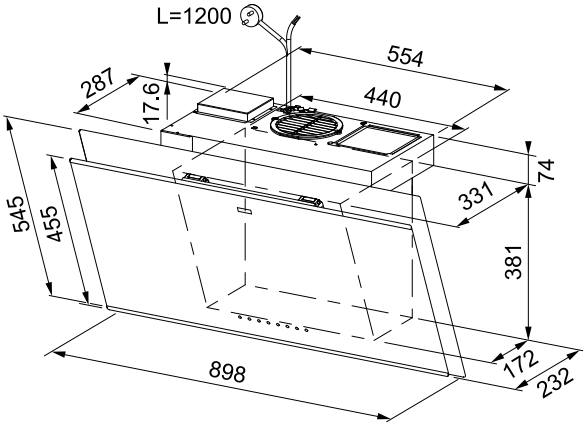

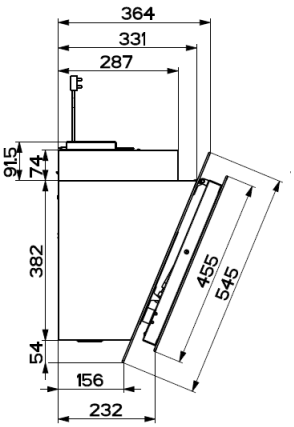

Accessori

Inclusivo	Opzionale	Opzionale	Opzionale
			
Filtro ai carboni attivi **112.0016.755** **90.00/**97.00	Filtro long lasting **112.0174.994** **262.00/**283.00	Filtro High-Performance **112.0174.995** **166.00/**179.00	Camino nero **112.0681.031** **122.00/**132.00

Tutti i prezzi sono da intendersi come prezzi consigliati non vincolanti in CHF IVA esclusa / IVA inclusa, validi dal 1° marzo 2023. Restano sempre riservate possibili modifiche di modello, dei prezzi e tecniche. Le fotografie non rappresentano un riferimento per il montaggio. Si applicano le Condizioni generali di Franke Tecnica di Cucina SA. Per scaricare i disegni tecnici: www.franke.ch

NEW MYTHOS PRO

- Design minimalista e intramontabile
- Potente e funzionale allo stesso tempo
- Design esclusivo disponibile con strisce in nero opaco
- Fornitura completa di filtro a carboni attivi High-Performance

A++

28 kWh/anno

A A B 56 dB

3 livelli + 2 intensivo

Intensivo 880 m³/ h



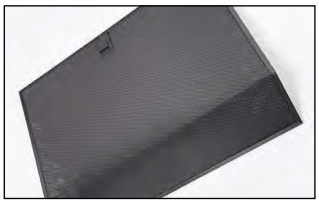





Suggerimenti di progettazione

- Potenza allacciata: 144W
- Illuminazione: barra LED, 2x4W, dimmerabile e regolazione della temperatura del colore
- Colore delle indicazioni: bianco
- Filtro per il grasso in metallo lavabile in lavastoviglie
- Fornitura completa di filtro a carboni attivi: 112.0174.995
- Distanza di sicurezza dal piano cottura: almeno 45 cm

Tipo/Colore	Larghezza	N° Art.	IVA Escl. TVA Incl.
FMY PRO 907 FM BK/BK MATT Nero / Nero opaco	90 cm	**330.0694.077**	**2'094.00** 2'256.00

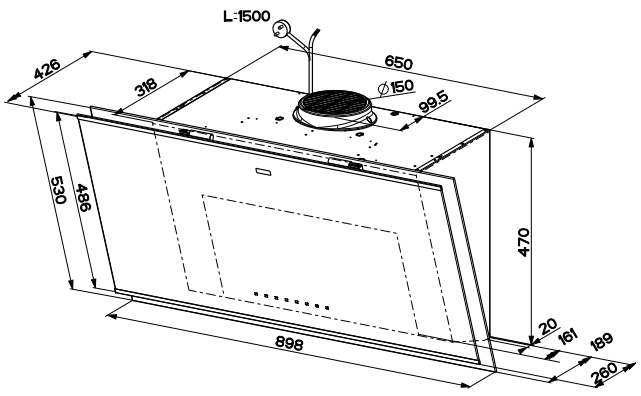

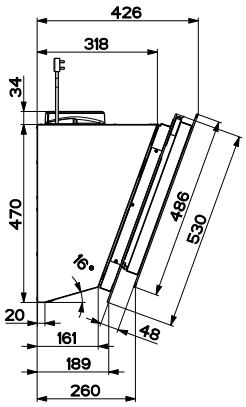

Accessori

Inclusivo	Opzionale	Opzionale	Opzionale	Opzionale
				
Filtro High-Performance **112.0174.995** **166.00/**179.00	Filtro ai carboni attivi **112.0016.755** **90.00/**97.00	Filtro long lasting **112.0174.994** **262.00/**283.00	Camino nero **112.0683.832** **122.00/**132.00	Prolungamento camino **112.0683.833** **146.00/**158.00

Tutti i prezzi sono da intendersi come prezzi consigliati non vincolanti in CHF IVA esclusa / IVA inclusa, validi dal 1° marzo 2023. Restano sempre riservate possibili modifiche di modello, dei prezzi e tecniche. Le fotografie non rappresentano un riferimento per il montaggio. Si applicano le Condizioni generali di Franke Tecnica di Cucina SA. Per scaricare i disegni tecnici: www.franke.ch

NEW MARIS PRO

- Comandi digitali dall'estetica moderna con animazioni
- Potente e funzionale allo stesso tempo
- Il pannello a doppi vetri, leggermente inclinato in avanti, conferisce particolare eleganza alla cappa che garantisce libertà di movimento

A+

43 kWh/anno

A A B 56 dB

3 livelli + intensivo

Intensivo 790 m³/ h



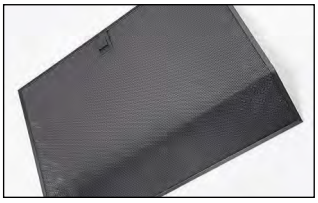





Suggerimenti di progettazione

- Potenza allacciata: 272W
- Illuminazione: LED Spot, 2x1W, 4.000 K, dimmerabile
- Colore delle indicazioni: bianco
- Filtro per il grasso in metallo lavabile in lavastoviglie
- Fornitura completa di filtro a carboni attivi: 112.0016.755
- Distanza di sicurezza dal piano cottura: almeno 45 cm

Tipo/Colore	Larghezza	N° Art.	IVA Escl. TVA Incl.
FMA 2.0 PRO 907 BK Nero	90 cm	**330.0694.060**	**1'700.00** 1'831.00

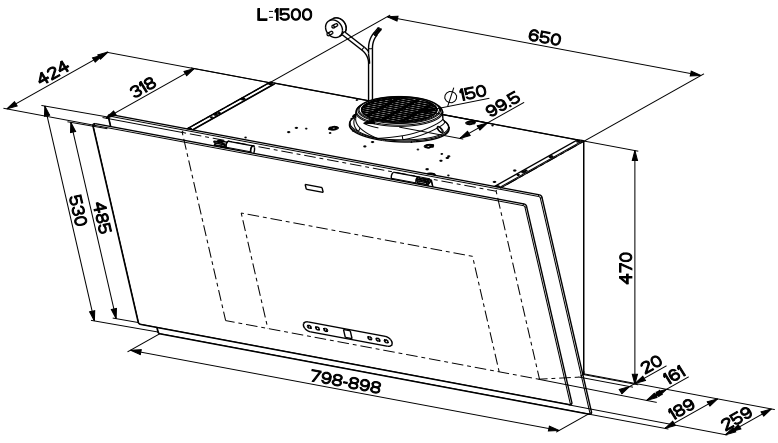

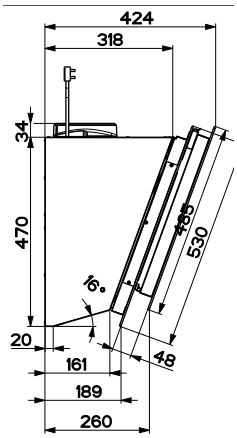

Accessori

Inclusivo	Opzionale	Opzionale	Opzionale	Opzionale
				
Filtro ai carboni attivi **112.0016.755** **90.00/**97.00	Filtro long lasting **112.0174.994** **262.00/**283.00	Filtro High-Performance **112.0174.995** **166.00/**179.00	Camino nero **112.0683.832** **122.00/**132.00	Prolungamento camino **112.0683.833** **146.00/**158.00

Tutti i prezzi sono da intendersi come prezzi consigliati non vincolanti in CHF IVA esclusa / IVA inclusa, validi dal 1° marzo 2023. Restano sempre riservate possibili modifiche di modello, dei prezzi e tecniche. Le fotografie non rappresentano un riferimento per il montaggio. Si applicano le Condizioni generali di Franke Tecnica di Cucina SA. Per scaricare i disegni tecnici: www.franke.ch

NEO

- Design omogeneo con vetro disposto simmetricamente
- Innovativi comandi touch intuitivi
- Maggiore comfort di utilizzo grazie a "Easy Handling"

A+

44 kWh/anno

A A B 57 dB

3 livelli + intensivo

Intensivo 800 m³/ h

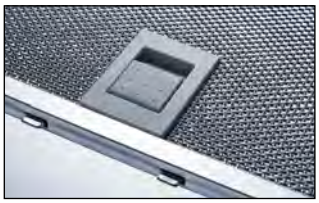







Suggerimenti di progettazione

- Potenza allacciata: 272W
- Illuminazione: LED Spot, 2x1W, 4.000 K, bianco neutro
- Colore delle indicazioni: bianco
- Filtro per il grasso in metallo lavabile in lavastoviglie
- Fornitura completa di filtro a carboni attivi: 112.0016.755
- Distanza di sicurezza dal piano cottura: almeno 45 cm
- Con funzione di ricircolo dell'aria di serie inclusi supporti per il motore e griglia per il ricircolo

Tipo/Colore	Larghezza	N° Art.	IVA Escl. TVA Incl.
FNO 605 BK Nero	60 cm	**330.0634.191**	**1'129.00** 1'216.00
FNO 905 BK Nero	90 cm	**330.0634.192**	**1'445.00** 1'557.00

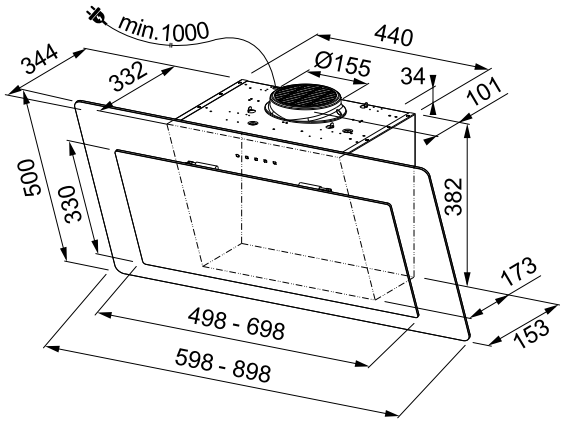

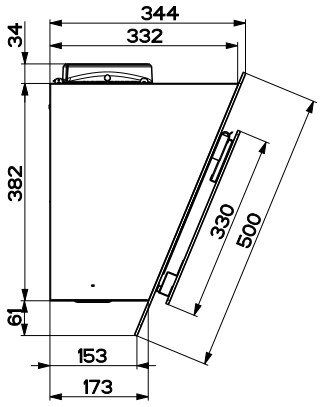

Accessori

Inclusivo	Opzionale	Opzionale	Opzionale	Opzionale	Opzionale
			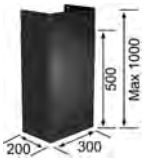		
Filtro ai carboni attivi **112.0016.755** **90.00/**97.00	Filtro long lasting **112.0174.994** **262.00/**283.00	Filtro High-Performance **112.0174.995** **166.00/**179.00	Camino nero **112.0285.288** **129.00/**139.00	Camino inox **112.0197.447** **122.00/**132.00	Prolungamento camino **112.0036.204** **146.00/**158.00

Tutti i prezzi sono da intendersi come prezzi consigliati non vincolanti in CHF IVA esclusa / IVA inclusa, validi dal 1° marzo 2023. Restano sempre riservate possibili modifiche di modello, dei prezzi e tecniche. Le fotografie non rappresentano un riferimento per il montaggio. Si applicano le Condizioni generali di Franke Tecnica di Cucina SA. Per scaricare i disegni tecnici: www.franke.ch

Sound Pro

Perfette anche per le orecchie più delicate.



Con le sue cappe aspiranti, Franke non intende solo creare per voi una varietà di esperienze in cucina e di stimoli all'insegna del gusto, ma vuole anche rispettare il vostro udito: perseguiamo infatti l'obiettivo di creare cappe aspiranti silenziose, per un ambiente di vita piacevole. Per farlo, abbiamo effettuato studi approfonditi sui livelli di rumorosità e sulle frequenze sonore delle nostre ventole. Dopo approfondite analisi, siamo riusciti a sviluppare una tecnologia di ultima generazione.
La nostra soluzione: il sistema Sound Pro di Franke, una ventola efficiente che rispetta anche le orecchie più delicate.



Riduzione dei vortici d'aria

Grazie al design innovativo, turbolenze e vortici nel flusso d'aria interno alla ventola sono ridotti.

SOUND PRO

Riduzione della rumorosità

La rumorosità percepita viene notevolmente ridotta, mentre la potenza aggiuntiva dei dispositivi promette un'esperienza in cucina ancora più piacevole.

Ottimizzazione acustica

La nuova ventola è in grado di contenere efficacemente il rumore delle nostre cappe aspiranti più potenti, riducendo le frequenze più alte e sgradevoli.





TALE

- Classica cappa a parete che si distingue per il suo stile pulito ed elegante
- Gli angoli saldati consentono una pulizia semplice e rapida
- TouchControl su acciaio inox



A++

34 kWh/anno

A A B 60 dB

3 livelli + intensivo

Intensivo 780 m³/ h







Suggerimenti di progettazione

- Potenza allacciata: 272W
- Illuminazione: LED Spot, 2x1W, 4.000 K, bianco neutro
- Colore delle indicazioni: bianco
- Filtro per il grasso in metallo lavabile in lavastoviglie
- Filtro a carboni attivi non incluso in dotazione
- Distanza di sicurezza dal piano cottura a induzione: almeno 50 cm
- Distanza di sicurezza dal piano cottura a gas: almeno 65 cm

Tipo/Colore	Larghezza	N° Art.	IVA Escl. TVA Incl.
TALE 615 W XS Acciaio inossidabile	60 cm	**325.0634.193**	**1'119.00** 1'206.00
TALE 915 W XS Acciaio inossidabile	90 cm	**325.0634.194**	**1'197.00** 1'290.00

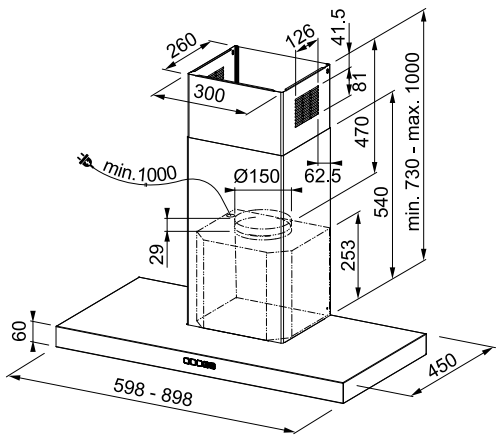

Accessori

Opzionale



Filtro ai carboni attivi
112.0016.756
90.00/97.00

Opzionale



Filtro long lasting
112.0174.992
262.00/283.00

Opzionale



Prolungamento camino
112.0017.983
322.00/347.00

Tutti i prezzi sono da intendersi come prezzi consigliati non vincolanti in CHF IVA esclusa / IVA inclusa, validi dal 1° marzo 2023. Restano sempre riservate possibili modifiche di modello, dei prezzi e tecniche. Le fotografie non rappresentano un riferimento per il montaggio. Si applicano le Condizioni generali di Franke Tecnica di Cucina SA. Per scaricare i disegni tecnici: www.franke.ch

TALE INSEL

- Cappa a isola dalle linee classiche e dal design perfetto
- Un connubio fra design senza tempo e tecnologia all'avanguardia
- La soluzione elegante per una cucina al centro dell'attenzione

A++

36 kWh/anno

A A B 60 dB

3 livelli + intensivo

Intensivo 780 m³/ h









Suggerimenti di progettazione

- Potenza allacciata: 274W
- Illuminazione: LED Spot, 4x1W, 4.000 K, bianco neutro
- Colore delle indicazioni: bianco
- Filtro a carboni attivi non incluso in dotazione
- Aktivkohlefilter nicht im Lieferumfang enthalten
- Distanza di sicurezza dal piano cottura: almeno 65 cm

Tipo/Colore	Larghezza	N° Art.	IVA Escl. TVA Incl.
TALE 905 I XS	90 cm	**325.0552.774**	**2'035.00**
Acciaio inossidabile			2'192.00

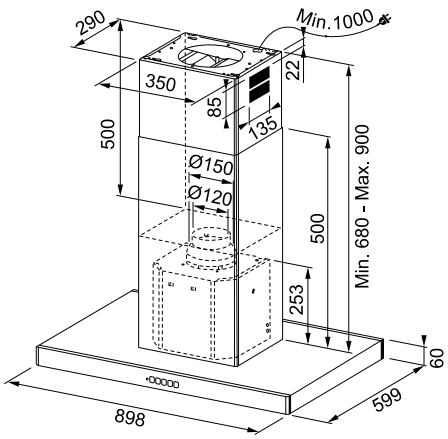

Accessori

Opzionale

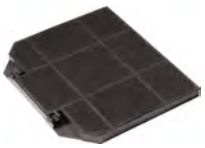

Filtro ai carboni attivi
112.0016.756
90.00/97.00

Opzionale



Filtro long lasting
112.0174.992
262.00/283.00

Tutti i prezzi sono da intendersi come prezzi consigliati non vincolanti in CHF IVA esclusa / IVA inclusa, validi dal 1° marzo 2023. Restano sempre riservate possibili modifiche di modello, dei prezzi e tecniche. Le fotografie non rappresentano un riferimento per il montaggio. Si applicano le Condizioni generali di Franke Tecnica di Cucina SA. Per scaricare i disegni tecnici: www.franke.ch

OMNIA

- Installazione semplice nel mobile della cucina grazie al motore compatto
- Il listello frontale amovibile consente l'adattamento al design della cucina



A

41 kWh/anno

A A C 66 dB







3 livelli + intensivo

Intensivo 560 m³/ h

Suggerimenti di progettazione

- Potenza allacciata: 137W
- Illuminazione: LED, 2x1W, 4.000 K, bianco neutro
- Filtro per il grasso in metallo lavabile in lavastoviglie
- Filtro a carboni attivi non incluso in dotazione
- Distanza di sicurezza dal piano cottura a induzione: almeno 45 cm
- Distanza di sicurezza dal piano cottura a gas: almeno 65 cm
- Listello frontale sostituibile con listello frontale mobile

Tipo/Colore	Larghezza	N° Art.	IVA Escl. TVA Incl.
FTCO 60 XS Acciaio inossidabile	60 cm	**315.0599.933**	**815.00** 878.00

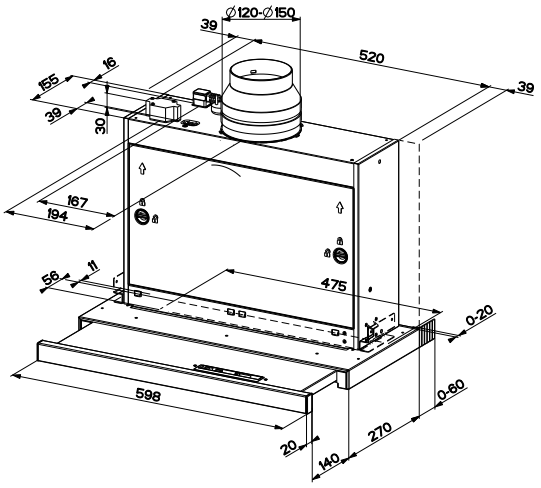

Accessori

Opzionale



Filtro ai carboni attivi
112.0016.758
88.00/95.00

Opzionale



Set di montaggio
112.0046.156
71.00/77.00

Opzionale



Set di ricircolo dell'aria QuickFix
112.0196.874
115.00/124.00

Tutti i prezzi sono da intendersi come prezzi consigliati non vincolanti in CHF IVA esclusa / IVA inclusa, validi dal 1° marzo 2023. Restano sempre riservate possibili modifiche di modello, dei prezzi e tecniche. Le fotografie non rappresentano un riferimento per il montaggio. Si applicano le Condizioni generali di Franke Tecnica di Cucina SA. Per scaricare i disegni tecnici: www.franke.ch


FRANKE

Valori di prestazione cappe da cucina

			Livello di potenza 1					Livello di potenza 2				
			Portata a flusso libero	Prestazioni dell'aria secondo EN 61591	Pressione massima dell'aria	Consumo di energia elettrica	Livello di rumore secondo EN 60704-3	Portata a flusso libero	Prestazioni dell'aria secondo EN 61591	Pressione massima dell'aria	Consumo di energia elettrica	Livello di rumore secondo EN 60704-3
Installazione	**Tipo prodotto**	**Famiglia di modelli**	m3/h	m3/h	Pa	Watt	dB(A)	m3/h	m3/h	Pa	Watt	dB(A)
Cappe a parete	**FVMY AH 90 cm**	**Mythos Air Hub**	300	280	150	160	48	380	360	530	190	53
	FMY PRO 90 cm	**Mythos Pro**	260	230	450	8	41	360	340	480	15	49
	FMA 2.0 PRO 90 cm	**Maris Pro**	280	270	450	160	46	360	350	520	200	50
	FNO 60 I 90 cm	**Neo**	300	280	150	160	48	380	360	530	190	53
	TALE W 60 I 90 cm	**Tale**	300	270	460	165	48	370	350	510	200	54
Cappe a isola	**TALE I 90 cm**	**Tale Insel**	300	270	460	165	48	370	350	510	200	54
Cappe a incasso	**FTCO 60 cm**	**Omnia**	190	180	300	100	53	250	240	440	115	57





Livello di potenza 3					Livello di potenza 4					Stadio intensivo 1					Stadio intensivo 2				
Portata a flusso libero	Prestazioni dell'aria secondo EN 61591	Pressione massima dell'aria	Consumo di energia elettrica	Livello di rumore secondo EN 60704-3	Portata a flusso libero	Prestazioni dell'aria secondo EN 61591	Pressione massima dell'aria	Consumo di energia elettrica	Livello di rumore secondo EN 60704-3	Portata a flusso libero	Prestazioni dell'aria secondo EN 61591	Pressione massima dell'aria	Consumo di energia elettrica	Livello di rumore secondo EN 60704-3	Portata a flusso libero	Prestazioni dell'aria secondo EN 61591	Pressione massima dell'aria	Consumo di energia elettrica	Livello di rumore secondo EN 60704-3
m3/h	m3/h	Pa	Watt	dB(A)	m3/h	m3/h	Pa	Watt	dB(A)	m3/h	m3/h	Pa	Watt	dB(A)	m3/h	m3/h	Pa	Watt	dB(A)
480	470	560	230	57	–	–	–	–	–	820	800	600	270	69	–	–	–	–	–
470	450	500	30	56	–	–	–	–	–	760	740	560	100	67	900	880	630	170	71
460	450	560	240	56	–	–	–	–	–	800	790	600	270	68	–	–	–	–	–
480	470	560	230	57	–	–	–	–	–	820	800	600	270	69	–	–	–	–	–
460	450	560	240	60	–	–	–	–	–	800	780	590	270	71	–	–	–	–	–
460	450	560	240	60	–	–	–	–	–	800	780	590	270	71	–	–	–	–	–
410	400	510	120	66	–	–	–	–	–	590	560	590	125	71	–	–	–	–	–



Accessori

		Camino				Prolungamento camino		
		112.0681.031 Camino nero	**112.0197.447** Camino inox	**112.0285.288** Camino nero	**112.0683.832** Camino nero	**112.0017.983** Prolungamento camino	**112.0036.204** Prolungamento camino	**112.0683.833** Prolungamento camino
IVA Escl.		122.00	122.00	129.00	122.00	322.00	146.00	146.00
IVA Incl.		132.00	132.00	139.00	132.00	347.00	158.00	158.00
Famiglia di modelli	**Tipo**							
Mythos Air Hub	**FVMY AH**	•	–	–	–	–	–	–
Mythos Pro	**FMY PRO**	–	–	–	•	–	–	•
Maris Pro	**FMA 2.0 PRO**	–	–	–	•	–	–	•
Neo	**FNO**	–	•	•	–	–	•	–
Tale	**Tale W**	–	–	–	–	•	–	–
Tale Insel	**Tale I**	–	–	–	–	–	–	–
Omnia	**FTCO**	–	–	–	–	–	–	–



112.0197.447

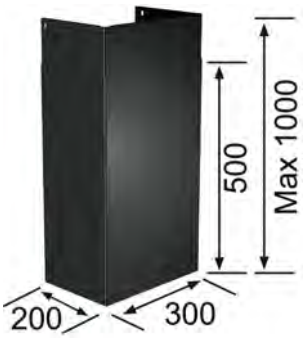

112.0285.288



112.0681.031

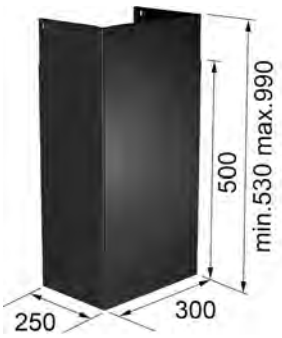

112.0638.832



112.0017.983



112.0036.204



112.0683.833

Tutti i prezzi sono da intendersi come prezzi consigliati non vincolanti in CHF IVA esclusa / IVA inclusa, validi dal 1° marzo 2023. Restano sempre riservate possibili modifiche di modello, dei prezzi e tecniche. Le fotografie non rappresentano un riferimento per il montaggio. Si applicano le Condizioni generali di Franke Tecnica di Cucina SA. Per scaricare i disegni tecnici: www.franke.ch

Filtro ai carboni attivi		Standard	High-Performance	Long lasting	
Ciclo di sostituzione		3 Mesi	6 Mesi	24 Mesi	
Ciclo di pulizia		–	–	4 Mesi	
112.0016.755	112.0016.756	112.0016.758	112.0174.995	112.0174.994**	112.0174.992**
90.00	90.00	88.00	166.00	262.00	262.00
97.00	97.00	95.00	179.00	283.00	283.00
•	–	–	•	•	–
•	–	–	•	•	–
•	–	–	•	•	–
•	–	–	•	•	–
–	•	–	–	–	•
–	•	–	–	–	•
–	–	•	–	–	–

** Il filtro ai carboni attivi può essere lavato in lavastoviglie a ca. 70°C oppure a mano con acqua calda. Non utilizzare spugne abrasive o detersivi per piatti. Lasciare quindi asciugare il filtro ai carboni attivi in forno per 2 ore ad una temperatura di max. 70°C o a temperatura ambiente (posizionare il filtro in verticale in modo che l'acqua possa defluire senza ostacoli).

VERSIONI SPECIALI CAPPE A PARETE «TALE»

N° Art.	Descrizione	IVA Escl.	TVA Incl.
132.0084.173	Riduzione del canale standard	239.00	258.00

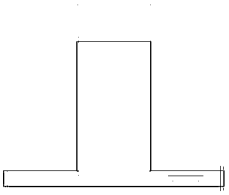

N° Art.	Descrizione	IVA Escl.	TVA Incl.
132.0084.174	Taglio obliquo del canale standard	210.00	227.00

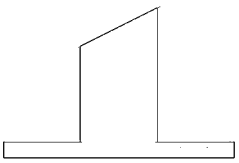

N° Art.	Descrizione	IVA Escl.	TVA Incl.
132.0084.175	ad angolo per canale standard	168.00	181.00
132.0084.176	rotonda per canale standard	210.00	227.00

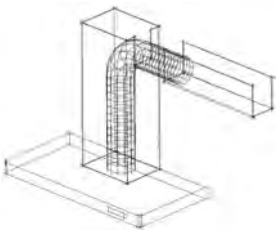

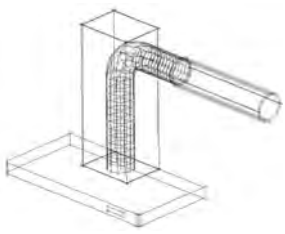

N° Art.	Descrizione	IVA Escl.	TVA Incl.
132.0081.663	per cappa a parete con risvolto (prezzo metrolineare)	159.00	172.00
132.0081.664	per cappa a parete senza risvolto (prezzo metrolineare)	204.00	220.00
132.0081.665	per cappa a parete senza risvolto con foridi fissaggio (prezzo metro lineare)	–	–

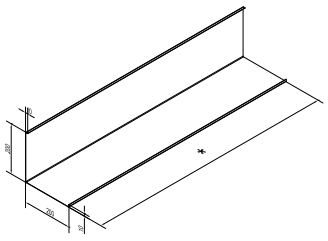

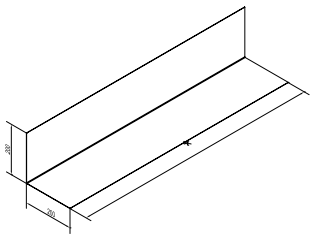

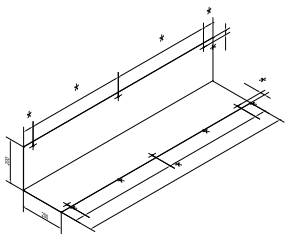

Tutti i prezzi sono da intendersi come prezzi consigliati non vincolanti in CHF IVA esclusa / IVA inclusa, validi dal 1° marzo 2023. Restano sempre riservate possibili modifiche di modello, dei prezzi e tecniche. Le fotografie non rappresentano un riferimento per il montaggio. Si applicano le Condizioni generali di Franke Tecnica di Cucina SA. Per scaricare i disegni tecnici: www.franke.ch

VERSIONI SPECIALI CAPPE A ISOLA «TALE»

N° Art.	Descrizione	IVA Escl.	TVA Incl.
132.0084.178	Riduzione del canale standard	337.00	363.00

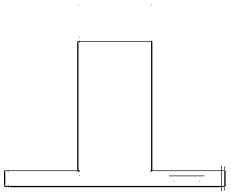

N° Art.	Descrizione	IVA Escl.	TVA Incl.
132.0084.179	Taglio obliquo del canale standard	601.00	648.00

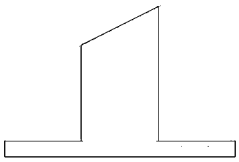

N° Art.	Descrizione	IVA Escl.	TVA Incl.
132.0084.175	ad angolo per canale standard	168.00	181.00
132.0084.176	rotonda per canale standard	210.00	227.00

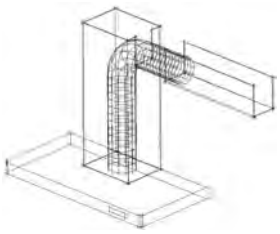

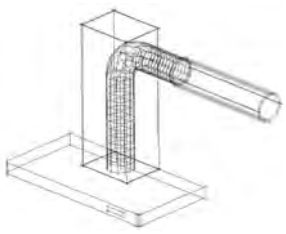

N° Art.	Descrizione	IVA Escl.	TVA Incl.
132.0081.666	per cappa a isola con risvolto (prezzo metrolineare)	159.00	172.00
132.0081.667	per cappa a isola senza risvolto (prezzo metrolineare)	204.00	220.00
132.0081.668	per cappa a isola senza risvolto con foridi fissaggio (prezzo metro lineare)	204.00	220.00

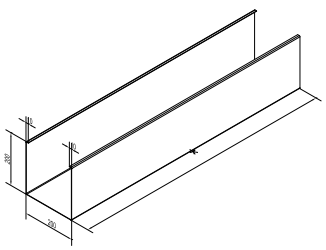

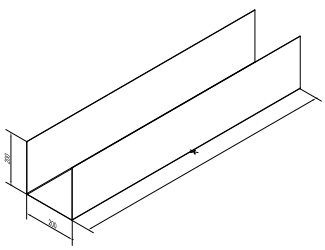

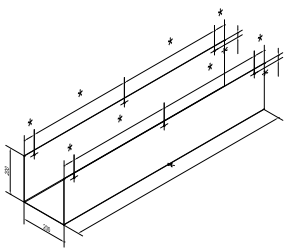

Tutti i prezzi sono da intendersi come prezzi consigliati non vincolanti in CHF IVA esclusa / IVA inclusa, validi dal 1° marzo 2023. Restano sempre riservate possibili modifiche di modello, dei prezzi e tecniche. Le fotografie non rappresentano un riferimento per il montaggio. Si applicano le Condizioni generali di Franke Tecnica di Cucina SA. Per scaricare i disegni tecnici: www.franke.ch

Cappa aspiranti per piano cottura

316	**Mythos 2Gether Glas**	FMY 839 HE
317	**Mythos 2Gether**	FMY 839 HI 2.0
318	**Maris 2Gether**	FMA 839 HI
320	**Smart 2Gether**	FSM 709 HI





Cappa aspiranti per piano cottura

CAPPA ASPIRANTI PER PIANO COTTURA

NEW

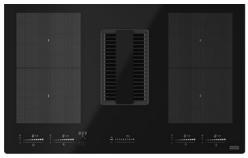

Mythos 2Gether Glas
FMY 839 HE
P. 316



Mythos 2Gether
FMY 839 HI 2.0
P. 317



Maris 2Gether
FMA 839 HI
P. 318

NEW



Smart 2Gether
FSM HI
P. 320

In sintesi: come può essere una cappa aspirante per piano cottura?

I pittogrammi forniscono un rapido riepilogo delle caratteristiche tecniche di ciascuna cappa.

Ricircolo dell'aria: l'aria viene aspirata, pulita attraverso il filtro antigrasso, quindi immessa nuovamente nell'aria ambiente attraverso un filtro a carboni attivi che cattura gli odori.

Espulsione dell'aria: l'aria e i fumi di cottura vengono aspirati, puliti attraverso un filtro antigrasso, quindi trasportati all'esterno.

Comando Touch Control: i tasti di comando integrati nel vetro facilitano la pulizia. Basta toccare leggermente i tasti sensore per impostare le funzioni e i livelli di potenza.

Post-funzionamento automatico: durante il post-funzionamento automatico, la funzione garantisce la rimozione di fumi e vapori residui in modo affidabile. Allo scadere del tempo, aspiratori e luci si spengono automaticamente.

Ventilazione automatica a intervalli: la ventilazione a intervalli garantisce un ricambio d'aria costante. Si accende automaticamente al livello di potenza 1 per 10 min/h. La funzione si attiva premendo un tasto.

Indicatore di saturazione del filtro in metallo/a carboni attivi: l'indicatore segnala quando è il momento di sostituire il filtro. Il filtro in metallo si satura dopo 100 ore di esercizio, mentre quello a carboni attivi dopo 200, a quel punto si accende l'indicatore di saturazione.

Classe di efficienza energetica (ai sensi del Regolamento UE 65/2014)

A

Grado di separazione del grasso: il valore indica la percentuale del grasso contenuto nei fumi trattenuto dal filtro antigrasso.

A

Efficienza di aspirazione: indicazione dell'efficienza energetica in relazione all'espulsione o al ricircolo dell'aria attraverso i vari filtri.

57 dB

Rumorosità: rumorosità misurata al massimo livello di potenza. Grazie a un perfezionamento incessante, dal 2017 la rumorosità delle cappe è stata notevolmente ridotta.





In sintesi: come può essere il piano cottura?

I pittogrammi forniscono un rapido riepilogo delle caratteristiche tecniche di ciascun piano cottura.

Funzione Boost: la funzione Boost potenzia il riscaldamento e fornisce rapidamente un calore intenso per velocizzare i tempi di cottura.

Attivazione automatica del ponte: la funzione di attivazione automatica del ponte fa sì che si attivino contemporaneamente due zone di cottura Flexi, così da poter riscaldare in modo efficiente pentole, padelle o casseruole di grandi dimensioni.

Attivazione manuale del ponte: con l'attivazione manuale del ponte è possibile riscaldare in modo efficiente pentole, padelle o casseruole di grandi dimensioni su due zone di cottura Flexi.

Livelli sensore: questa funzione comfort consente di regolare in modo ottimale e automatico il livello di calore. I livelli di bollitura (circa 94 °C), scaldavivande (circa 70 °C) e fusione (circa 42 °C), comandati tramite sensori, garantiscono una temperatura omogenea.

Comando Touch Control: i tasti di comando integrati nel vetro facilitano la pulizia. Basta toccare leggermente i tasti sensore per impostare le funzioni e i livelli di potenza.

Protezione bambini: il fermo di sicurezza impedisce l'accensione accidentale delle zone di cottura.

Funzione Automatic: coordina l'interazione tra il piano cottura e l'aspirazione, per consentire automaticamente un'aspirazione ottimale all'aumento della temperatura del piano cottura.

Cottura preliminare automatica: dopo l'accensione, la zona di cottura funziona a piena potenza per un determinato periodo di tempo. In seguito, viene riportata automaticamente al livello di potenza impostato.

Funzione Doubleboost: la potente funzione Doubleboost garantisce tempi di cottura più rapidi con calore più intenso. È perfetta per portare l'acqua a ebollizione o per la rosolatura.

Quick Start: il piano cottura riconosce automaticamente la zona di cottura delle pentole. Occorre solo impostare il livello di potenza desiderato, senza dover selezionare manualmente le zone di cottura.

Pausa: la funzione di pausa consente di interrompere brevemente il processo di cottura premendo un pulsante, per riattivare poi tutte le zone di cottura esattamente al livello di potenza precedente.

Indicatore del calore residuo: l'indicatore del calore residuo indica se le zone di cottura sono ancora calde, per prevenire ustioni.

Induzione: le pentole e le padelle per induzione si scaldano sulla zona di cottura in modo rapido, sicuro ed efficiente dal punto di vista energetico. Se qualcosa fuoriesce dalle pentole non si brucia e il piano cottura in vetro si pulisce facilmente.

Slider Control: lo Slider Control facilita il controllo con lo scorrimento delle dita.

Funzione Memory: con la funzione Memory è possibile salvare le proprie preferenze per il piano cottura (zona di cottura, livello di cottura, tempo di cottura).

Funzione scaldavivande: questa funzione di controllo permette di tenere in caldo le pietanze pronte alla temperatura ideale, anche per lungo tempo.

Cappa aspiranti per piano cottura

Doppio vantaggio.



Le nostre cappe aspiranti per piano cottura combinano il meglio di entrambi i mondi: il mondo delle cappe aspiranti e quello dei piani cottura a induzione. Questa soluzione intelligente 2 in 1 garantisce la massima funzionalità e la totale libertà di design, dal momento che la cappa aspirante diventa parte integrante del piano cottura a induzione, andando a creare una piacevole sensazione di spazio nella vostra cucina.

Le superfici delle nostre cappe aspiranti per piano cottura sono facili da pulire e il filtro antigrasso si può lavare in lavastoviglie. Il recipiente di raccolta integrato raccoglie fino a 200 ml d'acqua eventualmente versata, mentre la griglia di copertura a filo facilita lo spostamento di pentole o padelle calde e pesanti da una zona di cottura all'altra, senza doverle sollevare. L'ampia interfaccia utente touch-screen a LED aiuta a controllare la potenza con un semplice tocco. Facile da controllare e da pulire.

NEW



Mythos 2Gether Glas

Eleganza assoluta e funzionalità eccellente.
La superficie in vetro nera, insieme al nuovo design della griglia di copertura, fa della cappa aspirante per piano cottura Mythos 2Gether Glas la soluzione perfetta per una cucina bella, minimalista e di alta qualità. Questa cappa aspirante per piano cottura non è solo bella da vedere, ma rientra anche nella classe di efficienza energetica A+ e dispone di una potenza di aspirazione sorprendente, con una velocità al livello intensivo di 620 m^3/h. Dispone di quattro zone a induzione, di cui due flessibili per le padelle di grandi dimensioni.



Mythos 2Gether

Design minimalista e la migliore classe di efficienza energetica.
Grazie al suo design, la cappa aspirante per piano cottura Mythos 2Gether si integra perfettamente nel piano di lavoro. L'elegante superficie in vetro nera si adatta in modo impeccabile a un ambiente minimalista. Grazie alla robusta griglia di copertura in ghisa, la cappa aspirante per piano cottura è talmente durevole e resistente al calore da permettere di appoggiarvi sopra padelle calde senza pensieri. Con una classe di efficienza energetica A+++, Mythos 2Gether è la migliore della sua categoria.

Maris 2Gether

Efficiente, durevole e bella.
La cappa aspirante per piano cottura Maris 2Gether può aspirare fino a 700 m^3/h d'aria intorno alle vostre pentole e padelle posizionate sulle quattro zone del piano cottura. Le quattro zone a induzione, due delle quali flessibili per padelle di grandi dimensioni, rendono la cottura estremamente semplice e soddisfacente. Anche l'ambiente ne sarà felice, perché la nostra cappa aspirante per piano cottura Maris 2Gether rientra nella classe di efficienza energetica A++.



NEW

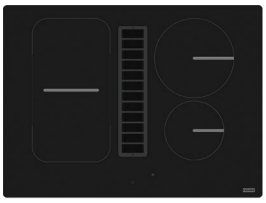

Smart 2Gether

Più compatta, con più funzioni e più intelligente.
Grazie al design moderno e accattivante, la cappa aspirante per piano cottura Smart 2Gether si adatta a un modulo con profondità standard di 60 cm, lasciando più spazio di lavoro per le vostre ricette. Le sue dimensioni ridotte non ne pregiudicano la funzionalità: dispone di quattro zone a induzione, di cui una flessibile per le padelle di grandi dimensioni. L'intelligenza della cappa aspirante per piano cottura Smart 2Gether si riflette anche nella classe di efficienza energetica A++ e nella sua silenziosità.

NEW MYTHOS 2GETHER GLAS

- Piano cottura a induzione con cappa aspirante per piano cottura integrata
- Comando separato per ogni singolo piano cottura
- Griglia di copertura in vetro e materiale sintetico di prima qualità lavabile in lavastoviglie
- Materiali facili da pulire

A+

43 kWh/anno

A B 67 dB

8 livelli + 2 livelli intensivi

Livello intensivo 620 m³/h

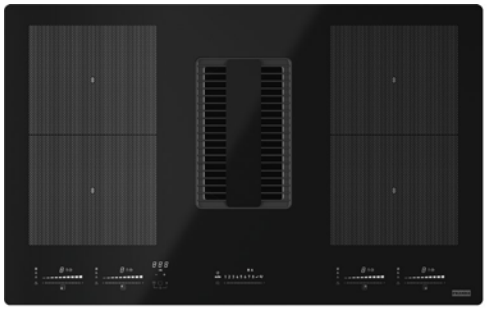







Indicazioni per la progettazione

- Potenza allacciata: 7,4 kW
- Colore delle indicazioni: bianco
- Incasso: a filo o con appoggio
- Ricircolo dell'aria per zoccolo da 60 e 100 mm
- Mobile sottostante 80/90 cm

Tipo/Colore	N° Art.	IVA Escl. IVA Incl.
FMY 839 HE Nero	**340.0679.889**	**4'451.00** 4'794.00

Trovate gli accessori ad hoc a pagina 319

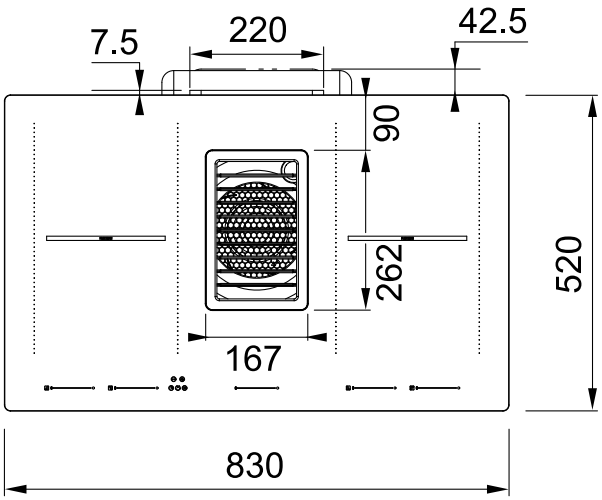

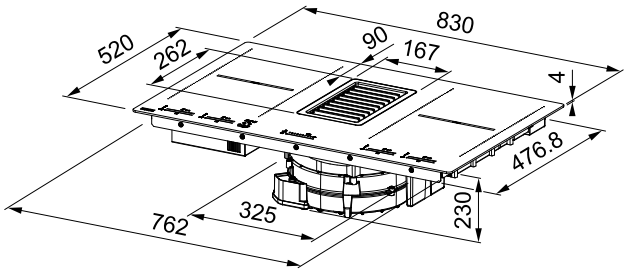

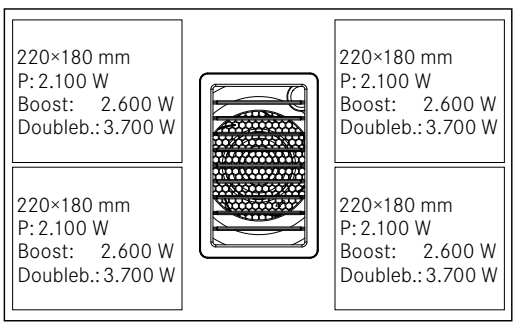

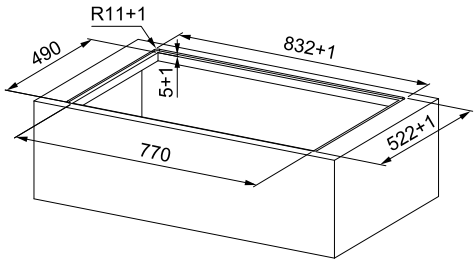

Tutti i prezzi sono da intendersi come prezzi consigliati non vincolanti in CHF IVA esclusa / IVA inclusa, validi dal 1° marzo 2023. Restano sempre riservate possibili modifiche di modello, dei prezzi e tecniche. Le fotografie non rappresentano un riferimento per il montaggio. Si applicano le Condizioni generali di Franke Tecnica di Cucina SA. Per scaricare i disegni tecnici: www.franke.ch

MYTHOS 2GETHER

- Griglia di copertura in ghisa integrata con incasso a filo
- Resistente all'acqua grazie a due recipienti di raccolta e a componenti elettronici impermeabili
- Attivazione automatica delle zone ponte per un utilizzo flessibile del piano cottura
- Comando separato per ogni singolo piano cottura

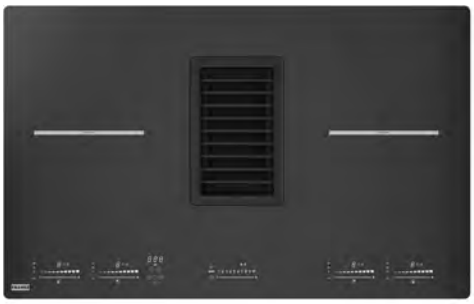

A+++

25 kWh/anno

A B 65 dB

8 livelli + 2 livelli intensivi

Livello intensivo 700 m³/h







Indicazioni per la progettazione

- Potenza allacciata: 7,4 kW
- Colore del vetro: nero
- Colore delle indicazioni: bianco
- Incasso: a filo o con appoggio
- Ricircolo dell'aria per zoccolo da 60 e 100 mm
- Mobile sottostante 80/90 cm

Tipo/Colore	N° Art.	IVA Escl. IVA Incl.
FMY 839 HI 2.0 Nero	**340.0597.249**	**4'769.00** 5'137.00

Trovate gli accessori ad hoc a pagina 319

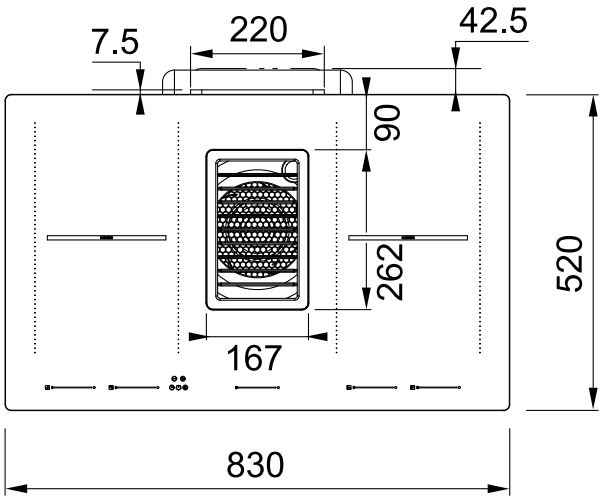

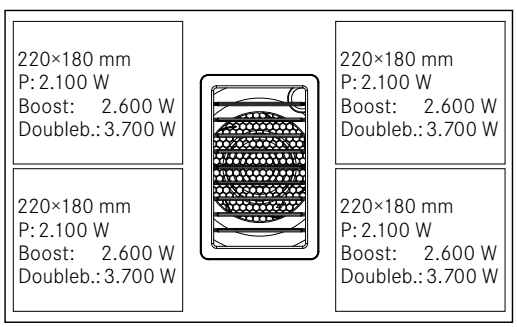

Installazione

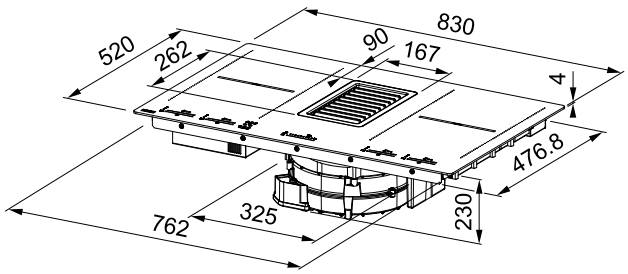

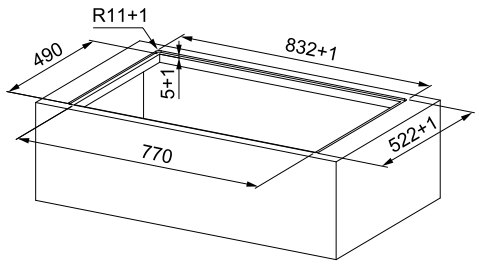

Tutti i prezzi sono da intendersi come prezzi consigliati non vincolanti in CHF IVA esclusa / IVA inclusa, validi dal 1° marzo 2023. Restano sempre riservate possibili modifiche di modello, dei prezzi e tecniche. Le fotografie non rappresentano un riferimento per il montaggio. Si applicano le Condizioni generali di Franke Tecnica di Cucina SA. Per scaricare i disegni tecnici: www.franke.ch

MARIS 2GETHER

- Piano cottura a induzione con cappa aspirante per piano cottura integrata
- Griglia di copertura integrata con incasso a filo
- Resistente all'acqua grazie a due recipienti di raccolta e a componenti elettronici impermeabili
- Comando centralizzato del piano cottura



A++

29 kWh/anno

A B 65 dB



8 livelli + 2 livelli intensivi

Livello intensivo 700 m³/h





Indicazioni per la progettazione

- Potenza allacciata: 7,5 kW
- Colore del vetro: nero
- Colore delle indicazioni: rosso
- Incasso: a filo o con appoggio
- Ricircolo dell'aria per zoccolo da 60 e 100 mm
- Mobile sottostante 80/90 cm

Tipo/Colore	N° Art.	IVA Escl. IVA Incl.
FMA 839 HI Nero	**340.0595.364**	**3'332.00** 3'589.00

Trovate gli accessori ad hoc a pagina 319

Installazione

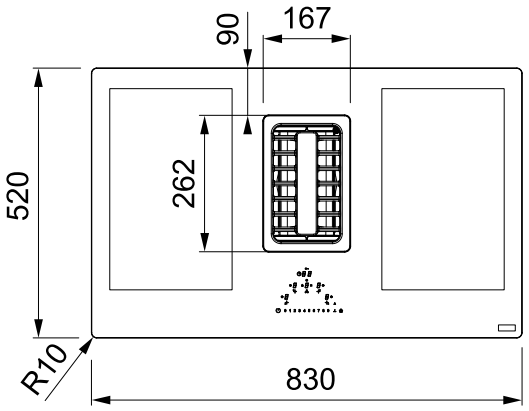

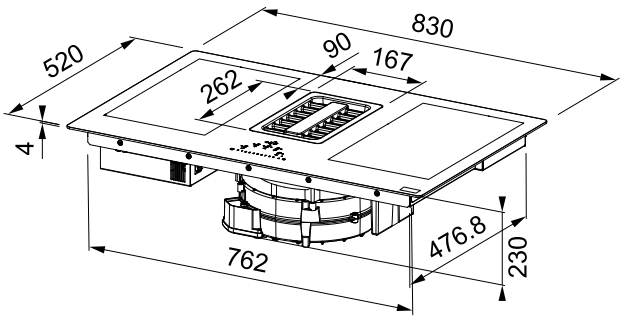

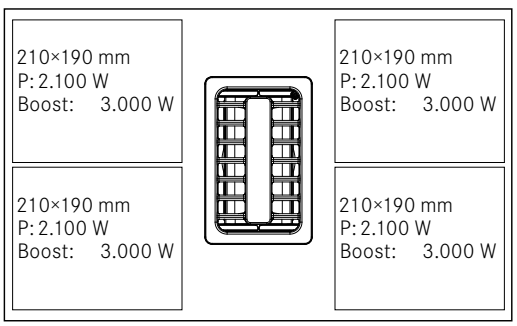

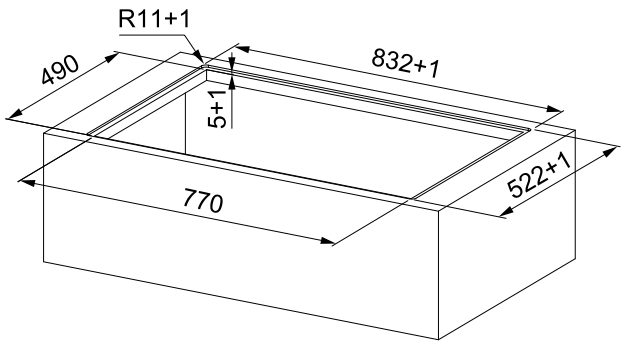

Tutti i prezzi sono da intendersi come prezzi consigliati non vincolanti in CHF IVA esclusa / IVA inclusa, validi dal 1° marzo 2023. Restano sempre riservate possibili modifiche di modello, dei prezzi e tecniche. Le fotografie non rappresentano un riferimento per il montaggio. Si applicano le Condizioni generali di Franke Tecnica di Cucina SA. Per scaricare i disegni tecnici: www.franke.ch

ESPULSIONE DELL'ARIA

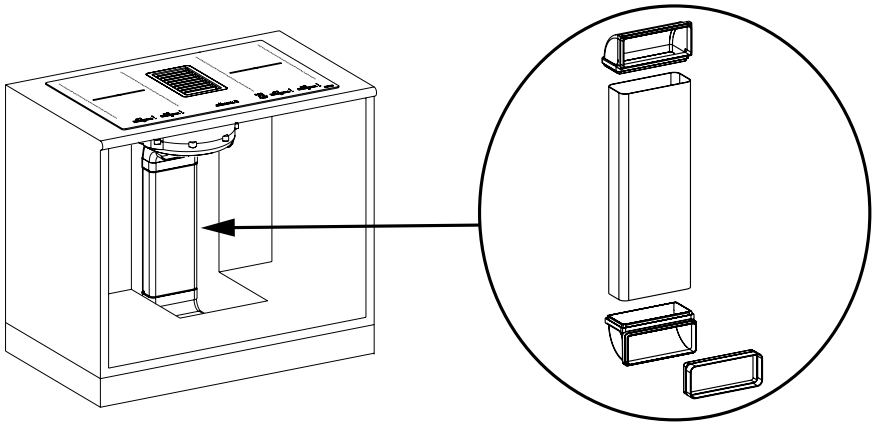

Tipo/Colore	N° Art.	IVA Escl. IVA Incl.
Kit espulsione dell'aria	**112.0539.569**	**154.00** 166.00

RICIRCOLO DELL'ARIA PER ALTEZZA ZOCCOLO 60 MM

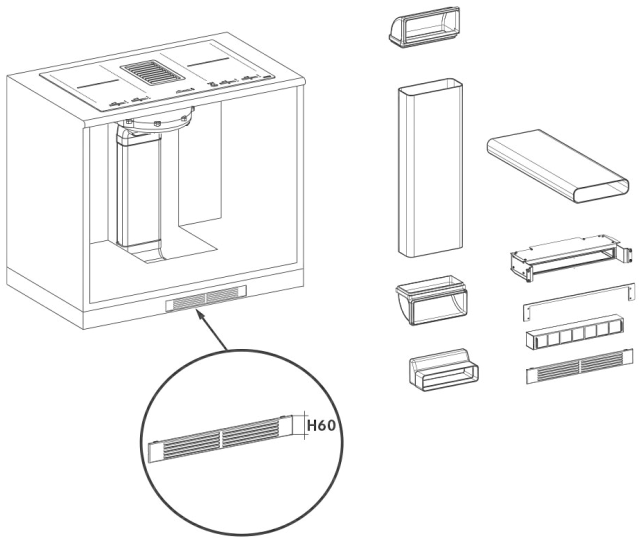

Tipo/Colore	N° Art.	IVA Escl. IVA Incl.
Kit ricircolo dell'aria Zoccolo 60 mm filtro a carboni attivi incluso	**112.0539.568**	**429.00** 463.00
Filtro a carboni attivi Filtro a carboni attivi che può essere rigenerato in forno a 200 °C ogni 2-3 mesi.	**112.0548.447**	**310.00** 334.00



RICIRCOLO DELL'ARIA PER ALTEZZA ZOCCOLO 100 MM

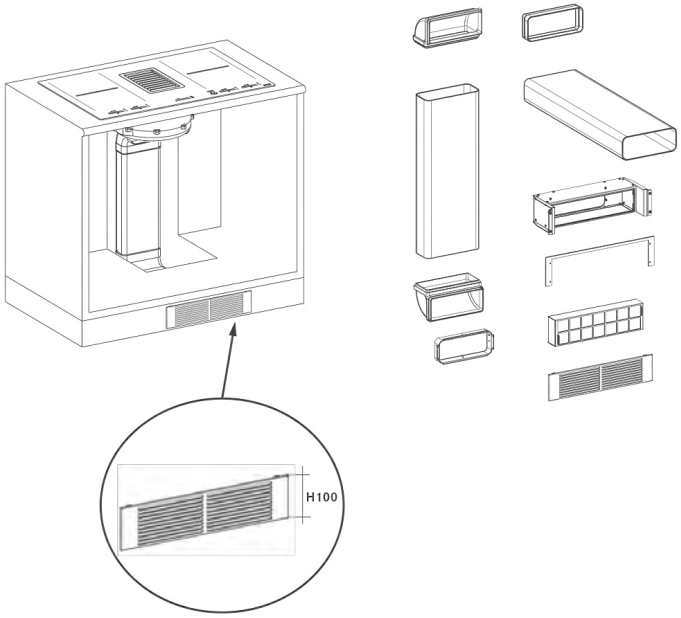

Tipo/Colore	N° Art.	IVA Escl. IVA Incl.
Kit ricircolo dell'aria Zoccolo 100 mm filtro a carboni attivi incluso	**112.0539.570**	**477.00** 514.00
Filtro a carboni attivi Filtro a carboni attivi che può essere rigenerato in forno a 200 °C ogni 2-3 mesi.	**112.0548.448**	**370.00** 399.00



Tutti i prezzi sono da intendersi come prezzi consigliati non vincolanti in CHF IVA esclusa / IVA inclusa, validi dal 1° marzo 2023. Restano sempre riservate possibili modifiche di modello, dei prezzi e tecniche. Le fotografie non rappresentano un riferimento per il montaggio. Si applicano le Condizioni generali di Franke Tecnica di Cucina SA. Per scaricare i disegni tecnici: www.franke.ch

NEW SMART 2GETHER

- Piano cottura a induzione compatto con cappa aspirante per piano cottura integrata
- Materiali facili da pulire
- Una zona ponte per padelle di grandi dimensioni

A++

29 kWh/anno

A B 64 dB

8 livelli + 2 livelli intensivi

Livello intensivo 630 m³/h

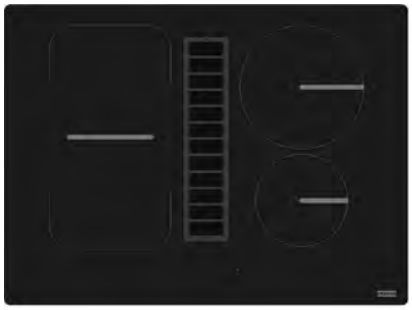







Indicazioni per la progettazione

- Potenza allacciata: 7,4 kW
- Colore delle indicazioni: rosso
- Incasso: a filo o con appoggio
- Ricircolo dell'aria per zoccolo da 60, 80 e 100 mm
- Mobile sottostante min. 60 cm

Tipo/Colore	N° Art.	IVA Escl. IVA Incl.
FSM 709 HI Nero	**340.0678.203**	**2'862.00** 3'083.00

Trovate gli accessori ad hoc a pagina 321

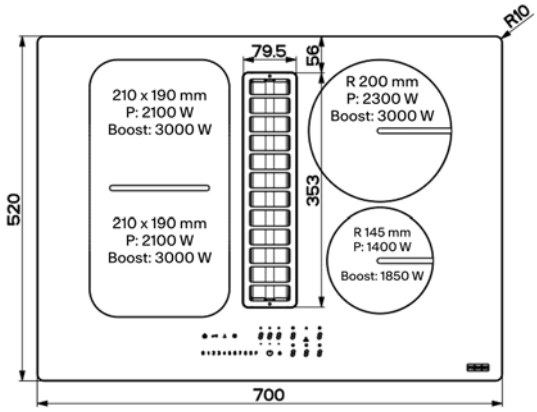

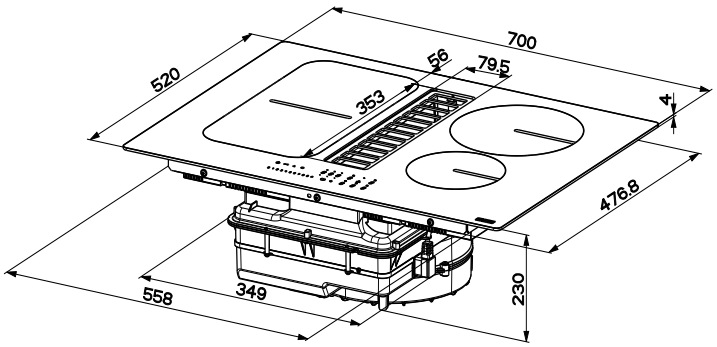

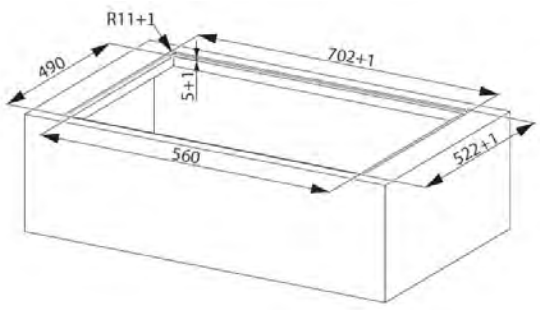

Tutti i prezzi sono da intendersi come prezzi consigliati non vincolanti in CHF IVA esclusa / IVA inclusa, validi dal 1° marzo 2023. Restano sempre riservate possibili modifiche di modello, dei prezzi e tecniche. Le fotografie non rappresentano un riferimento per il montaggio. Si applicano le Condizioni generali di Franke Tecnica di Cucina SA. Per scaricare i disegni tecnici: www.franke.ch

ESPULSIONE DELL'ARIA

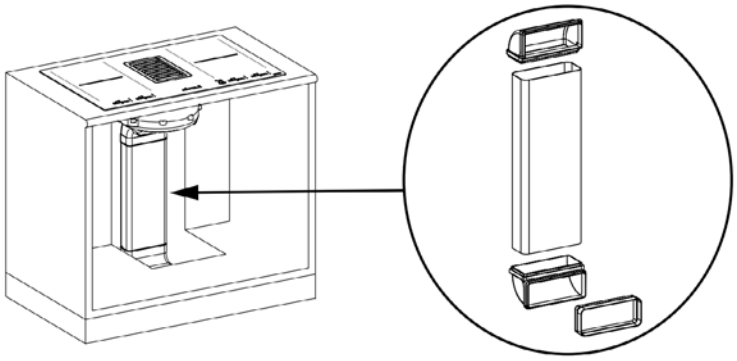

Tipo/Colore	N° Art.	IVA Escl. IVA Incl.
Kit espulsione dell'aria	**112.0539.569**	**154.00** 166.00

RICIRCOLO DELL'ARIA PER ALTEZZA ZOCCOLO 60 MM



Tipo/Colore	N° Art.	IVA Escl. IVA Incl.
Kit ricircolo dell'aria Zoccolo 60 mm filtro a carboni attivi incluso	**112.0678.324**	**429.00** 463.00
Filtro a carboni attivi	**112.0548.447**	**310.00** 334.00



Filtro a carboni attivi che può essere rigenerato in forno a 200 °C ogni 2-3 mesi.

RICIRCOLO DELL'ARIA PER ALTEZZA ZOCCOLO 80 MM



Tipo/Colore	N° Art.	IVA Escl. IVA Incl.
Kit ricircolo dell'aria Zoccolo 80 mm filtro a carboni attivi incluso	**112.0675.694**	**453.00** 488.00
Filtro a carboni attivi	**112.0679.772**	**88.00** 95.00



Il filtro a carboni attivi può essere lavato in lavastoviglie e poi asciugato in forno a circa 50 °C per un'ora.

RICIRCOLO DELL'ARIA PER ALTEZZA ZOCCOLO 100 MM



Tipo/Colore	N° Art.	IVA Escl. IVA Incl.
Kit ricircolo dell'aria Zoccolo 100 mm filtro a carboni attivi incluso	**112.0678.323**	**122.00** 132.00
Filtro a carboni attivi	**112.0548.448**	**370.00** 399.00



Filtro a carboni attivi che può essere rigenerato in forno a 200 °C ogni 2-3 mesi.

NOVITÀ

PIANI DI LAVORO IN ACCIAIO INOSSIDABILE

- BLACKPEARLFINISH
- CROSSFINISH PEARL
- CRYSTALFINISH PEARL

INCASSO DAL BASSO

- MARIS MRX 110-34
- KUBUS 2 KNG 110-62
- KUBUS 2 KNG 110-52 Black Matt - Black Collection
- KUBUS 2 KNG 110-37 Black Matt - Black Collection

INCASSO A FILO / SLIMTOP

- MYTHOS MYX 251 A
- FRANKE BOX BXX 210-50 A
- FRANKE BOX BXX 210-40 A
- MARIS MRX 210-34

INCASSO 3-1 / 2-1

- MYTHOS MASTERPIECE BXM 210/110-68
- MYTHOS MASTERPIECE PREMIUM BXM 210/110-68 Premium
- MYTHOS MASTERPIECE BXM 210/110-50
- MYTHOS MASTERPIECE BXM 210/110-40
- CENTRO CNG 611-100
- CENTRO CNG 611-86
- CENTRO CNG 611-78
- CENTRO CNG 611-62

INCASSO DALL'ALTO

- SPARK SKX 611
- SPARK SKX 651

ACCESSORI

- MYTHOS MASTERPIECE SET PILETTE
- MYTHOS MASTERPIECE ACCESSORI
- Fresa per Fragranite

RUBINETTI

- ICON SEMI-PRO
- FOX PRO
- ACTIVE SEMI-PRO
- LINA SEMI-PRO
- PESCARA SLIDE-IN
- ACTIVE L TWIST Braccio girevole
- ACTIVE L TWIST Doccia estraibile
- MARIS Doccia estraibile
- LINA Boccaglio estraibile
- LINA Braccio Girevole
- ATLAS NEO WINDOW Boccaglio estraibile
- ATLAS NEO WINDOW Braccio girevole
- ACTIVE L WINDOW Doccia estraibile
- ACTIVE L WINDOW Braccio girevole
- ATLAS NEO Gold - nuovi numeri articolo
- EOS NEO Gold- nuovi numeri articolo

CAPPE

- MYTHOS AIR HUB
- MYTHOS PRO
- MARIS PRO

CAPPA ASPIRANTE PER PIANO COTTURA

- MYTHOS 2GETHER GLAS
- SMART 2GETHER

CANCELLAZIONI

INCASSO DAL BASSO

- KUBUS KBK 110-50 Cashmere, Graphit, Perlgrau Matt
- KUBUS KBK 110-40 Cashmere, Graphit, Perlgrau Matt

INCASSO DALL'ALTO

- MYTHOS MTK 611-100 Cashmere, Graphit, Perlgrau Matt
- MYTHOS MTK 610-58 Cashmere, Graphit, Perlgrau Matt

RUBINETTI

- VITAL Chiller
- MONDIAL 4in1
- FLEX
- LIFT
- LUNA Braccio girevole Acciaio inossidabile
- MARIS Aspetto acciaio inox
- SWING

CAPPE

- MYTHOS
- MARIS 2.0
- MARIS Cappa a soffitto

Il Franke Partner Portal

Il Franke Partner Portal permette agli utenti registrati di accedere in qualsiasi momento a tutte le informazioni aggiornate e riportate con chiarezza su tutti i prodotti Franke. È sufficiente effettuare il login, inserire il prodotto desiderato, ad esempio effettuando una ricerca con il numero articolo, per ricevere immediatamente informazioni sullo stato della consegna, sulla disponibilità o importanti dettagli del prodotto.

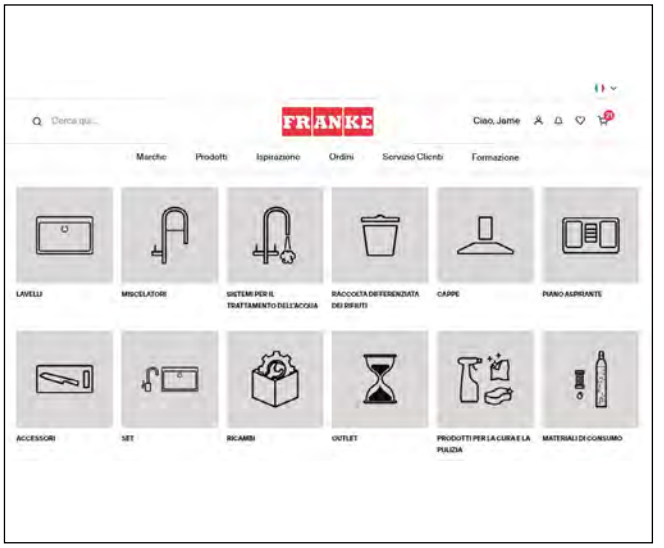

I vostri vantaggi in qualità di utenti registrati al Franke Partner Portal

- Funzione di ricerca/filtro intuitiva
- Disponibilità a magazzino visibile già nella panoramica del prodotto
- Disponibilità di parti di ricambio per ciascun prodotto
- Disponibilità online con data di consegna vincolante
- Visualizzazione dei dati relativi alle vendite e agli ordini
- Archivio prezzi e condizioni e prezzi d'acquisto richiamabili in qualsiasi momento

Gli utenti registrati al Partner Portal possono utilizzare questa piattaforma Internet altamente professionale per richiamare su portatile o tablet argomenti di vendita decisivi come disponibilità, date di consegna vincolanti e condizioni speciali aggiornate per ogni prodotto Franke, direttamente durante il colloquio con il cliente.

Registratevi subito e avvantaggiatevi con informazioni esclusive, disponibili 24 ore su 24!
Ulteriori informazioni su partnerportal.franke.com

Informazioni dettagliate e risposte a molte domande frequenti sono disponibili nella sezione dedicata al servizio clienti del portale. Al suo interno è anche possibile inviare richieste o reclami in modo semplice e comodo.

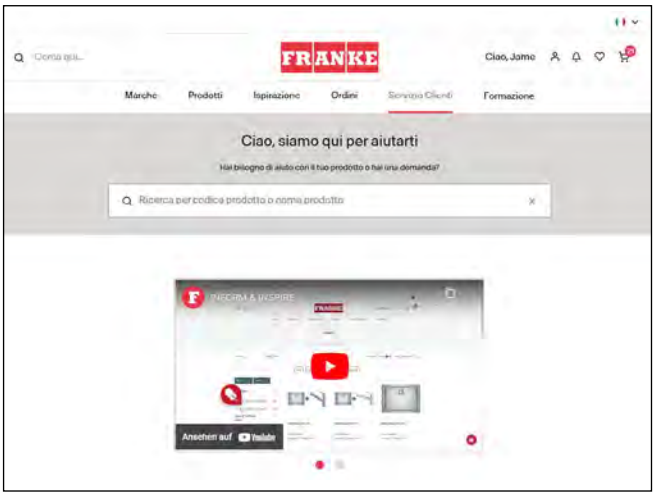

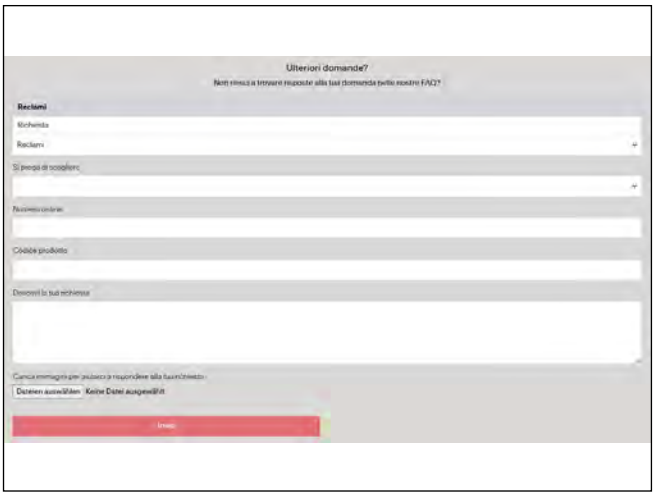

Bacini e lavelli


Clean Sink System


Troppo-pieno nascosto


Easy installation


Gastro-norm


Pomolo a pressione


Pomolo girevole


Piletta con scarico a setaccio


Reversibile


Sottotop, larghezza minima in mm


Incasso dall'alto


Incasso a filo


Slimtop


Incasso dal basso

Rubinetti


Braccio Girevole


Braccio Girevole Up&Down


Boccaglio estraibile


Doccia estraibile


Semi-Pro


Doccia Semi-Pro


Regolatore del getto orientabile



Snodo girevole


Eco


Easy installation


Silenzioso


Montaggio davanti alla finestra


Rubinetto filtrante


Compatibile con Active L Twist


Getto laminare



Area di rotazione



Lunghezza del tubo


Leva da entrambi i lati


Leva a sinistra


Leva centrale


Leva a destra


Leva separata

Sistemi di raccolta rifiuti


Collegamento anteriore


Armadio con porta a cerniera


Softclose


Silenzioso


Easy installation

Filtro ai carboni attivi

Ripiano

Cappe

Espulsione dell'aria

Ricircolo dell'aria

Aspira-zione perimetrale

Indicatore di saturazione del filtro

Ventilazione automatica a intervalli

Post-funzionamento automatico

Comando Touch Control

Filtro a carboni attivi easy handling

Easy installation

Grado di separazione del grasso

Efficienza di illuminazione

Efficienza di aspirazione

Sound Pro

Rumorosità

Piano cottura

Boost

Double-boost

Attivazione automatica del ponte

Attivazione manuale del ponte

Livelli sensore

Funzione di mantenimento del calore

Quick Start

Bollitura automatica

Pausa

Touch-control

Slider-control

Protezione bambini

Induzione

Funzione Automatic

Funzione memoria

Indicatore del calore residuo

VSD · 1.000 · CH-IT · 1ª edizione · 03/23 · 994.0531.186



Legenda sul retro

Franke Tecnica di Cucina SA
Franke-Strasse 2
4663 Aarburg

Phone: +41 62 787 31 31

www.franke.ch

Showroom Aarburg

Franke Tecnica di Cucina SA
Franke Information Center & Showroom
Franke-Strasse 2
4663 Aarburg

Orari d’apertura dello showroom
Da lunedì a venerdì dalle 08:00 alle 17:00

Le consulenze personali sui prodotti sono possibili solo su appuntamento:

Dal lunedì al venerdì dalle 08:00 alle 12:00
Giovedì, inoltre, dalle 13:30 alle 17:00

Contattateci all’indirizzo ks-showroom.ch@franke.com o allo +41 62 787 37 15.